Allied Vision

FXO CoaXPress

fxo532CCX12-2C

一般

型號	fxo532CCX12-2C
產品編號	F002257
產品系列	FXO CoaXPress
狀態	Available

感測器

感測器類型	Area scan
色度	Color
光譜	Visible
光譜範圍	400 nm to 1000 nm
解析度	5,328 × 3,040 (16.20 MP)
感測器型號	Sony IMX532
感測器架構 (材料)	cmos
快門類型	Global shutter (GS)
感測器尺寸	14.6 × 8.33 mm (16.81 mm, Type 1.1)
像素大小	2.74 µm × 2.74 µm

像素格式

感測器位深	8-bit, 12-bit
RGB 像素格式	bayer8, bayer12

影像性能

動態範圍	72 dB
訊噪比	39 dB

時序與增益

最大影格率	144 fps
曝光時間	21 µs to 60 s
增益	0.0 dB to 48.0 dB

I/O 與電源

非隔離線	0 x LVDS input, 0 x LVDS output, 0 x TTL input, 0 x TTL output, 2 x 24V input, 4 x Open drain output,
特定非隔離線	1 x RS232 input, 1 x RS232 output, 0 x RS422 input, 0 x RS422 output,
光隔離線	1 x Optical isolated input, 0 x Optical isolated input,
I/O 連接器	12-pin Hirose HR10A-10P-12S
電源供應	10 to 25VDC, Power over CoaXPress
功耗	External: 14 W (typical)

操作條件

操作溫度 (機殼)	-10 °C to 60 °C

機械特性

機殼尺寸 (長 x 寬 x 高 mm)	73 × 50 × 50
濾光片/保護玻璃	IR-Cut 680
防護等級	IP30
鏡頭接口	C-Mount
重量	240 g

板載記憶體與 FPGA

非揮發性記憶體 (Flash)	32 MByte

介面

數位介面	cxp-12 with 2 connections
介面連接器	(micro-BNC)
視覺標準	CoaXPress 2.0

FW 功能 – 影像控制

曝光模式	manual, auto, external

FW 功能 – 影像控制

增益模式	auto, manual
白平衡模式	auto, manual
影像控制功能	roi, lut, mirror-image

FW 功能 – 相機控制

觸發模式/同步	internal, software, external
相機控制功能	PoCxP, User Sets, PWM(4), Sequencer,

量子效率

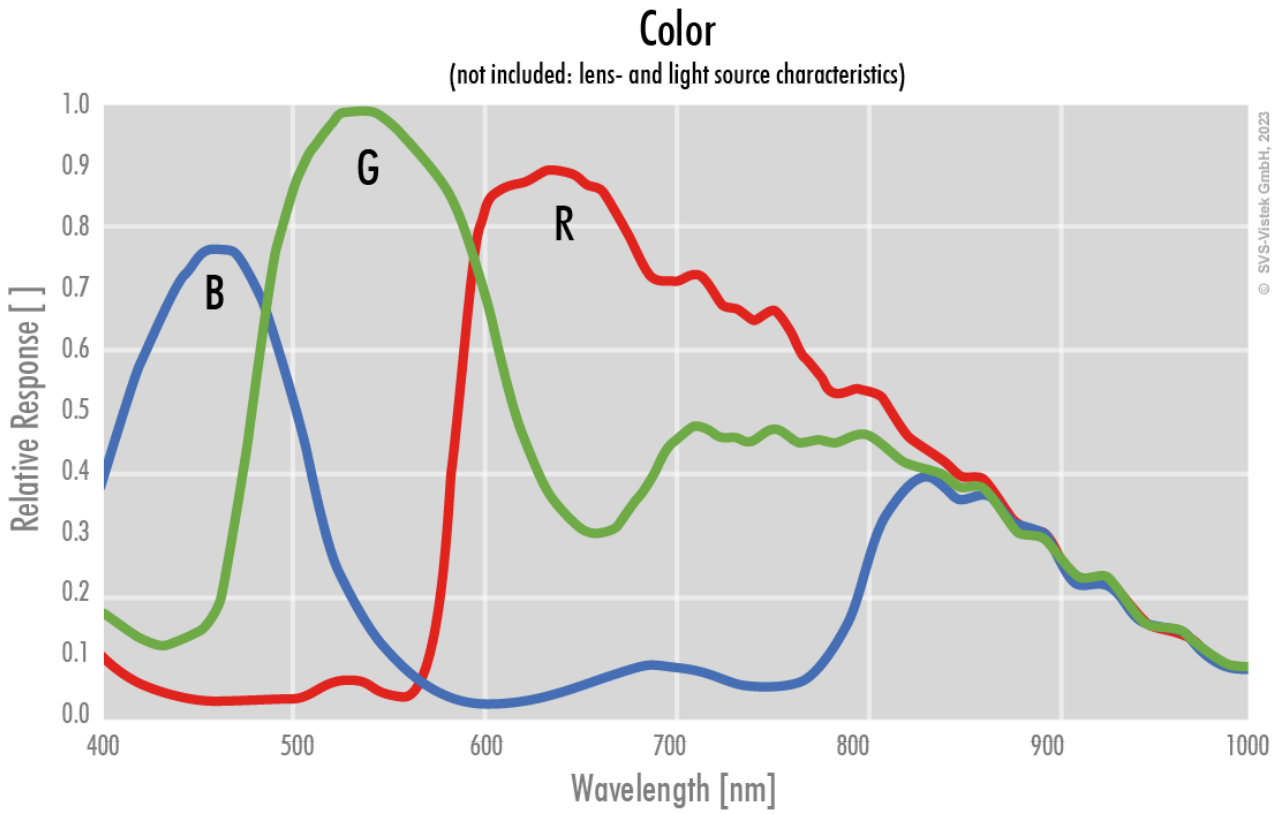
Color
(not included: lens- and light source characteristics)
Relative Response [ ]
1.0
0.9
0.8
0.7
0.6
0.5
0.4
0.3
0.2
0.1
0.0
400
500
600
700
800
900
1000
Wavelength [nm]
B
G
R
© SVS-Vistek GmbH, 2023

技術圖紙

back view

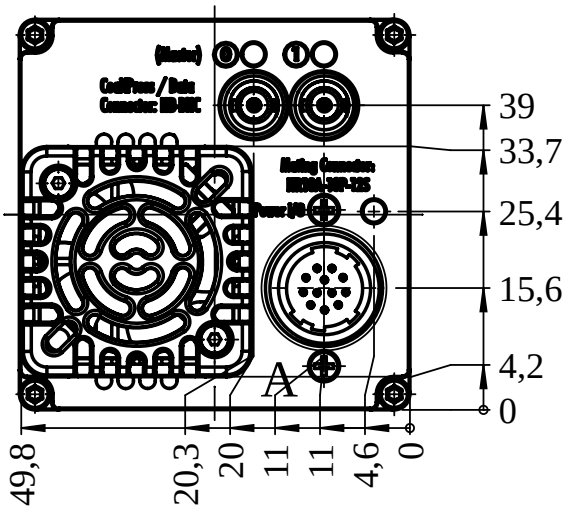

front view

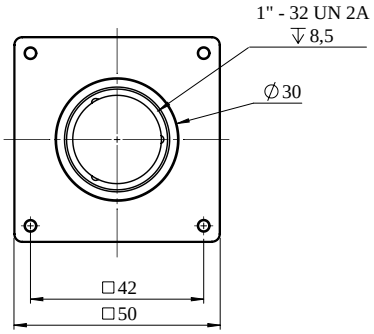

left view

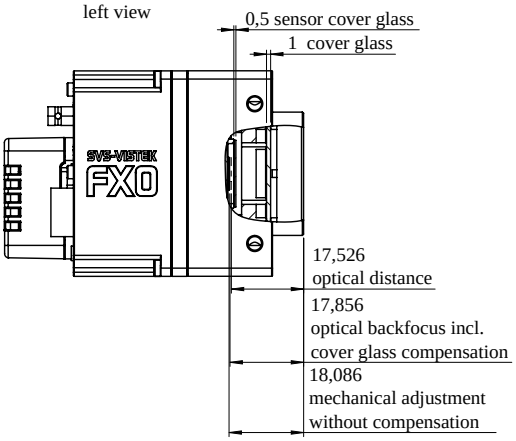

right view

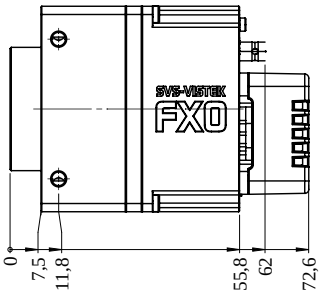

top view

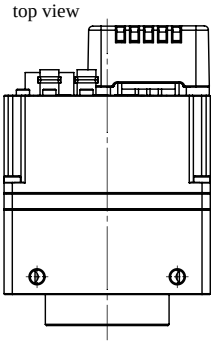

bottom view

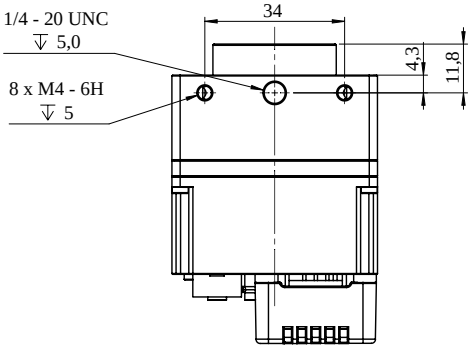

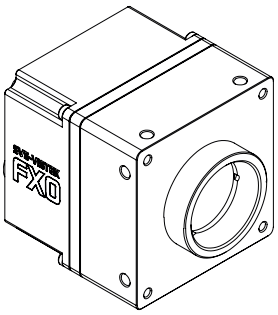

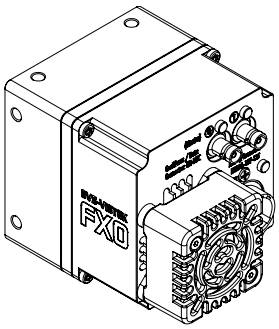

I/O 引腳分配

Hirose 12 Pin

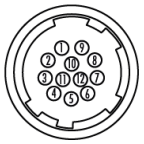

1	VIN –	(GND)	7	OUT 1	(open drain)
2	VIN +	(10 V to 25 V DC)	8	OUT 2	(open drain)
3	IN 4	(RXD RS232)	9	IN 3 +	(opto In +)
4	OUT 4	(TXD RS232)	10	IN 3 –	(opto In –)
5	IN 1	(0 - 24V)	11	OUT 3	(open drain)
6	IN 2	(0 - 24V)	12	OUT 0	(open drain)