Allied Vision

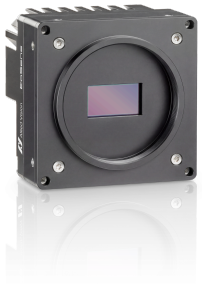

EoSens CoaXPress-12

EoSens9.5CCX12-M58

Preliminary product information. Features and technical specifications are subject to change without notice.

一般

型號	EoSens9.5CCX12-M58
產品編號	F006224
產品系列	EoSens CoaXPress-12
狀態	Prototype/engineering sample

感測器

感測器類型	Area scan
色度	Color
光譜	Visible
光譜範圍	380 nm to 1000 nm
解析度	4,096 × 2,304 (9.50 MP)
感測器型號	Luxima LUX9506
感測器架構 (材料)	cmos
快門類型	Global shutter (GS)
感測器尺寸	26.62 × 14.98 mm (30.55 mm, Type 2)
像素大小	6.50 µm × 6.50 µm

像素格式

感測器位深	8-bit, 10-bit, 12-bit
RGB 像素格式	bayer8, bayer10, bayer12

時序與增益

最大影格率	503 fps

preliminary

時序與增益

最大影格率 ROI 模式	4096 x 2304 | 503 fps, 1920 x 1080 | 2243 fps, 1280 x 720 | 4898 fps, 640 x 480 | 13498 fps, 4096 x 100 | 11039 fps, 512 x 512 | 15767 fps, 512 x 8 | 225000 fps,
曝光時間	2 µs to 40.00 ms
增益	0.0 dB to 12.0 dB

I/O 與電源

非隔離線	1 x LVDS input, 1 x LVDS output, 0 x TTL input, 0 x TTL output, 2 x 24V input, 2 x Open drain output,
特定非隔離線	1 x RS232 input, 1 x RS232 output, 0 x RS422 input, 0 x RS422 output,
光隔離線	0 x Optical isolated input, 0 x Optical isolated input,
I/O 連接器	12-pin Hirose HR10A-10P-12S
電源供應	Power over CoaXPress only
功耗	21 W (typical)

操作條件

操作溫度 (機殼)	-10 °C to 60 °C

機械特性

機殼尺寸 (長 x 寬 x 高 mm)	57 × 80 × 80
防護等級	IP30
鏡頭接口	M58x0.75
重量	630 g

介面

數位介面	cxp-12 with 4 connections
介面連接器	(micro-BNC)
視覺標準	CoaXPress 2.0

FW 功能 – 影像控制

曝光模式	external
增益模式	digital, analog
影像控制功能	roi, mirror-image, dpc, shading-correction

preliminary

FW 功能 – 相機控制

觸發模式/同步	external, trigger-over-cxp

preliminary

量子效率

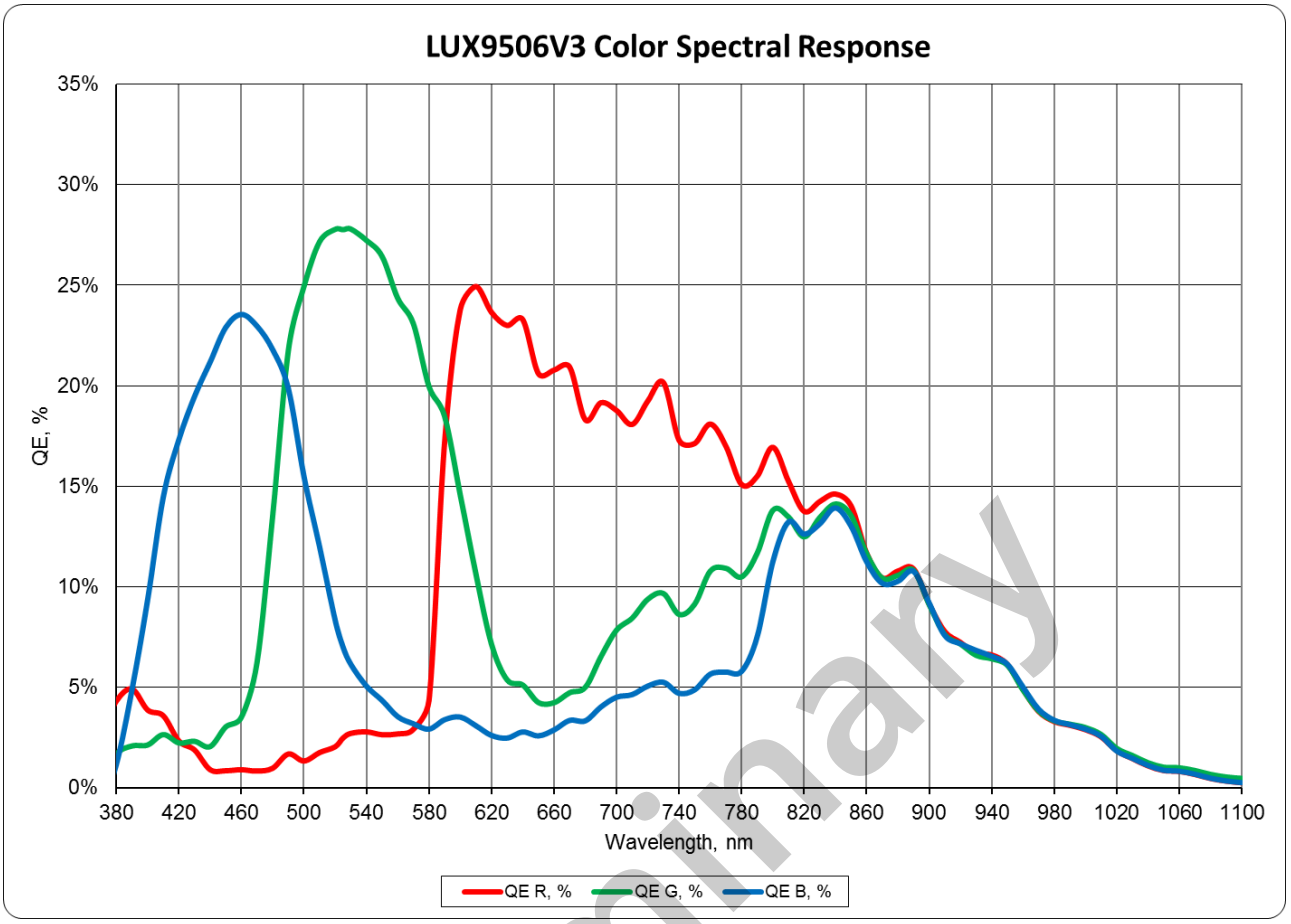

preliminary

技術圖紙

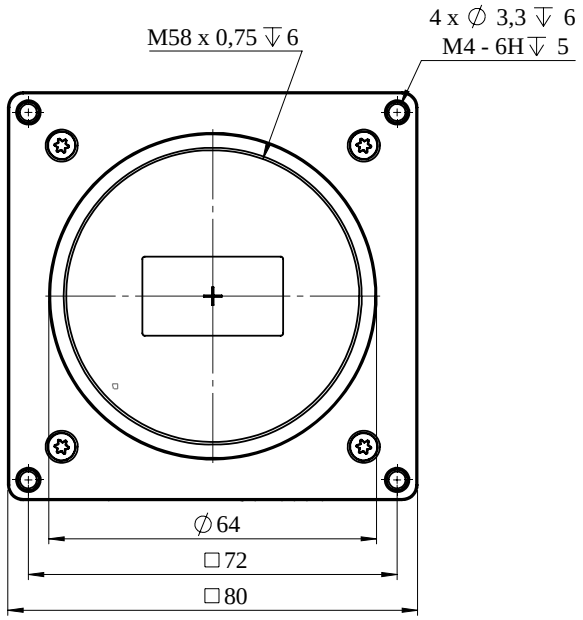

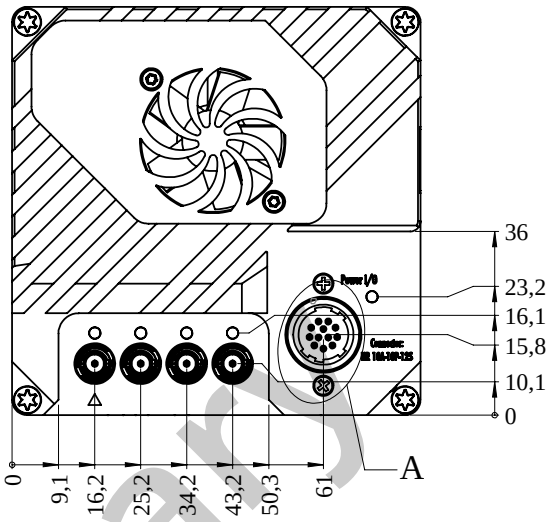

preliminary

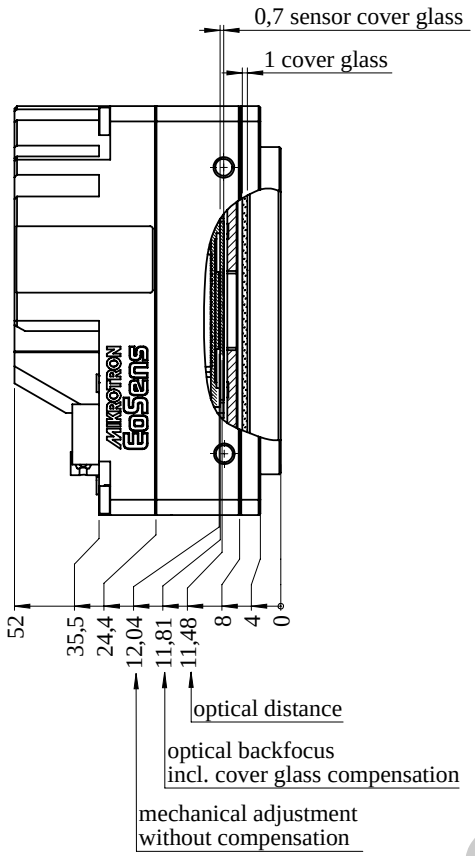

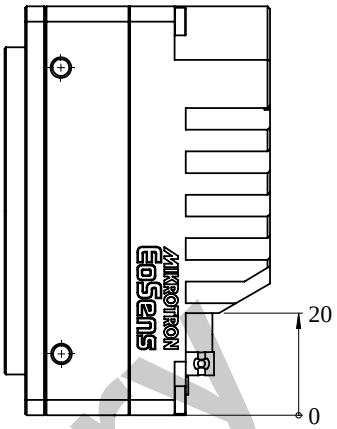

preliminary

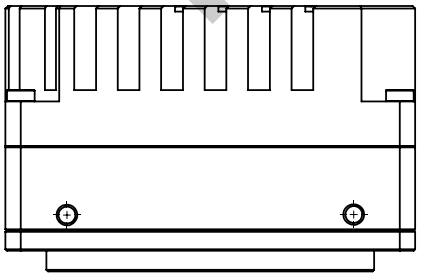

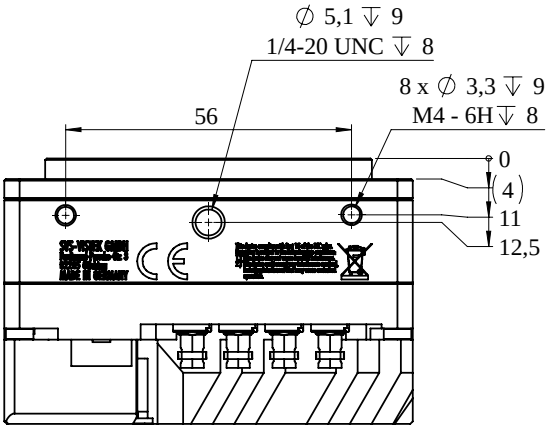

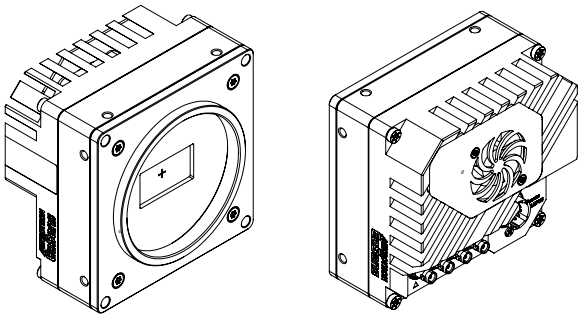

I/O 引腳分配

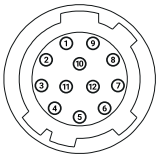

Pin	Signal	Pin	Signal
1	V_{out}- (GND)	7	OUT 1 (open drain)
2	V_{out}+ (24 V)	8	OUT 2 (open drain)
3	IN 4 RxD (RS 232)	9	LVDS Input P
4	OUT 4 TxD (RS 232)	10	LVDS Input N
5	IN 1 (0-24 V)	11	LVDS Output P
6	IN 2 (0-24 V)	12	LVDS Output N

preliminary