

Allied Vision

EoSens CoaXPress-6

EoSens4.0MCX6-CM

一般	
モデル	EoSens4.0MCX6-CM
製品コード	F006019
製品シリーズ	EoSens CoaXPress-6
ステータス	Discontinued

センサー	
センサータイプ	Area scan
クロマ	Mono
スペクトル	Visible
スペクトル範囲	400 nm to 1000 nm
解像度	2,336 × 1,728 (4.00 MP)
センサーモデル	Alexima AM41
センサー構造（材料）	cmos
シャッタータイプ	Global shutter (GS)
センサーサイズ	16.35 × 12.1 mm (20.34 mm, Type 4/3)
ピクセルサイズ	7.00 µm × 7.00 µm

ピクセルフォーマット	
センサービット深度	8-bit, 10-bit
モノクロピクセルフォーマット	mono8, mono10

タイミングとゲイン	
最大フレームレート	563 fps
最大フレームレート ROIモード	2336 x 1920 | 563 fps, 1920 x 1080 | 900 fps, 1024 x 768 | 1264 fps, 640 x 480 | 2020 fps, 128 x 128 | 7492 fps, x | 225000 fps,
露光時間	1 µs to 1 s
ゲイン	0.0 dB to 20.0 dB

I/Oと電源

非絶縁線	0 x LVDS input, 0 x LVDS output, 0 x TTL input, 0 x TTL output, 2 x 24V input, 0 x Open drain output,
特定の非絶縁線	0 x RS232 input, 0 x RS232 output, 0 x RS422 input, 0 x RS422 output,
光絶縁線	0 x Optical isolated input, 0 x Optical isolated input,
I/Oコネクタ	12-pin Hirose HR10A-10P-12S
電源	12 to 24VDC, Power over CoaXPress
消費電力	External: 10 W (typical)

機械的特性

本体寸法（L x W x H mm）	60 × 80 × 80
IP等級	IP30
レンズマウント	C-Mount
重量	500 g

インターフェース

デジタルインターフェース	cxp-6 with 4 connections
インターフェースコネクタ	(Din1.0/2.3)
ビジョン規格	CoaXPress 1.0

FW機能 - 画像制御

露光モード	external
ゲインモード	analog
ホワイトバランスモード	true
画像制御機能	roi, mirror-image

FW機能 - カメラ制御

トリガーモード/同期	external, trigger-over-cxp

Quantum Efficiency

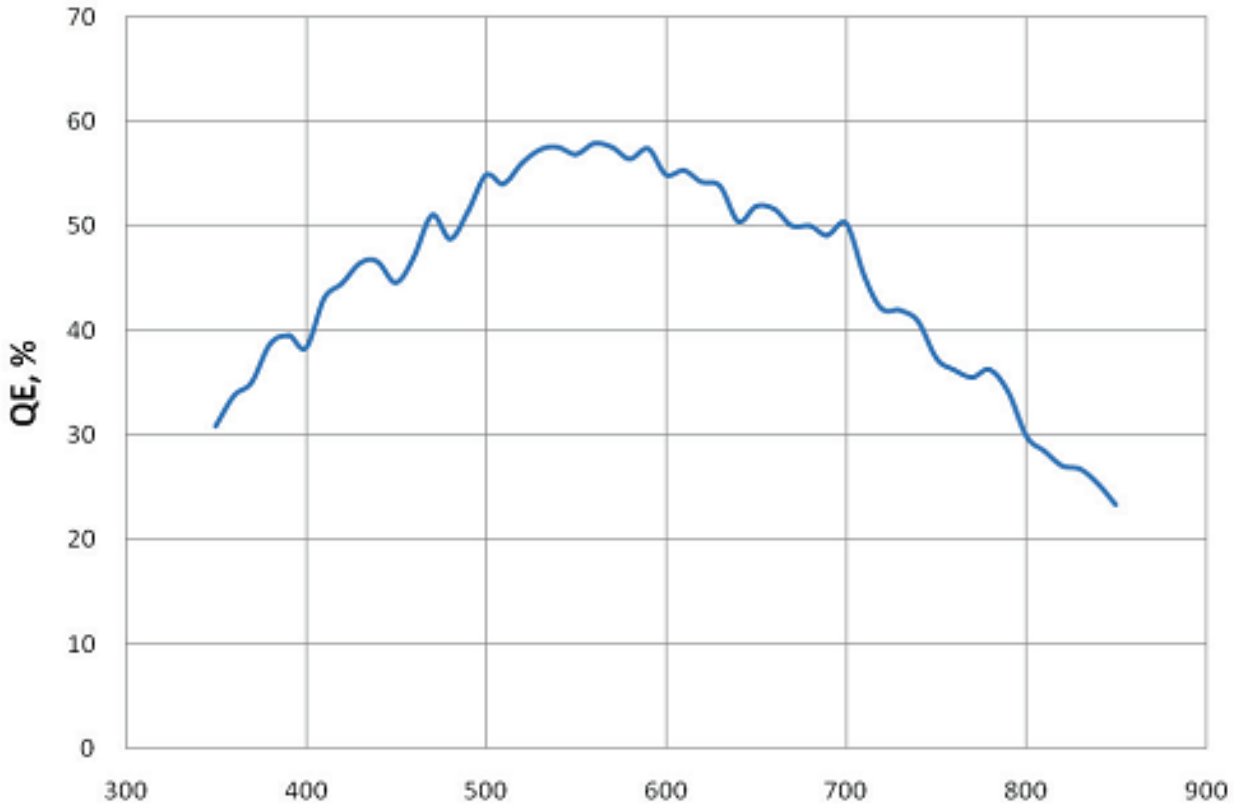

Allied Vision

Technical Drawing

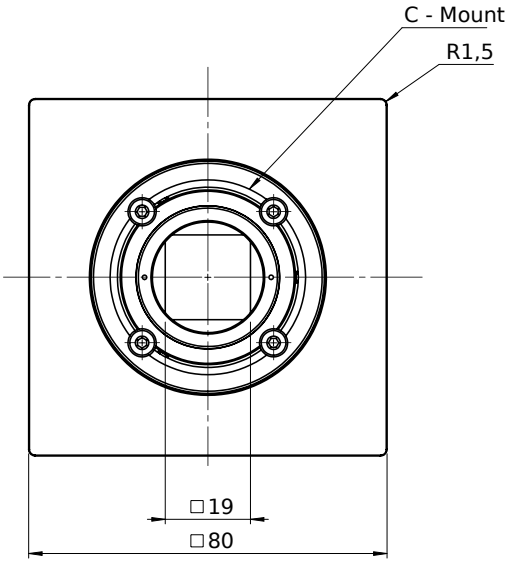

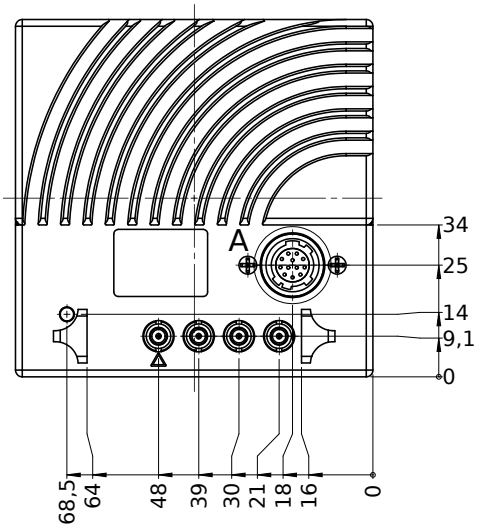

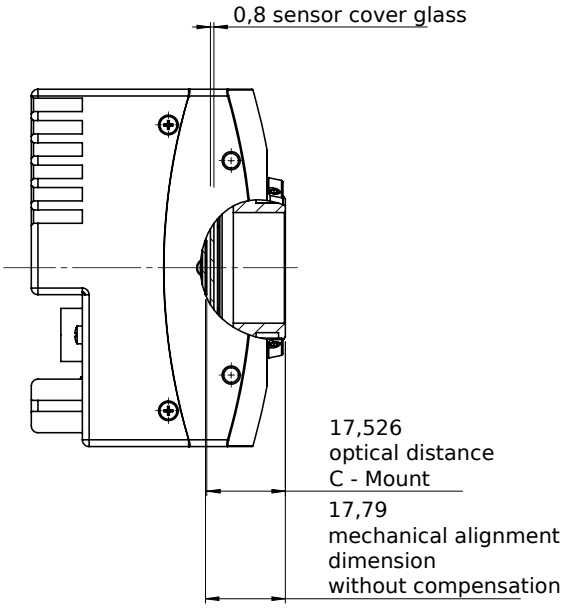

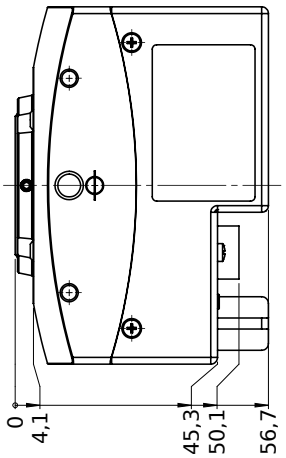

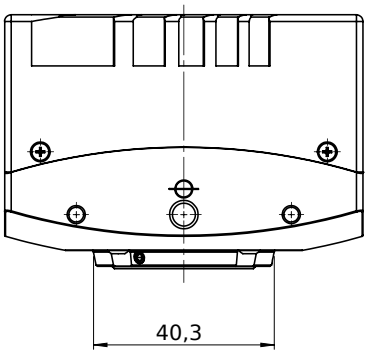

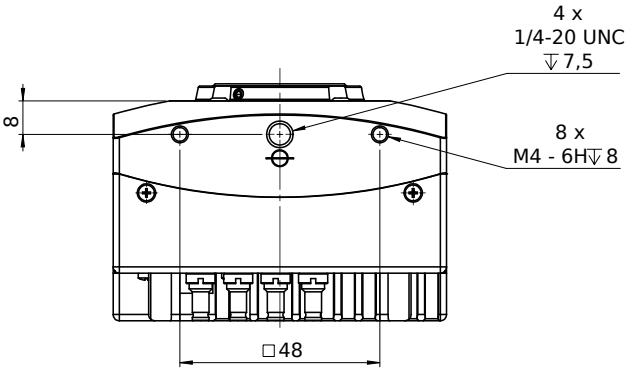

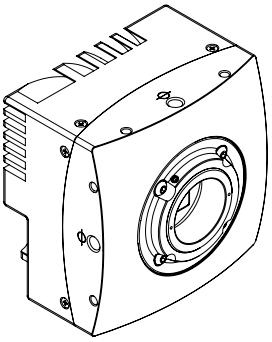

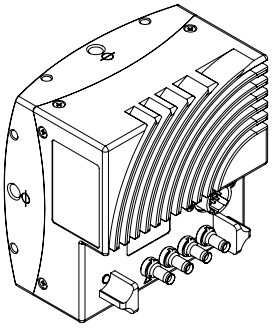

I/O pin assignment

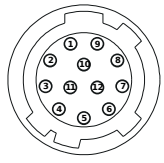

Pin	Signal	Pin	Signal
1 + 12	GND	6	IN0
2 + 11	VCC (12- 24V)	7	IO_{GND}
3	IO_{GND}	8	OUT1
4	OUT0	9	IO_{GND}
5	IO_{GND}	10	IN1