

Allied Vision

# HR 10GigE

## hr65MXGE-G2

| 一般 | |
|---|---|
| モデル | hr65MXGE-G2 |
| 製品コード | F004147 |
| 製品シリーズ | HR 10GigE |
| ステータス | Deleted |

| センサー | |
|---|---|
| センサータイプ | Area scan |
| クロマ | Mono |
| スペクトル | Visible |
| スペクトル範囲 | 400 nm to 1000 nm |
| 解像度 | 9,344 × 7,000 (65.00 MP) |
| センサーモデル | Gpixel GMAX3265 |
| センサー構造（材料） | cmos |
| シャッタータイプ | Global shutter (GS) |
| センサーサイズ | 29.9 × 22.4 mm (37.36 mm, Type 2.3) |
| ピクセルサイズ | 3.20 µm × 3.20 µm |

| ピクセルフォーマット | |
|---|---|
| センサービット深度 | 8-bit, 12-bit |
| モノクロピクセルフォーマット | mono8, mono12 |

| イメージング性能 | |
|---|---|
| ダイナミックレンジ | 65.6 dB |
| SNR | 40 dB |

## タイミングとゲイン

| | |
|---|---|
| 最大フレームレート | 17.4 fps |
| 露光時間 | 22 µs to 60 s |
| ゲイン | 0.0 dB to 18.0 dB |

## I/Oと電源

| | |
|---|---|
| 非絶縁線 | 0 x LVDS input, 0 x LVDS output, 0 x TTL input, 0 x TTL output, 2 x 24V input, 4 x Open drain output, |
| 特定の非絶縁線 | 1 x RS232 input, 1 x RS232 output, 0 x RS422 input, 0 x RS422 output, |
| 光絶縁線 | 1 x Optical isolated input, 0 x Optical isolated input, |
| I/Oコネクタ | 12-pin Hirose HR10A-10P-12S |
| 電源 | 10 to 25VDC, Power over Ethernet (POE+, in option -P) |
| 消費電力 | External: 15 W (typical) |

## 機械的特性

| | |
|---|---|
| 本体寸法（L x W x H mm） | 76 × 70 × 70 |
| フィルター/保護ガラス | N-BK7 - AR coating |
| IP等級 | IP30 |
| レンズマウント | M58x0.75 |
| 重量 | 420 g |

## オンボードメモリ・FPGA

| | |
|---|---|
| 画像バッファ（RAM） | 448 MByte |
| 不揮発性メモリ（フラッシュ） | 32 MByte |

## インターフェース

| | |
|---|---|
| デジタルインターフェース | 10gige |
| インターフェースコネクタ | (RJ-45) |
| ビジョン規格 | GigE Vision 2.0 |

## FW機能 - 画像制御

| | |
|---|---|
| 露光モード | manual, auto |
| ゲインモード | auto, manual |
| 画像制御機能 | roi, lut, mirror-image, dpc, shading-correction, ffc |

## FW□□ - □□□□□

| | |
|---|---|
| □□□□□□□/□□ | internal, software, external |
| □□□□□□□ | User Sets, POE, PWM(4), Sequencer, |

## Quantum Efficiency



Allied Vision

## Technical Drawing

### front

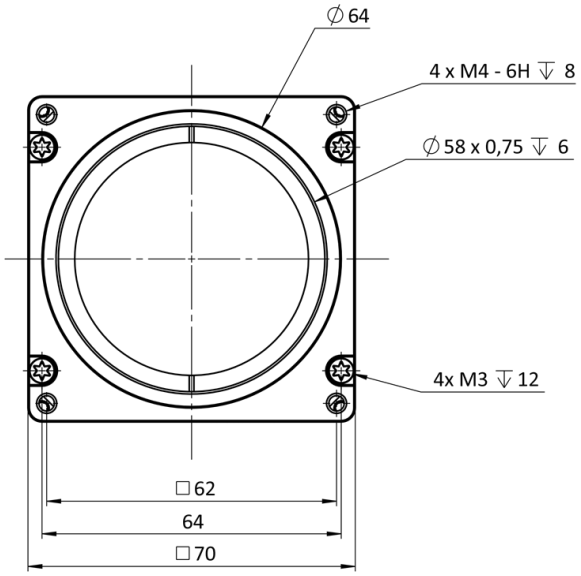


### back

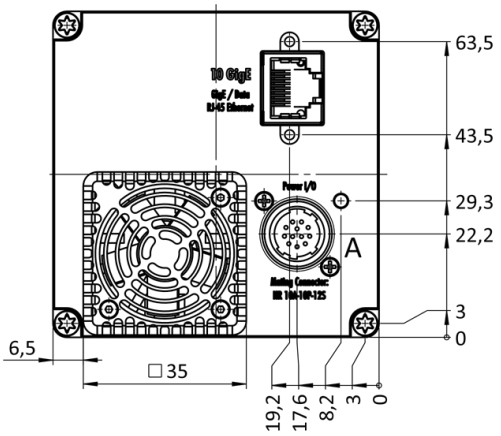


### cross section

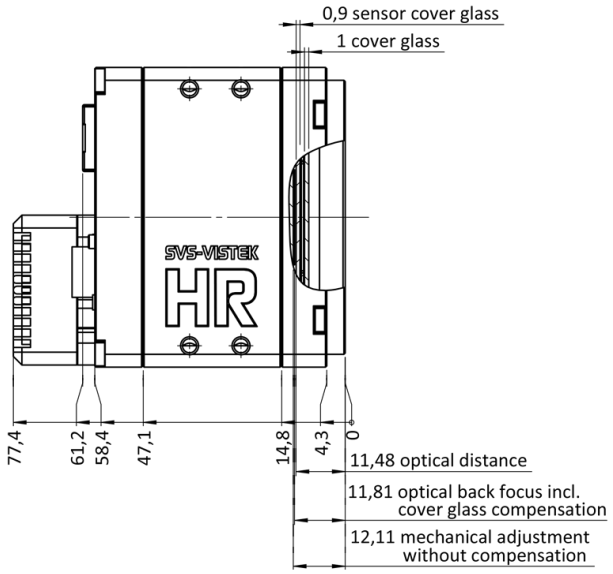


### right side

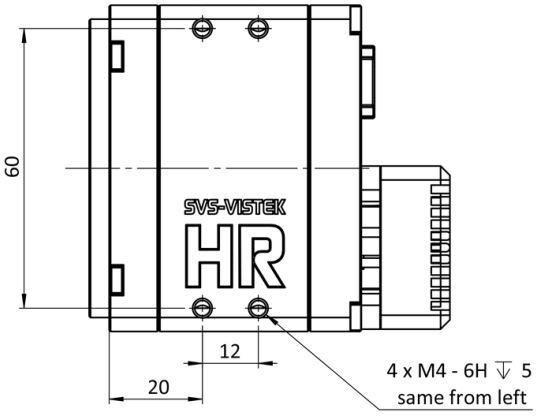

top

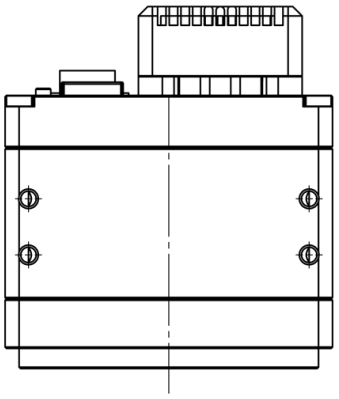

bottom

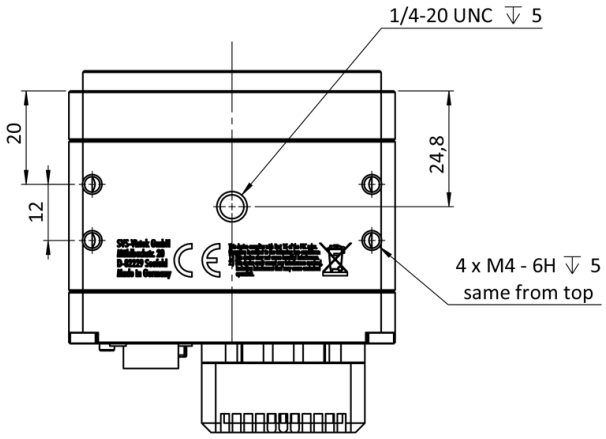


3D

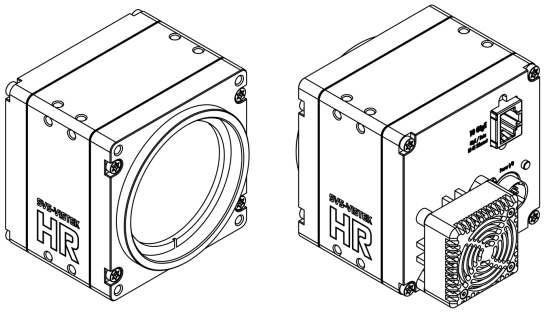

## I/O pin assignment

Hirose 12 Pin

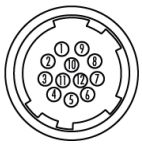

| | | |
|---|---|---|
| 1 | VIN – | (GND) |
| 2 | VIN + | (10 V to 25 V DC) |
| 3 | IN 4 | (RXD RS232) |
| 4 | OUT 4 | (TXD RS232) |
| 5 | IN 1 | (0 - 24V) |
| 6 | IN 2 | (0 - 24V) |
| 7 | OUT 1 | (open drain) |
| 8 | OUT 2 | (open drain) |
| 9 | IN 3 + | (opto In + ) |
| 10 | IN 3 – | (opto In –) |
| 11 | OUT 3 | (open drain) |
| 12 | OUT 0 | (open drain) |