

Allied Vision

HR 10GigE

hr51CXGE-G2

一般	
モデル	hr51CXGE-G2
製品コード	F004154
製品シリーズ	HR 10GigE
ステータス	Deleted

センサー	
センサータイプ	Area scan
クロマ	Color
スペクトル	Visible
スペクトル範囲	400 nm to 1000 nm
解像度	8,424 × 6,032 (51.00 MP)
センサーモデル	Gpixel GMAX4651-BVC-BU2
センサー構造（材料）	cmos
シャッタータイプ	Global shutter (GS)
センサーサイズ	38.75 × 27.75 mm (47.66 mm, 35mm Full Frame)
ピクセルサイズ	4.60 µm × 4.60 µm

ピクセルフォーマット	
センサービット深度	8-Bit,12-Bit
RGBピクセルフォーマット	bayer8, bayer12

イメージング性能	
ダイナミックレンジ	65 dB
SNR	42.6 dB

タイミングとゲイン

最大フレームレート	23.7 fps
露光時間	60 µs (max)
ゲイン	0.0 dB to 40.0 dB

I/Oと電源

非絶縁線	0 x LVDS input, 0 x LVDS output0 x TTL input, 0 x TTL output, 2 x 24V input, 4 x Open drain output
特定の非絶縁線	1 x RS232 input, 1 x RS232 output, 0 x RS422 input, 0 x RS422 output
光絶縁線	1 x Optical isolated input, 0 x Optical isolated Input,
電源	10 to 25VDC
消費電力	External: 17 W (typical at 12 VDC)

機械的特性

本体寸法（L x W x H mm）	77 × 70 × 70
フィルター/保護ガラス	IR-Cut 680
IP等級	IP30
レンズマウント	M58x0.75
重量	380 g

オンボードメモリ・FPGA

画像バッファ（RAM）	448 MByte

インターフェース

デジタルインターフェース	10gige
インターフェースコネクタ	(RJ-45)

FW機能 - 画像制御

露光モード	Manual, Auto
ゲインモード	Auto, Manual
ホワイトバランスモード	auto, manual
画像制御機能	FW Features - Image Control

FW機能 - カメラ制御

トリガーモード/同期	INTERNAL,SOFTWARE,EXTERNAL

FW□□ - □□□□□

□□□□□□□□	User Sets, POE, PWM(4), Sequencer,

Quantum Efficiency

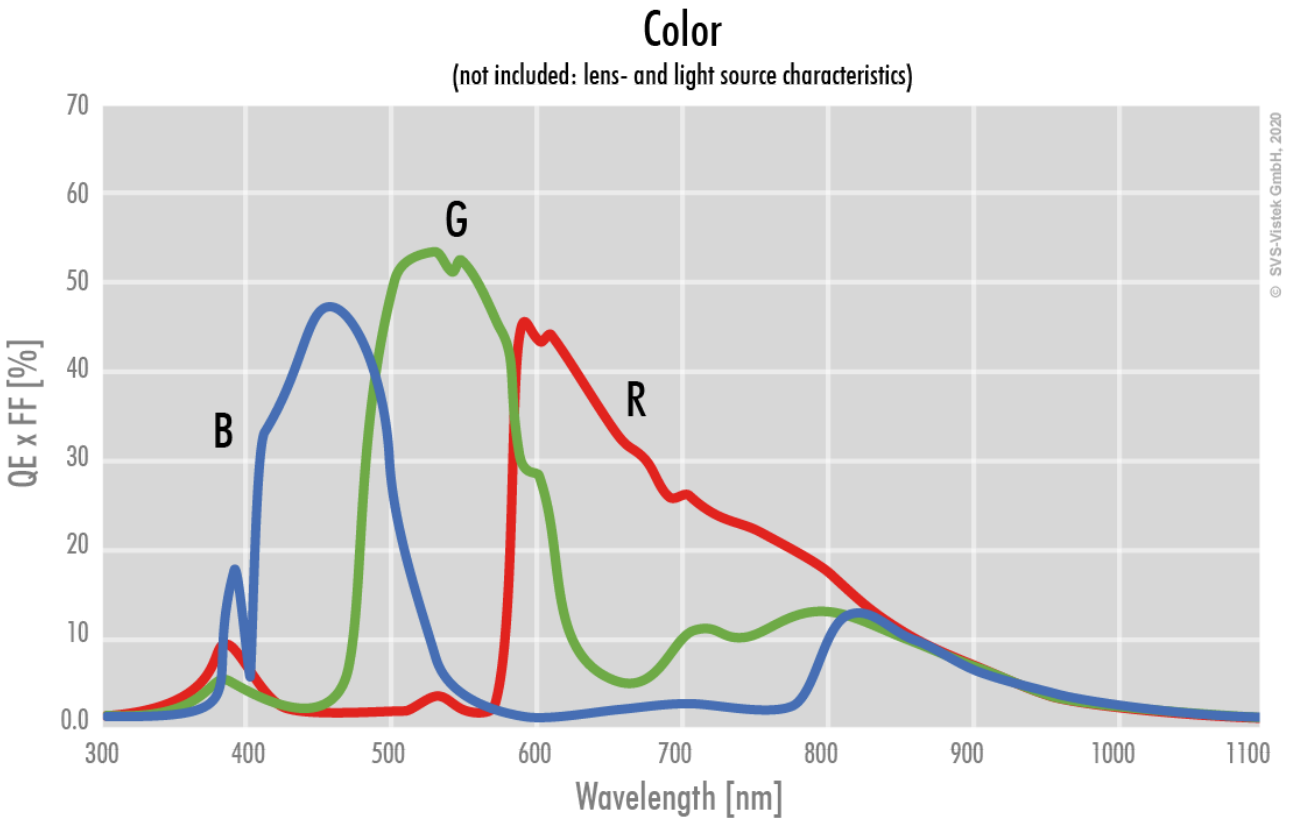

Allied Vision

Technical Drawing

front

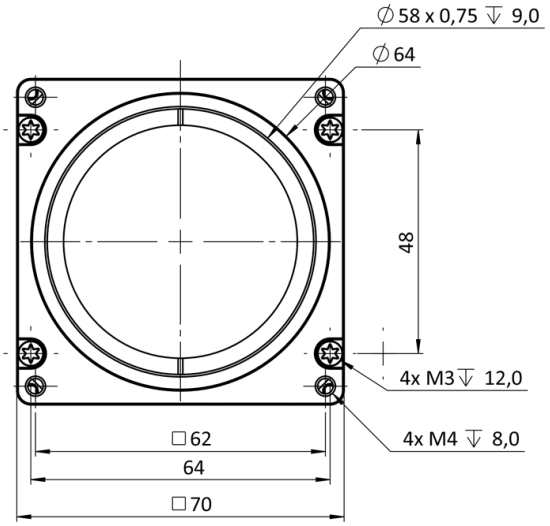

back

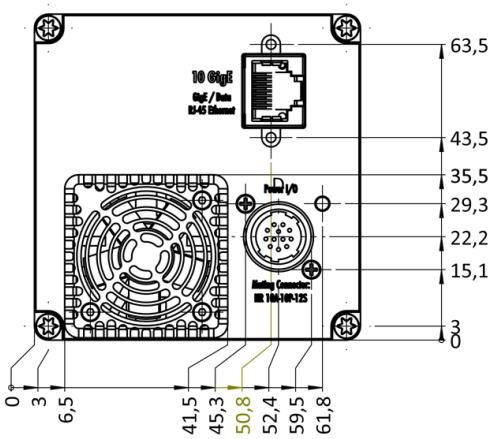

cross section

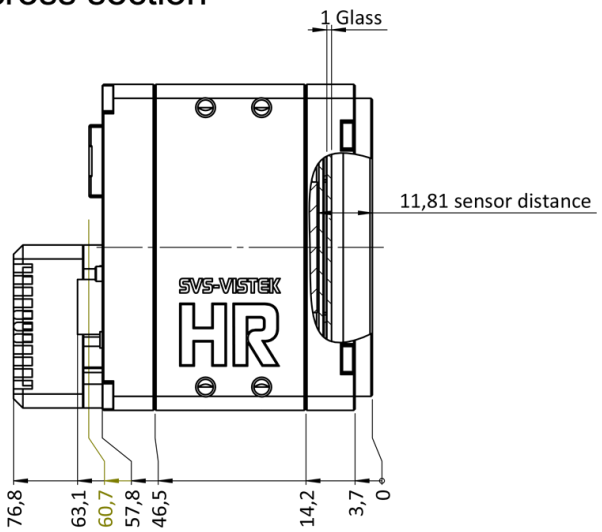

right side

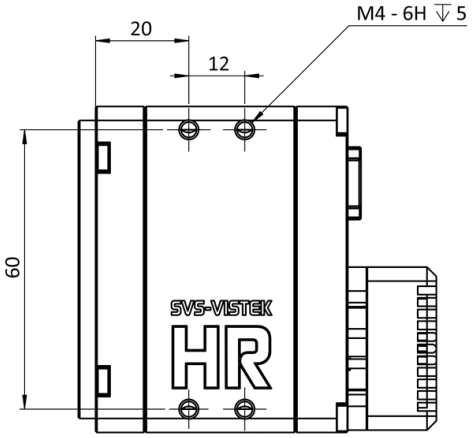

top

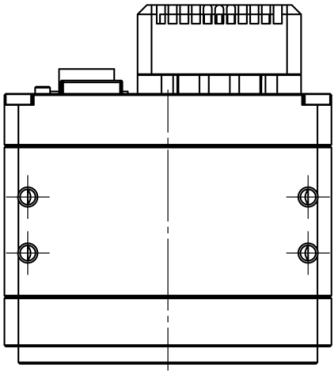

bottom

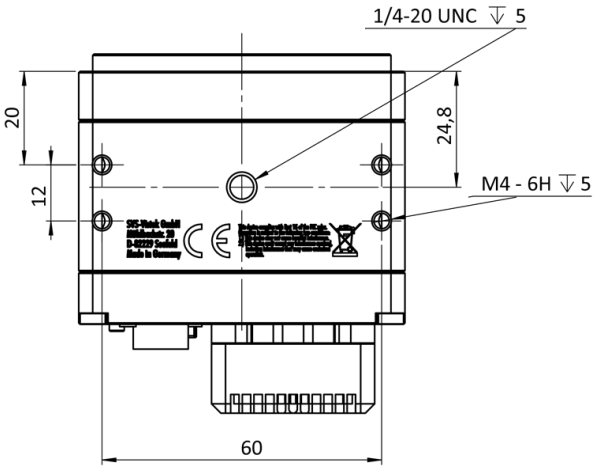

3D

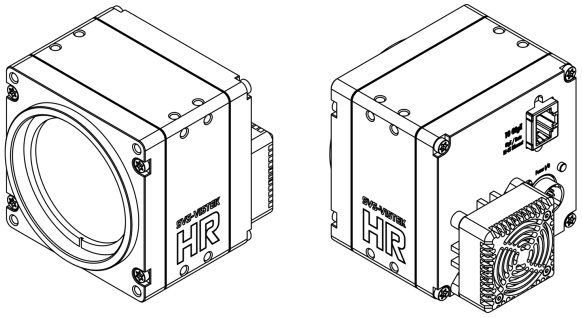

I/O pin assignment

Hirose 12 Pin

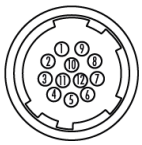

1	VIN –	(GND)	7	OUT 1	(open drain)
2	VIN +	(10 V to 25 V DC)	8	OUT 2	(open drain)
3	IN 4	(RXD RS232)	9	IN 3 +	(opto In +)
4	OUT 4	(TXD RS232)	10	IN 3 –	(opto In –)
5	IN 1	(0 - 24V)	11	OUT 3	(open drain)
6	IN 2	(0 - 24V)	12	OUT 0	(open drain)