Allied Vision

HR CoaXPress

hr65CCX

一般

型號	hr65CCX
產品編號	F004149
產品系列	HR CoaXPress
狀態	Available

感測器

感測器類型	Area scan
色度	Color
光譜	Visible
光譜範圍	400 nm to 1000 nm
解析度	9,344 × 7,000 (65.00 MP)
感測器型號	Gpixel GMAX3265
感測器架構 (材料)	cmos
快門類型	Global shutter (GS)
感測器尺寸	29.9 × 22.4 mm (37.36 mm, Type 2.3)
像素大小	3.20 µm × 3.20 µm

像素格式

感測器位深	8-bit, 10-bit
RGB 像素格式	bayer8, bayer10

影像性能

動態範圍	65.6 dB
訊噪比	40 dB

時序與增益

最大影格率	35.5 fps
曝光時間	12 µs to 60 s
增益	0.0 dB to 18.0 dB

I/O 與電源

非隔離線	0 x LVDS input, 0 x LVDS output, 0 x TTL input, 0 x TTL output, 2 x 24V input, 4 x Open drain output,
特定非隔離線	1 x RS232 input, 1 x RS232 output, 0 x RS422 input, 0 x RS422 output,
光隔離線	1 x Optical isolated input, 0 x Optical isolated input,
I/O 連接器	12-pin Hirose HR10A-10P-12S
電源供應	10 to 25VDC, Power over CoaXPress
功耗	External: 10.5 W (typical)

操作條件

操作溫度 (機殼)	-10 °C to 65 °C

機械特性

機殼尺寸 (長 x 寬 x 高 mm)	76 × 70 × 70
濾光片/保護玻璃	IR-Cut - 680nm
防護等級	IP30
鏡頭接口	M58x0.75
重量	420 g

板載記憶體與 FPGA

非揮發性記憶體 (Flash)	160 MByte

介面

數位介面	cxp-6 with 4 connections
介面連接器	(Din1.0/2.3)
視覺標準	CoaXPress 1.0

FW 功能 – 影像控制

曝光模式	manual, auto, external

FW 功能 – 影像控制

增益模式	auto, manual
白平衡模式	auto, manual
影像控制功能	roi, lut, mirror-image

FW 功能 – 相機控制

觸發模式/同步	internal, software, external
相機控制功能	PoCxP, User Sets, PWM(4), Sequencer,

量子效率

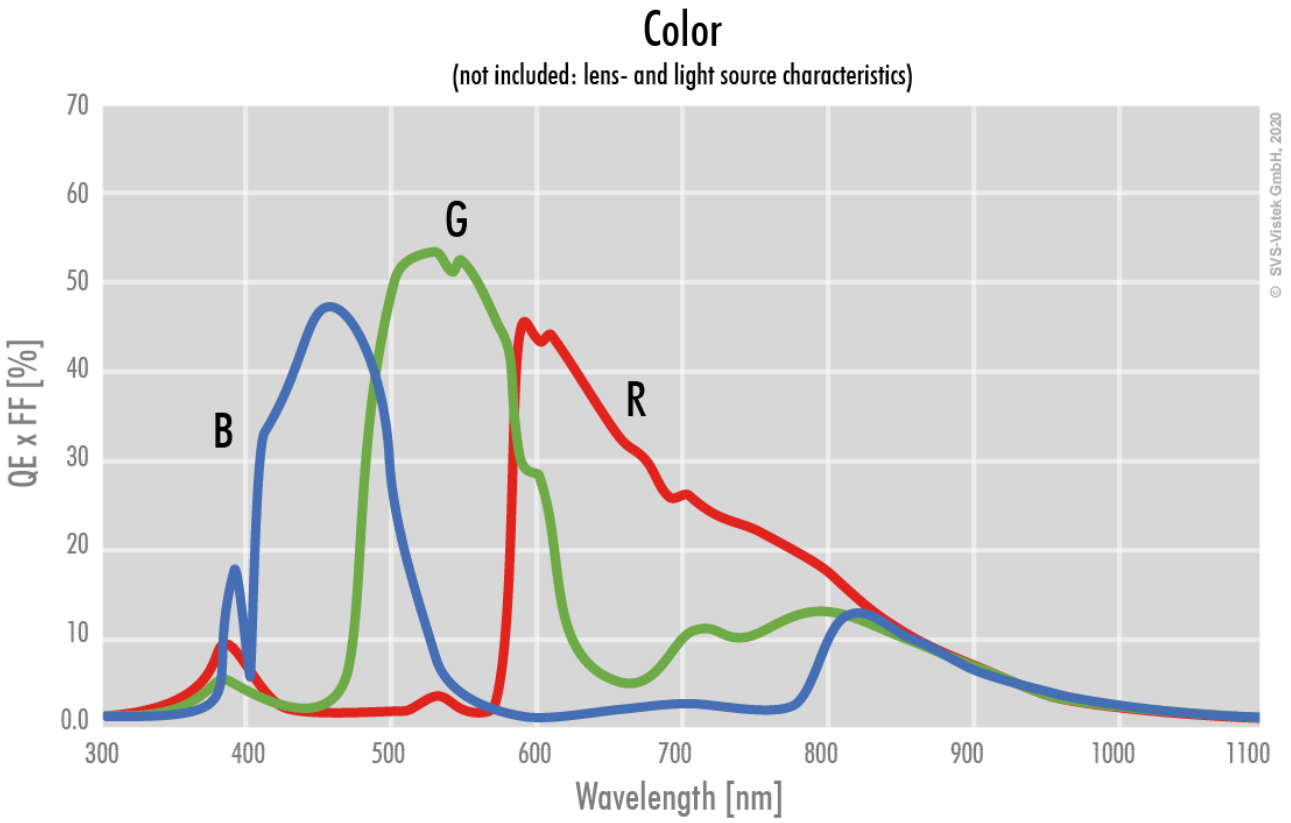
Color
(not included: lens- and light source characteristics)
QE x FF [%]
70
60
50
40
30
20
10
0.0
300
400
500
600
700
800
900
1000
1100
Wavelength [nm]
B
G
R
© SVS-Vistek GmbH, 2020

技術圖紙

front

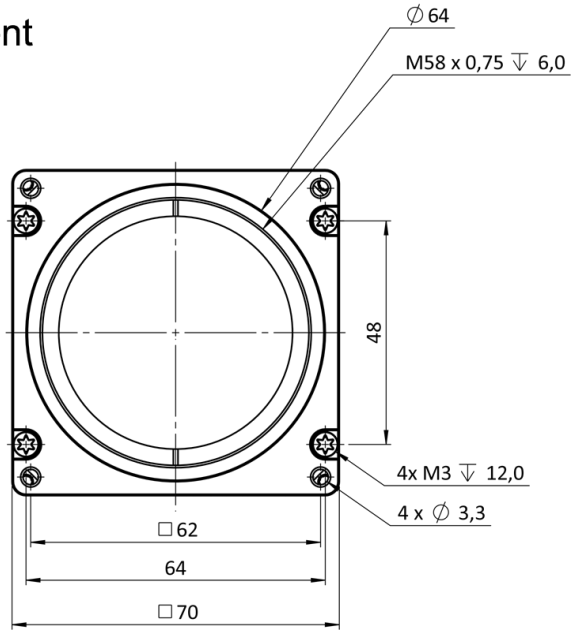

back

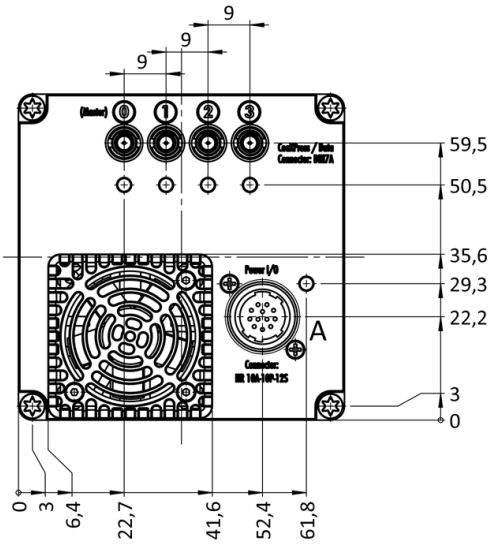

cross section

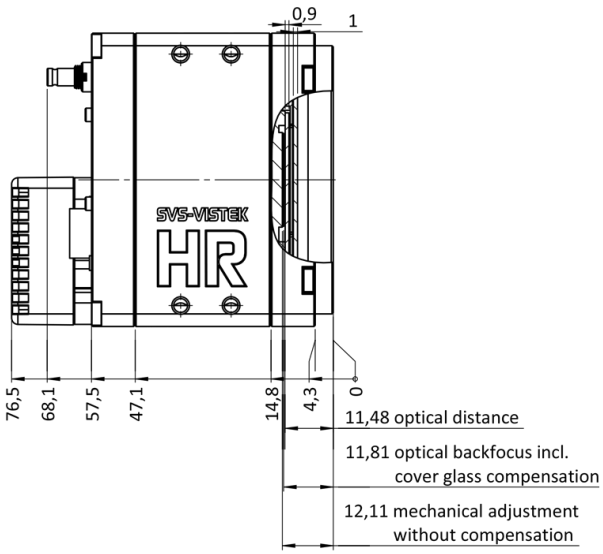

right side

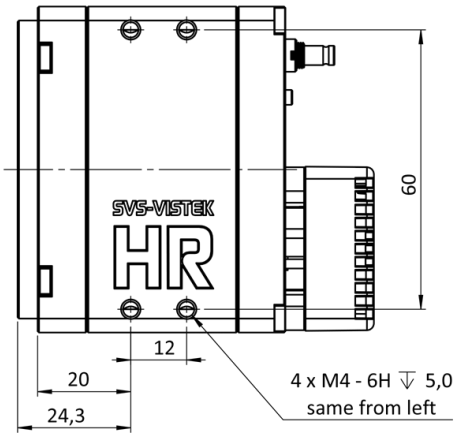

top

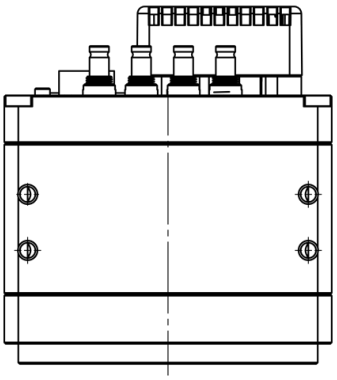

bottom

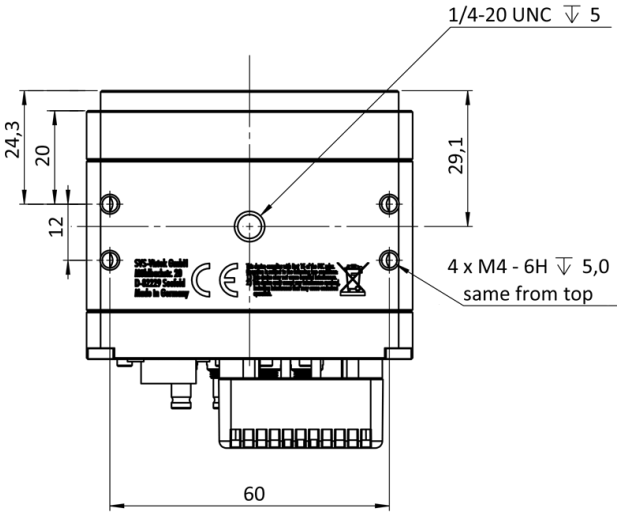

3D

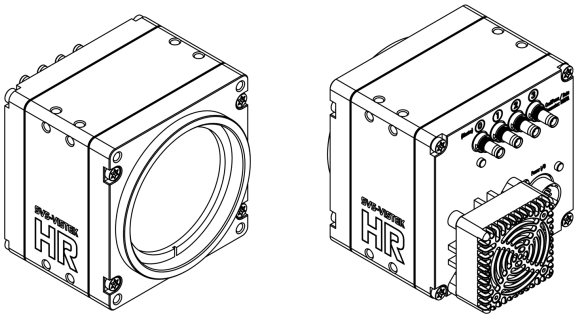

I/O 引腳分配

Hirose 12 Pin

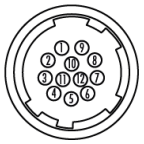

1	VIN –	(GND)	7	OUT 1	(open drain)
2	VIN +	(10 V to 25 V DC)	8	OUT 2	(open drain)
3	IN 4	(RXD RS232)	9	IN 3 +	(opto In +)
4	OUT 4	(TXD RS232)	10	IN 3 –	(opto In –)
5	IN 1	(0 - 24V)	11	OUT 3	(open drain)
6	IN 2	(0 - 24V)	12	OUT 0	(open drain)