

Allied Vision

HR Camera Link

hr25MCL

一般	
モデル	hr25MCL
製品コード	F004051
製品シリーズ	HR Camera Link
ステータス	Available

センサー	
センサータイプ	Area scan
クロマ	Mono
スペクトル	Visible
スペクトル範囲	400 nm to 1000 nm
解像度	5,120 × 5,120 (25.00 MP)
センサーモデル	ON Semi PYTHON 25K
センサー構造（材料）	cmos
シャッタータイプ	Global shutter (GS)
センサーサイズ	23.04 × 23.04 mm (32.58 mm, Type APS-H)
ピクセルサイズ	4.50 µm × 4.50 µm

ピクセルフォーマット	
センサービット深度	8-bit, 10-bit
モノクロピクセルフォーマット	bayer8, bayer10

タイミングとゲイン	
最大フレームレート	31.8 fps
露光時間	21 µs to 60 s
ゲイン	0.0 dB to 18.0 dB

I/Oと電源

非絶縁線	0 x LVDS input, 0 x LVDS output, 0 x TTL input, 0 x TTL output, 2 x 24V input, 4 x Open drain output,
特定の非絶縁線	1 x RS232 input, 1 x RS232 output, 0 x RS422 input, 0 x RS422 output,
光絶縁線	1 x Optical isolated input, 0 x Optical isolated input,
I/Oコネクタ	12-pin Hirose HR10A-10P-12S
電源	10 to 25VDC
消費電力	External: 10 W (typical)

動作条件

動作温度（筐体）	-10 °C to 65 °C

機械的特性

本体寸法（L x W x H mm）	56 × 70 × 70
IP等級	IP40
レンズマウント	M58x0.75
重量	420 g

オンボードメモリ・FPGA

不揮発性メモリ（フラッシュ）	32 MByte

インターフェース

デジタルインターフェース	camera link 80-bit
インターフェースコネクタ	SDR

FW機能 - 画像制御

露光モード	manual, auto, external
ゲインモード	auto, manual
画像制御機能	lut, mirror-image, dpc, shading-correction, ffc

FW機能 - カメラ制御

トリガーモード/同期	internal, software, external
カメラ制御機能	User Sets, PWM(4), Sequencer,

Quantum Efficiency

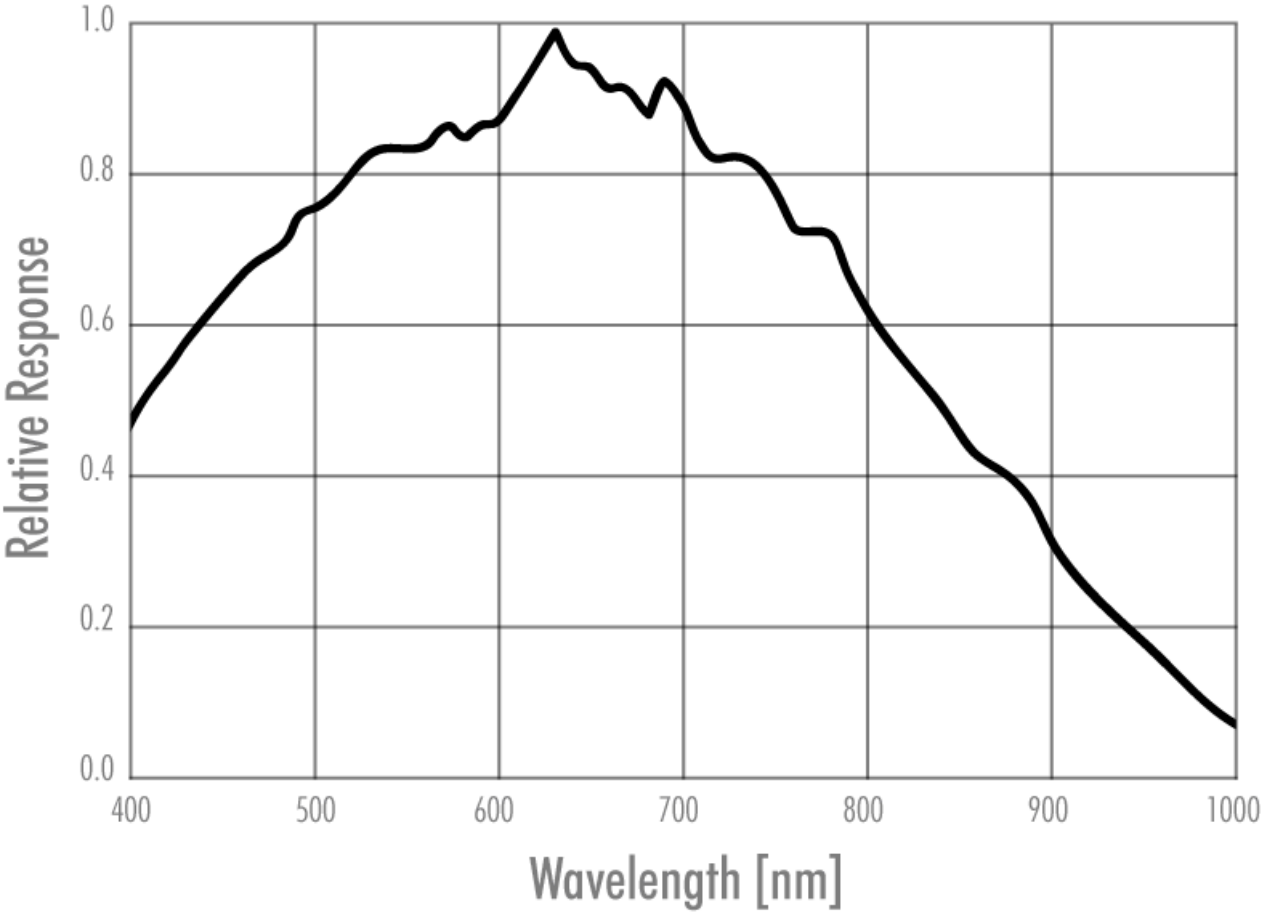

Technical Drawing

front view

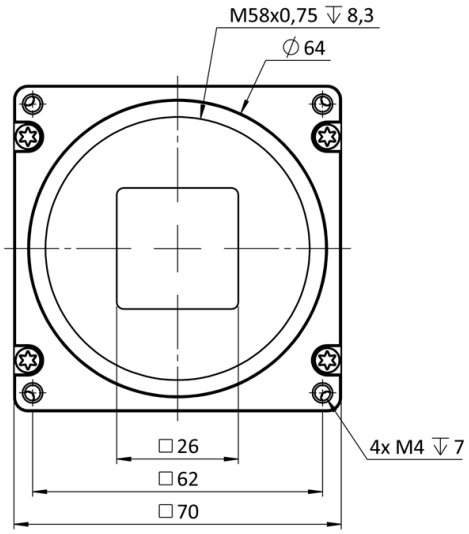

back view

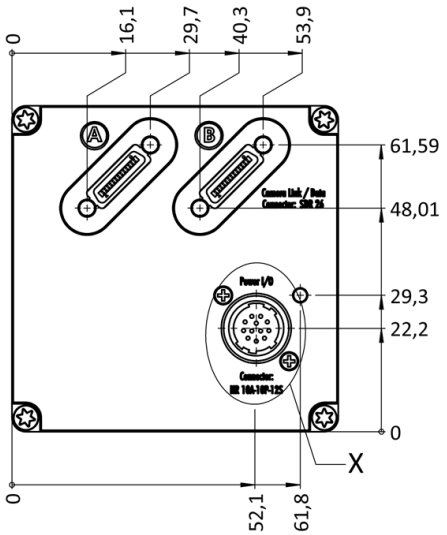

cross section

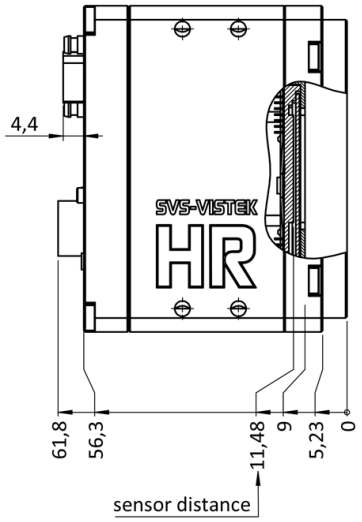

right view

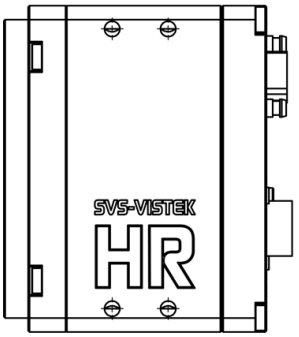

top view

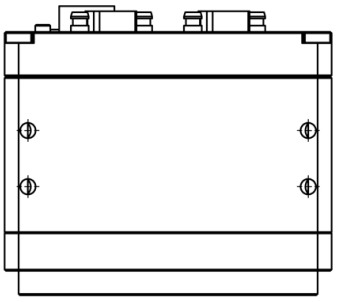

bottom view

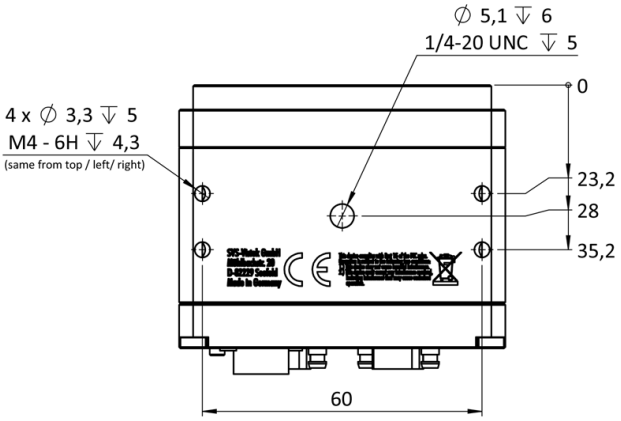

3D view



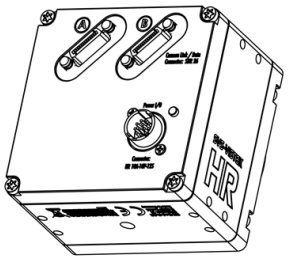

I/O pin assignment

Hirose 12 Pin

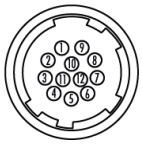

1	VIN –	(GND)	7	OUT 1	(open drain)
2	VIN +	(10 V to 25 V DC)	8	OUT 2	(open drain)
3	IN 4	(RXD RS232)	9	IN 3 +	(opto In +)
4	OUT 4	(TXD RS232)	10	IN 3 –	(opto In –)
5	IN 1	(0 - 24V)	11	OUT 3	(open drain)
6	IN 2	(0 - 24V)	12	OUT 0	(open drain)