

Allied Vision

EXO USB3

exo4000MU3

一般	
モデル	exo4000MU3
製品コード	F001627
製品シリーズ	EXO USB3
ステータス	Available

センサー	
センサータイプ	Area scan
クロマ	Mono
スペクトル	Visible
スペクトル範囲	400 nm to 1000 nm
解像度	2,048 × 2,048 (4.00 MP)
センサーモデル	CMOSIS/ams CMV4000
センサー構造（材料）	cmos
シャッタータイプ	Global shutter (GS)
センサーサイズ	11.26 × 11.26 mm (15.93 mm, Type 1)
ピクセルサイズ	5.50 µm × 5.50 µm

ピクセルフォーマット	
センサービット深度	8-bit, 12-bit
モノクロピクセルフォーマット	mono8, mono12packed

イメージング性能	
ダイナミックレンジ	52 dB
SNR	38 dB

タイミングとゲイン

最大フレームレート	74 fps
露光時間	27 µs to 10 s
ゲイン	0.0 dB to 11.0 dB

I/Oと電源

非絶縁線	0 x LVDS input, 0 x LVDS output, 0 x TTL input, 0 x TTL output, 2 x 24V input, 4 x Open drain output,
特定の非絶縁線	1 x RS232 input, 1 x RS232 output, 0 x RS422 input, 0 x RS422 output,
光絶縁線	1 x Optical isolated input, 0 x Optical isolated input,
I/Oコネクタ	12-pin Hirose HR10A-10P-12S
電源	10 to 25VDC
消費電力	External: 4.5 W (typical)

機械的特性

本体寸法（L x W x H mm）	47 × 50 × 50
フィルター/保護ガラス	K9 - AR coating - 400-850nm
IP等級	IP40
レンズマウント	C-Mount
重量	138 g

オンボードメモリ・FPGA

画像バッファ（RAM）	192 MByte
不揮発性メモリ（フラッシュ）	32 MByte

インターフェース

デジタルインターフェース	usb3.0
インターフェースコネクタ	(Micro-B)
ビジョン規格	USB3 Vision

FW機能 - 画像制御

露光モード	manual, auto, external
ゲインモード	auto, manual
画像制御機能	roi, lut, mirror-image, dpc, shading-correction

FW□□ - □□□□□

□□□□□□□/□□	internal, software, external
□□□□□□□	User Sets, PWM(4), Sequencer,

Quantum Efficiency

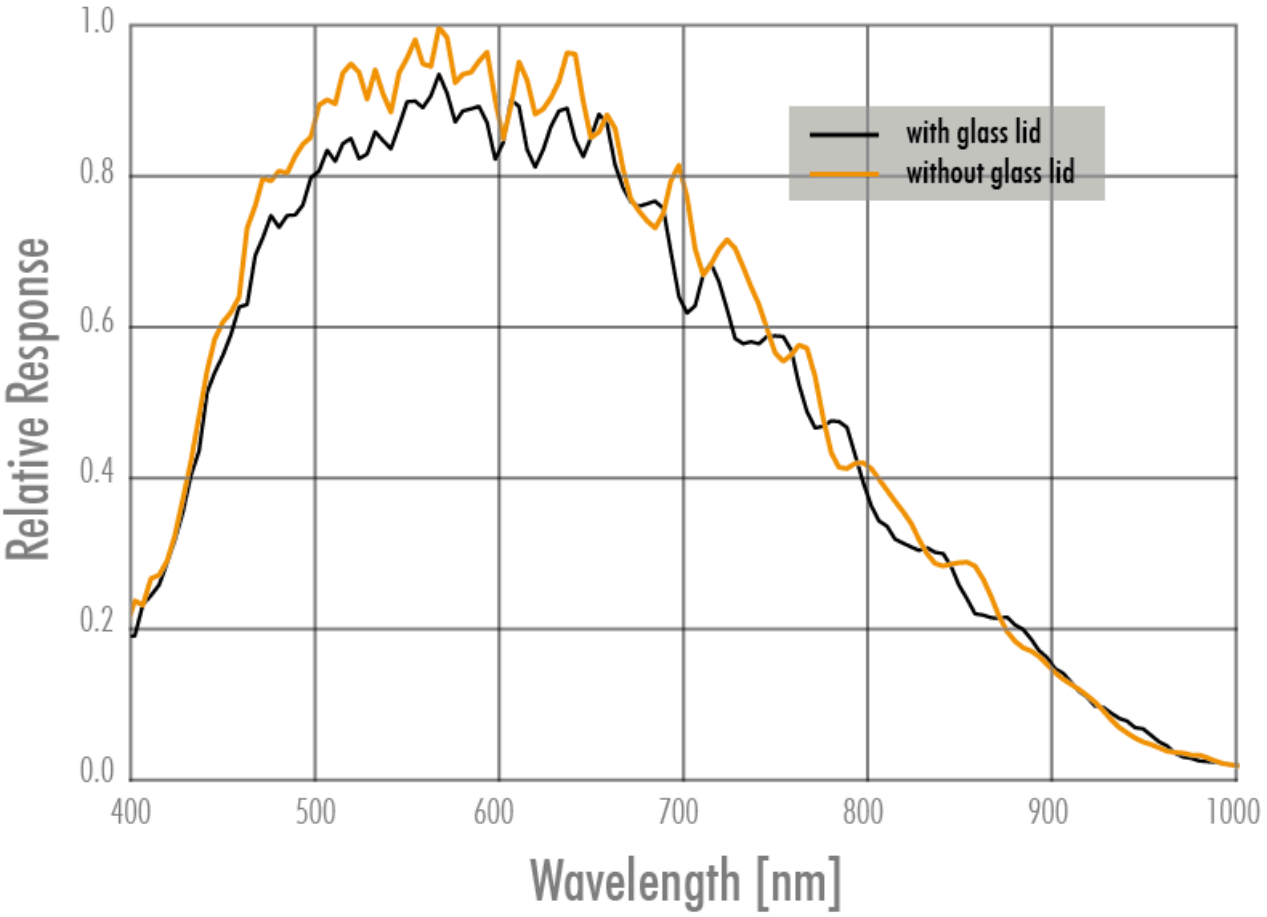

Allied Vision

Technical Drawing

front

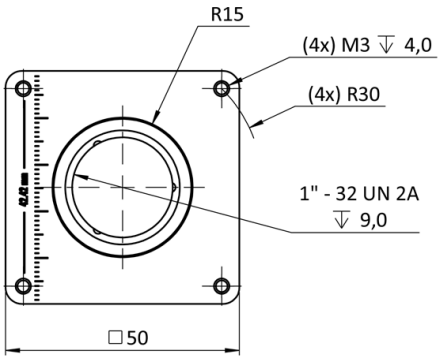

back

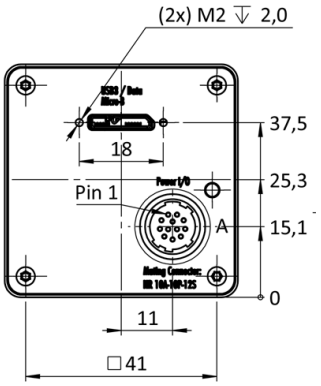

cross section

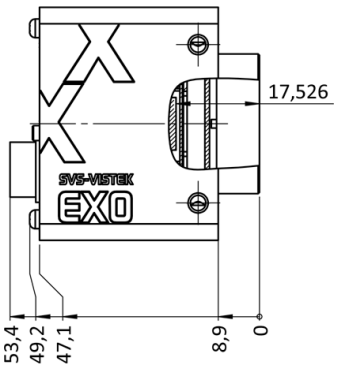

right side

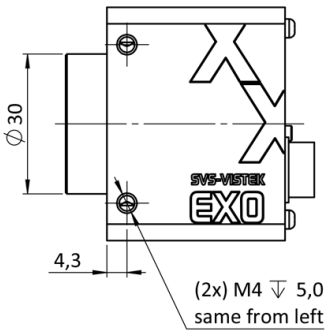

top

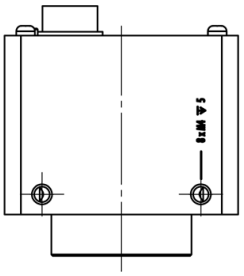

bottom

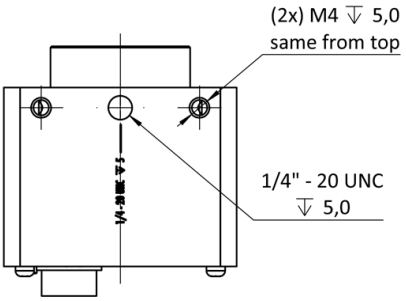

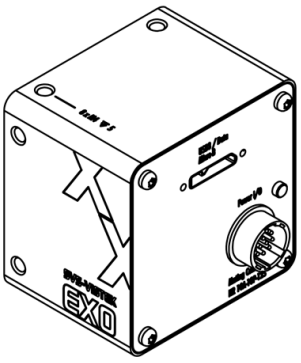

I/O pin assignment

Hirose 12 Pin

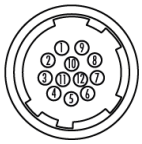

1	VIN –	(GND)	7	OUT 1	(open drain)
2	VIN +	(10 V to 25 V DC)	8	OUT 2	(open drain)
3	IN 4	(RXD RS232)	9	IN 3 +	(opto In +)
4	OUT 4	(TXD RS232)	10	IN 3 –	(opto In –)
5	IN 1	(0 - 24V)	11	OUT 3	(open drain)
6	IN 2	(0 - 24V)	12	OUT 0	(open drain)