Allied Vision



HR 10GigE

hr51CXGE-G2

□□	
□□	hr51CXGE-G2
□□ □□	F004154
□□ □□□	HR 10GigE
□□	Deleted

□□	
□□ □□	Area scan
□□□	Color
□□□□	Visible
□□□□ □□	400 nm to 1000 nm
□□□	8,424 × 6,032 (51.00 MP)
□□ □□	Gpixel GMAX4651-BVC-BU2
□□ □□□□ (□□)	cmos
□□ □□	Global shutter (GS)
□□ □□	38.75 × 27.75 mm (47.66 mm, 35mm Full Frame)
□□ □□	4.60 µm × 4.60 µm

□□ □□	
□□ □□ □□	8-Bit,12-Bit
RGB □□ □□	bayer8, bayer12

□□□ □□	
□□□□ □□□	65 dB
SNR	42.6 dB

타이밍 및 게인

최대 프레임 속도	23.7 fps
노출 시간	60 µs (max)
게인	0.0 dB to 40.0 dB

I/O 및 전원

비절연 라인	0 x LVDS input, 0 x LVDS output0 x TTL input, 0 x TTL output, 2 x 24V input, 4 x Open drain output
특정 비절연 라인	1 x RS232 input, 1 x RS232 output, 0 x RS422 input, 0 x RS422 output
광절연 라인	1 x Optical isolated input, 0 x Optical isolated Input,
전원 공급 장치	10 to 25VDC
전력 소비	External: 17 W (typical at 12 VDC)

기계적 특성

본체 치수 (L x W x H mm)	77 × 70 × 70
필터/보호 유리	IR-Cut 680
IP 등급	IP30
렌즈 마운트	M58x0.75
무게	380 g

온보드 메모리 및 FPGA

이미지 버퍼 (RAM)	448 MByte

인터페이스

디지털 인터페이스	10gige
인터페이스 커넥터	(RJ-45)

FW 기능 - 이미지 제어

노출 모드	Manual, Auto
게인 모드	Auto, Manual
화이트 밸런스 모드	auto, manual
이미지 제어 기능	FW Features - Image Control

FW 기능 - 카메라 제어

트리거 모드/동기화	INTERNAL,SOFTWARE,EXTERNAL

FW □□ - □□□ □□

□□□ □□ □□	User Sets, POE, PWM(4), Sequencer,

Quantum Efficiency

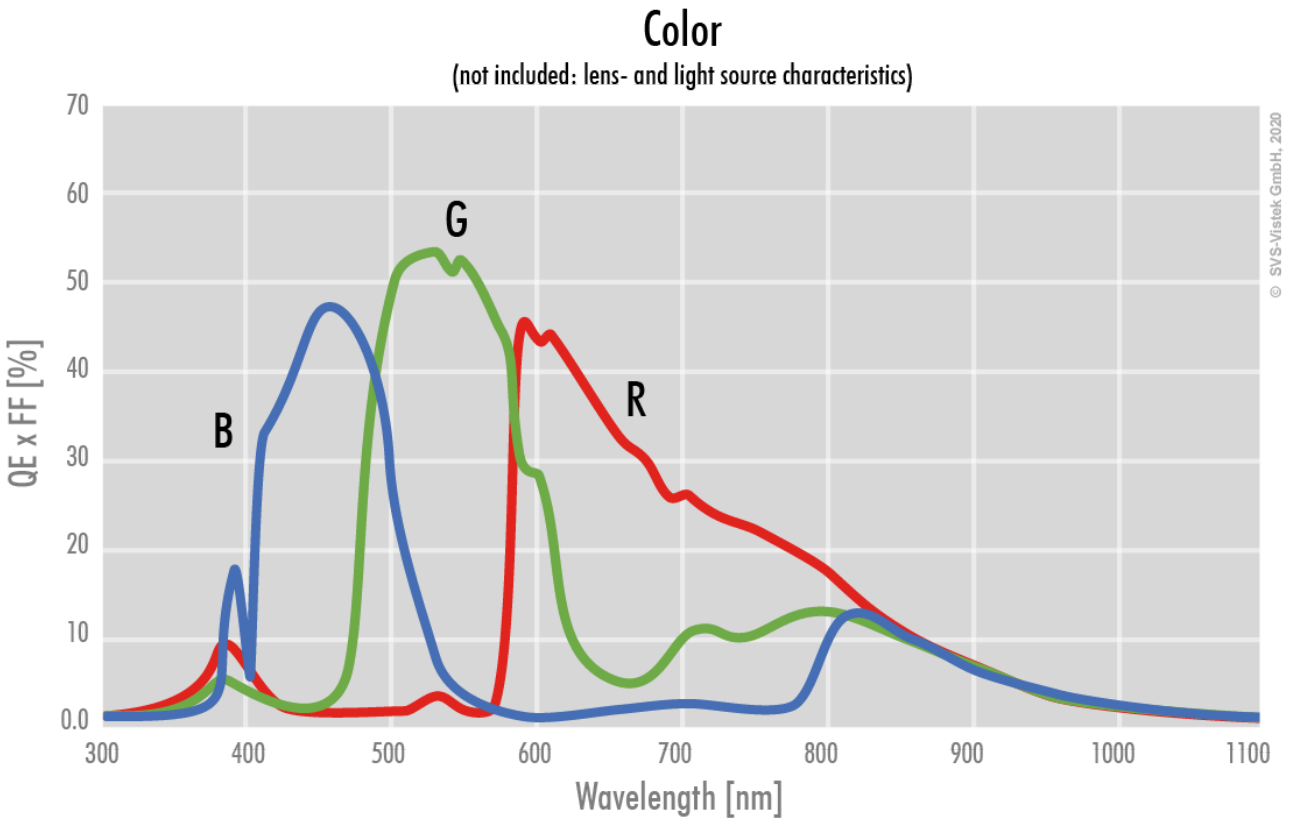

Allied Vision

Technical Drawing

front

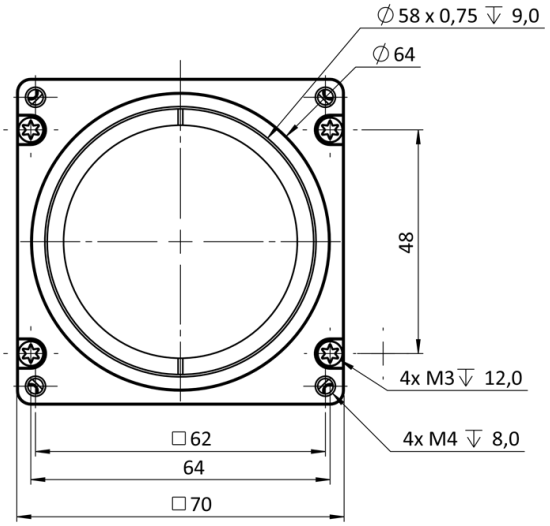

back

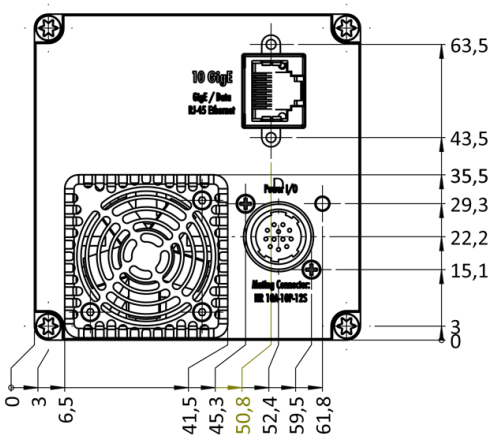

cross section

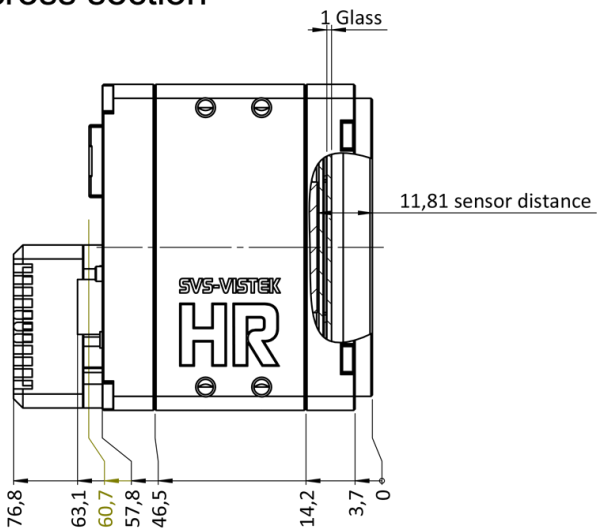

right side

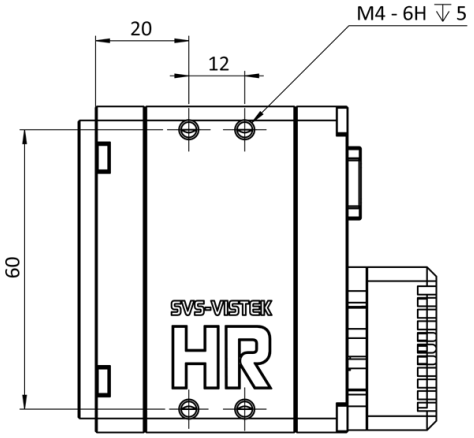

top

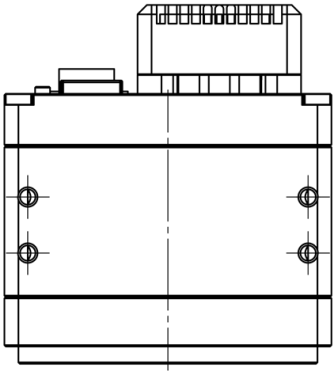

bottom

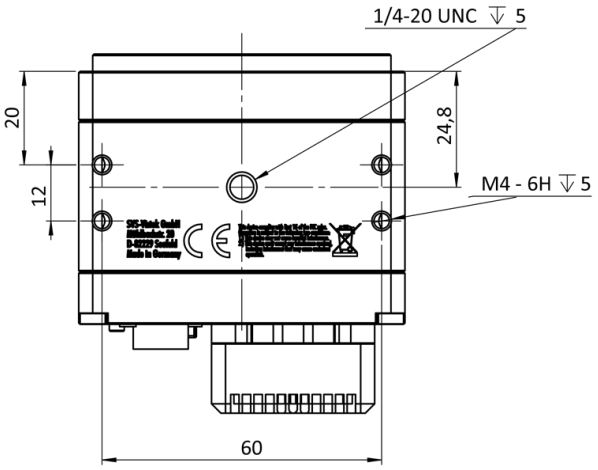

3D

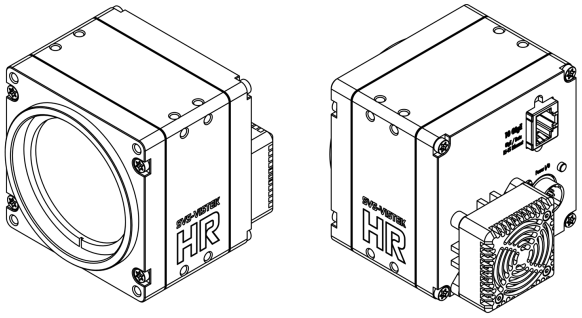

I/O pin assignment

Hirose 12 Pin

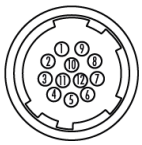

1	VIN –	(GND)	7	OUT 1	(open drain)
2	VIN +	(10 V to 25 V DC)	8	OUT 2	(open drain)
3	IN 4	(RXD RS232)	9	IN 3 +	(opto In +)
4	OUT 4	(TXD RS232)	10	IN 3 –	(opto In –)
5	IN 1	(0 - 24V)	11	OUT 3	(open drain)
6	IN 2	(0 - 24V)	12	OUT 0	(open drain)