Allied Vision

HR 100GigE

hr928M100GE



Preliminary product information. Features and technical specifications are subject to change without notice.

□□	
□□	hr928M100GE
□□ □□	F004276
□□ □□□	HR 100GigE
□□	Coming soon

□□	
□□ □□	Area scan
□□□	Mono
□□□□	Visible
□□□□ □□	400 nm to 1000 nm
□□□	8,256 × 8,256 (68.20 MP)
□□ □□	Sony IMX928
□□ □□□□ (□□)	cmos
□□ □□	Global shutter (GS)
□□ □□	22.62 × 22.62 mm (31.99 mm, Type 2)
□□ □□	2.74 µm × 2.74 µm

□□ □□	
□□ □□ □□	10-bit, 12-bit, 8-bit
□□□□ □□ □□	mono10, mono12, mono8

□□□ □ □□	
□□ □□□ □□	138 fps
□□ □□	8 µs to 60 s
□□	0.0 dB to 48.0 dB

preliminary

I/O 및 전원

디지털 입출	0 x LVDS input, 0 x LVDS output, 0 x TTL input, 0 x TTL output, 2 x 24V input, 2 x Open drain output,
직렬 인터페이 입출	0 x RS232 input, 0 x RS232 output, 1 x RS422 input, 1 x RS422 output,
디지털 입출	0 x Optical isolated input, 0 x Optical isolated input,
I/O 커넥터	12-pin Hirose HR10A-10P-12S
전원 공급 전압	24 to 25VDC
전원 소비	External: 30 W (typical)

환경 조건

작동 온도 (주변온도)	-10 °C to 60 °C

기계적 사양

치수 크기 (L x W x H mm)	93 × 62 × 62
렌즈/윈도우 재질	K9 - AR coating - 400-850nm
IP 등급	IP30
렌즈 마운트	M58x0.75
무게	550 g

메모리 인터페이 및 FPGA

메모리 용량 (RAM)	4032 MByte
비휘발성 메모리 (플래시)	32768 MByte

인터페이스

데이터 인터페이스	100gige
인터페이스 커넥터	(QSFP28)
통신 표준	GigE Vision 3.0

FW 기능 - 이미지 처리

노출 모드	auto, external, manual
게인 모드	auto, manual
이미지 처리 기능	dpc, ffc, lut, mirror-image, roi, shading-correction

preliminary

Allied Vision

Quantum Efficiency

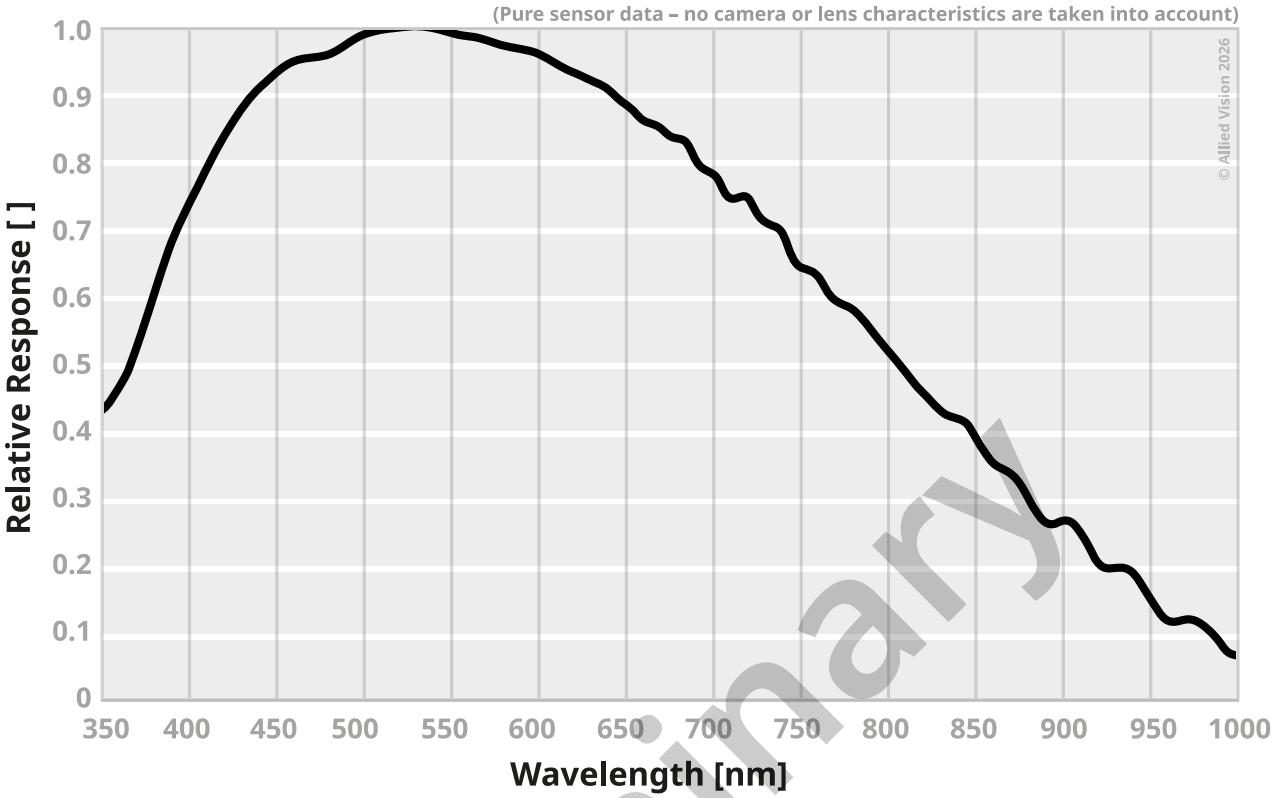

preliminary

Technical Drawing

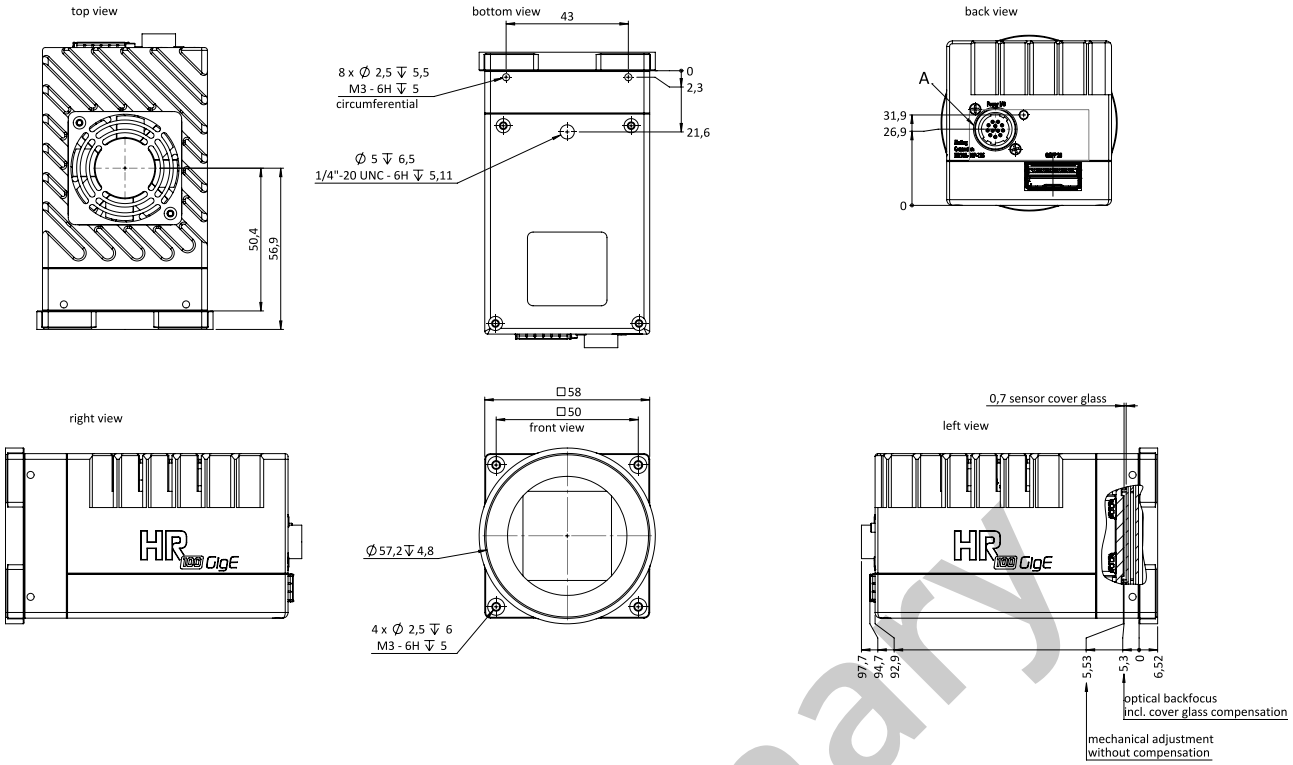

I/O pin assignment

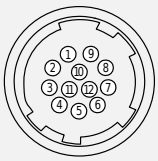

1	VIn- (GND)
2	VIn+ (24 V DC)
3	In 4 (RxD RS232)
4	Out 4 (TxD RS232)
5	In 1 (0 ... 24 V)
6	In 2 (0 ... 24 V)
7	Out 1 (open drain)
8	Out 2 (open drain)
9	In 3+(opto In+)
10	In 3-(opto In-)
11	Out 3 (open drain)
12	Out 0 (open drain)

preliminary