FXO CoaXPress

fxo901MCX12-2C



□□

□□	fxo901MCX12-2C
□□ □□	F002362
□□ □□□	FXO CoaXPress
□□	Available

□□

□□ □□	Area scan
□□□	Mono
□□□□	Visible
□□□□ □□	400 nm to 1000 nm
□□□	8,016 × 2,048 (16.40 MP)
□□ □□	Sony IMX901
□□ □□□□ (□□)	cmos
□□ □□	Global shutter (GS)
□□ □□	21.96 × 5.61 mm (22.67 mm, Type 1.4)
□□ □□	2.74 µm × 2.74 µm

□□ □□

□□ □□ □□	12-bit, 8-bit
□□□□ □□ □□	mono12, mono8

□□□ □ □□

□□ □□□ □□	135.4 fps
□□ □□	7 µs to 60 s
□□	0.0 dB to 48.0 dB

I/O 및 전원

디지털 입출	0 x LVDS input, 0 x LVDS output, 0 x TTL input, 0 x TTL output, 2 x 24V input, 4 x Open drain output,
직렬 포트 입출	1 x RS232 input, 1 x RS232 output, 0 x RS422 input, 0 x RS422 output,
광학적 입출	1 x Optical isolated input, 0 x Optical isolated input,
I/O 커넥터	12-pin Hirose HR10A-10P-12S
전원 공급 방식	10 to 25VDC, Power over CoaXPress
전력 소모	External: 12 W (typical)

작동 조건

온도 범위	-10 °C to 60 °C (비응축)
Humidity	10 % to 90 % (non-condensing)

물리적 특성

크기 (L x W x H mm)	72 × 50 × 50
렌즈/필터 없음	None
IP 등급	IP30
렌즈 마운트	C-Mount
무게	240 g

메모리 구성 및 FPGA

사용자 메모리 (비휘발)	32 MByte

인터페이스

커넥터 인터페이스	cxp-12 with 2 connections
인터페이스 커넥터	(micro-BNC)
인터 페이스	CoaXPress 2.0

FW 기능 - 이미지 처리

노출 모드	auto, external, manual
게인 모드	auto, manual
이미지 처리 기능	dpc, ffc, lut, mirror-image, roi, shading-correction

FW 기능 - 트리거 모드

트리거 소스/트리거	external, internal, software

Quantum Efficiency

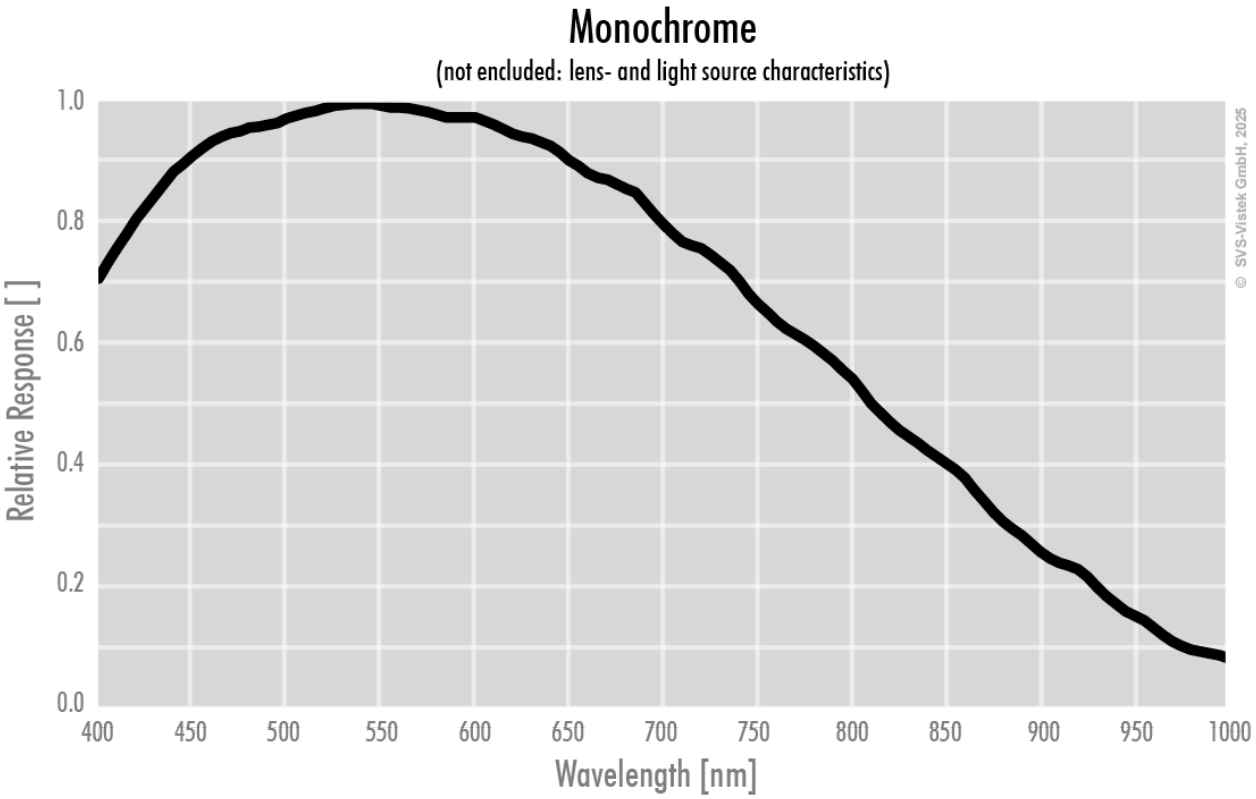

Technical Drawing

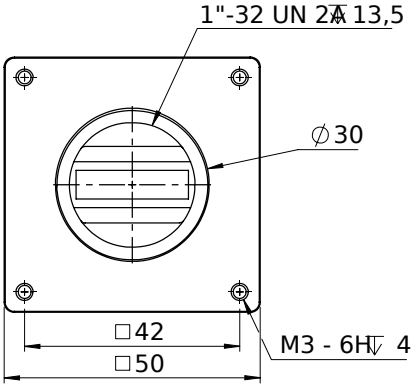

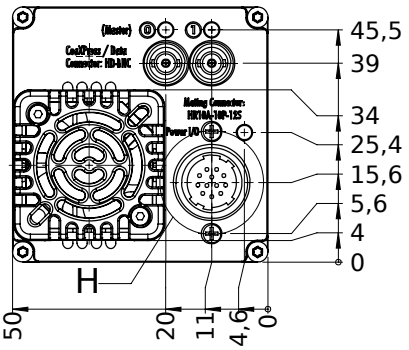

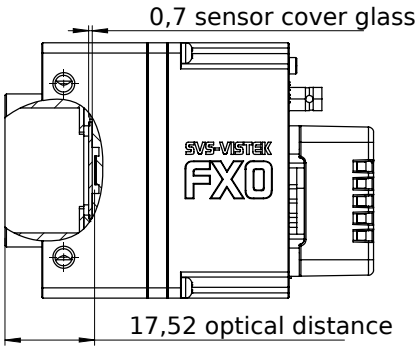

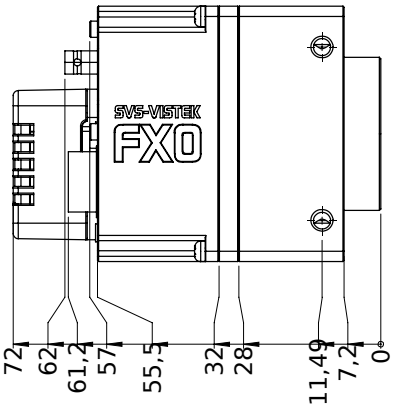

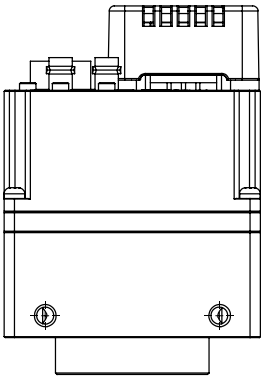

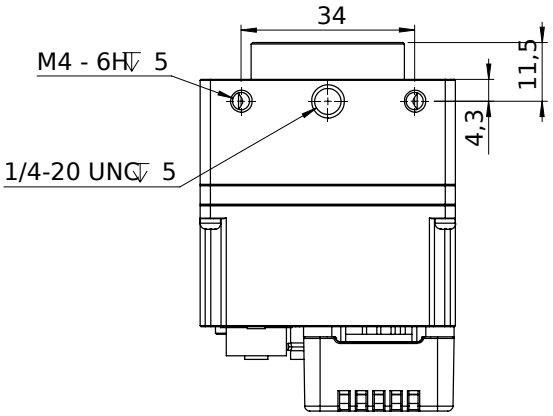

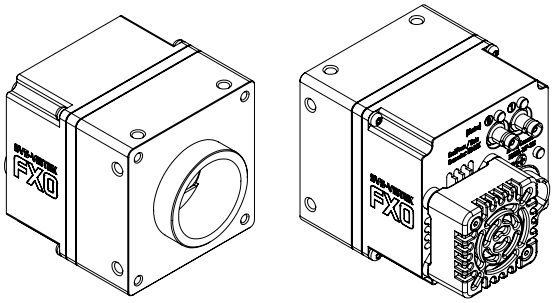

I/O pin assignment

Hirose 12 Pin

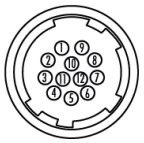

1	VIN –	(GND)	7	OUT 1	(open drain)
2	VIN +	(10 V to 25 V DC)	8	OUT 2	(open drain)
3	IN 4	(RXD RS232)	9	IN 3 +	(opto In +)
4	OUT 4	(TXD RS232)	10	IN 3 –	(opto In –)
5	IN 1	(0 - 24V)	11	OUT 3	(open drain)
6	IN 2	(0 - 24V)	12	OUT 0	(open drain)