

Allied Vision

FXO CoaXPress

fxo420CCX12-2C

반	
모델	fxo420CCX12-2C
제품 코드	F002268
제품 시리즈	FXO CoaXPress
상태	Available

센서	
센서 유형	Area scan
크로마	Color
스펙트럼	Visible
스펙트럼 범위	400 nm to 1000 nm
해상도	3,216 × 2,208 (7.10 MP)
센서 모델	Sony IMX420
센서 아키텍처 (소재)	cmos
셔터 유형	Global shutter (GS)
센서 크기	14.47 × 9.94 mm (17.55 mm, Type 1.1)
픽셀 크기	4.50 µm × 4.50 µm

픽셀 형식	
센서 비트 심도	12-bit, 8-bit
RGB 픽셀 형식	bayer12, bayer8

타이밍 및 게인	
최대 프레임 속도	207 fps
노출 시간	21 µs to 60 s
게인	0.0 dB to 48.0 dB

Allied Vision

I/O □ □□

□□□ □□	0 x LVDS input, 0 x LVDS output, 0 x TTL input, 0 x TTL output, 2 x 24V input, 4 x Open drain output,
□□ □□□ □□	1 x RS232 input, 1 x RS232 output, 0 x RS422 input, 0 x RS422 output,
□□□ □□	1 x Optical isolated input, 0 x Optical isolated input,
I/O □□□	12-pin Hirose HR10A-10P-12S
□□ □□ □□	10 to 25VDC, Power over CoaXPress
□□ □□	External: 13 W (typical)

□□ □□

□□ □□	-10 °C to 60 °C (□□□)
Humidity	10 % to 90 % (non-condensing)

□□□ □□

□□ □□ (L x W x H mm)	73 × 50 × 50
□□/□□ □□	IR-Cut - 680nm
IP □□	IP30
□□ □□□	C-Mount
□□	240 g

□□□ □□□ □ FPGA

□□□□ □□□ (□□□)	32 MByte

□□□□□

□□□ □□□□□	cxp-12 with 2 connections
□□□□□ □□□	(micro-BNC)
□□ □□	CoaXPress 2.0

FW □□ - □□□ □□

□□ □□	auto, external, manual
□□ □□	auto, manual
□□□ □□□ □□	auto, manual
□□□ □□ □□	lut, mirror-image, roi

FW 기능 - 카메라 제어

트리거 모드/동기화	external, internal, software

Quantum Efficiency

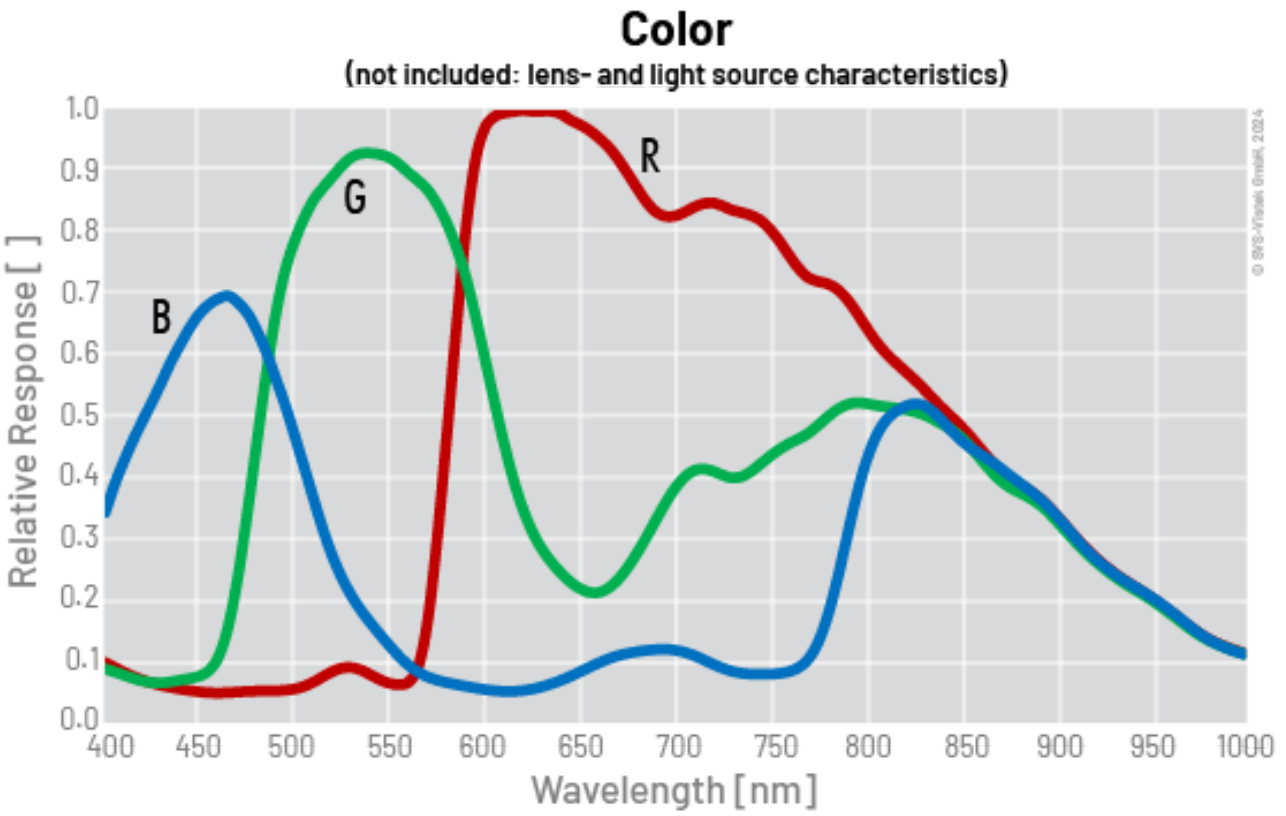

Technical Drawing

back view

front view

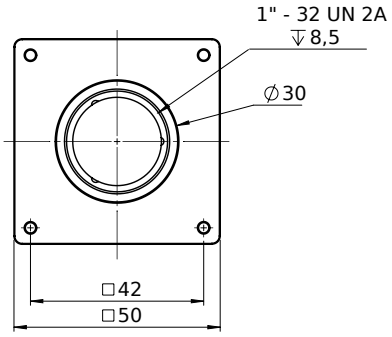

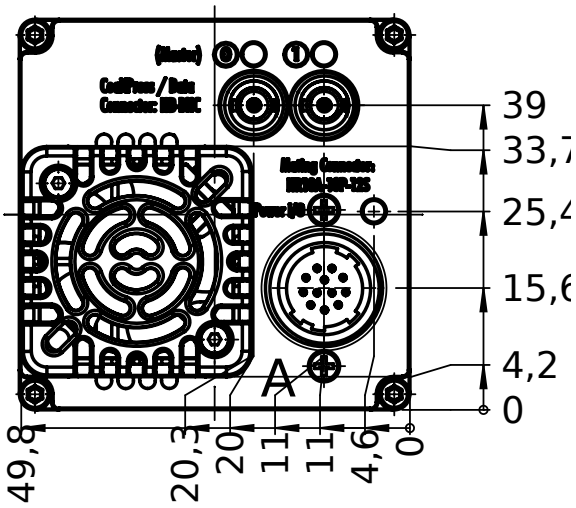

left view

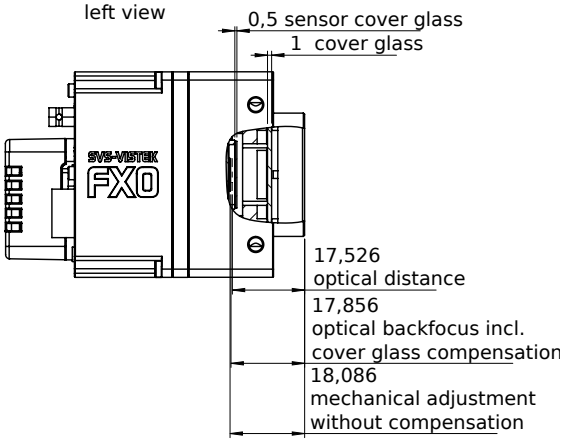

right view

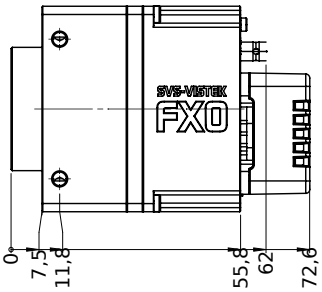

top view

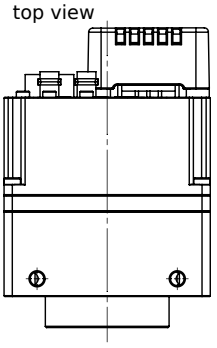

bottom view

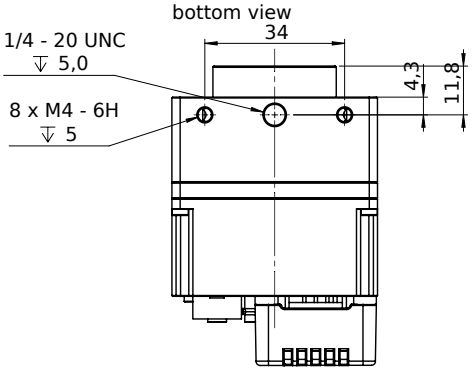

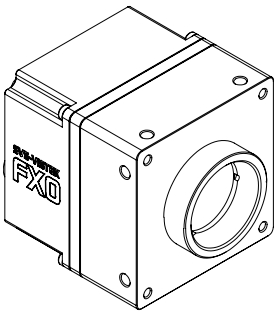

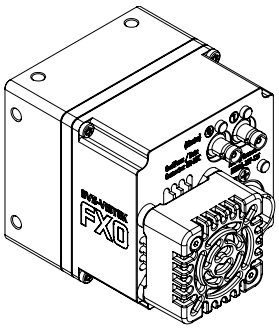

I/O pin assignment

Hirose 12 Pin

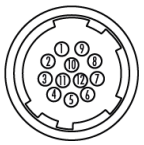

1	VIN –	(GND)	7	OUT 1	(open drain)
2	VIN +	(10 V to 25 V DC)	8	OUT 2	(open drain)
3	IN 4	(RXD RS232)	9	IN 3 +	(opto In +)
4	OUT 4	(TXD RS232)	10	IN 3 –	(opto In –)
5	IN 1	(0 - 24V)	11	OUT 3	(open drain)
6	IN 2	(0 - 24V)	12	OUT 0	(open drain)