

Allied Vision

FXO 100GigE

fxo925M100GE

반	
모델	fxo925M100GE
제품 코드	F002398
제품 시리즈	FXO 100GigE
상태	Available

센서	
센서 유형	Area scan
크로마	Mono
스펙트럼	Visible
스펙트럼 범위	350 nm to 1000 nm
해상도	5,312 × 4,608 (24.50 MP)
센서 모델	Sony IMX925
센서 아키텍처 (소재)	cmos
셔터 유형	Global shutter (GS)
센서 크기	14.55 × 12.63 mm (19.27 mm, Type 1.2)
픽셀 크기	2.74 µm × 2.74 µm

픽셀 형식	
센서 비트 심도	10-bit, 12-bit, 8-bit
모노크롬 픽셀 형식	mono10, mono12, mono8

타이밍 및 게인	
최대 프레임 속도	442.7 fps
노출 시간	4 µs to 60 s
게인	0.0 dB to 48.0 dB

Allied Vision

I/O □ □□

□□□ □□	0 x LVDS input, 0 x LVDS output, 0 x TTL input, 0 x TTL output, 2 x 24V input, 2 x Open drain output,
□□ □□□ □□	0 x RS232 input, 0 x RS232 output, 1 x RS422 input, 1 x RS422 output,
□□□ □□	0 x Optical isolated input, 0 x Optical isolated input,
I/O □□□	12-pin Hirose HR10A-10P-12S
□□ □□ □□	24 to 25VDC
□□ □□	External: 28 W (typical)

□□ □□

□□ □□	-10 °C to 60 °C (□□□)
Humidity	10 % to 90 % (non-condensing)

□□□ □□

□□ □□ (L x W x H mm)	101 × 58 × 58
□□/□□ □□	K9 - AR coating - 400-850nm
IP □□	IP30
□□ □□□	C-Mount
□□	450 g

□□□ □□□ □ FPGA

□□□ □□ (RAM)	4032 MByte
□□□□ □□□ (□□□)	32768 MByte

□□□□□

□□□ □□□□□	100gige
□□□□□ □□□	(QSFP28)
□□ □□	GigE Vision 3.0

FW □□ - □□□ □□

□□ □□	auto, external, manual
□□ □□	auto, manual
□□□ □□ □□	dpc, ffc, lut, mirror-image, piv-mode, roi, shading-correction

Allied Vision

Quantum Efficiency

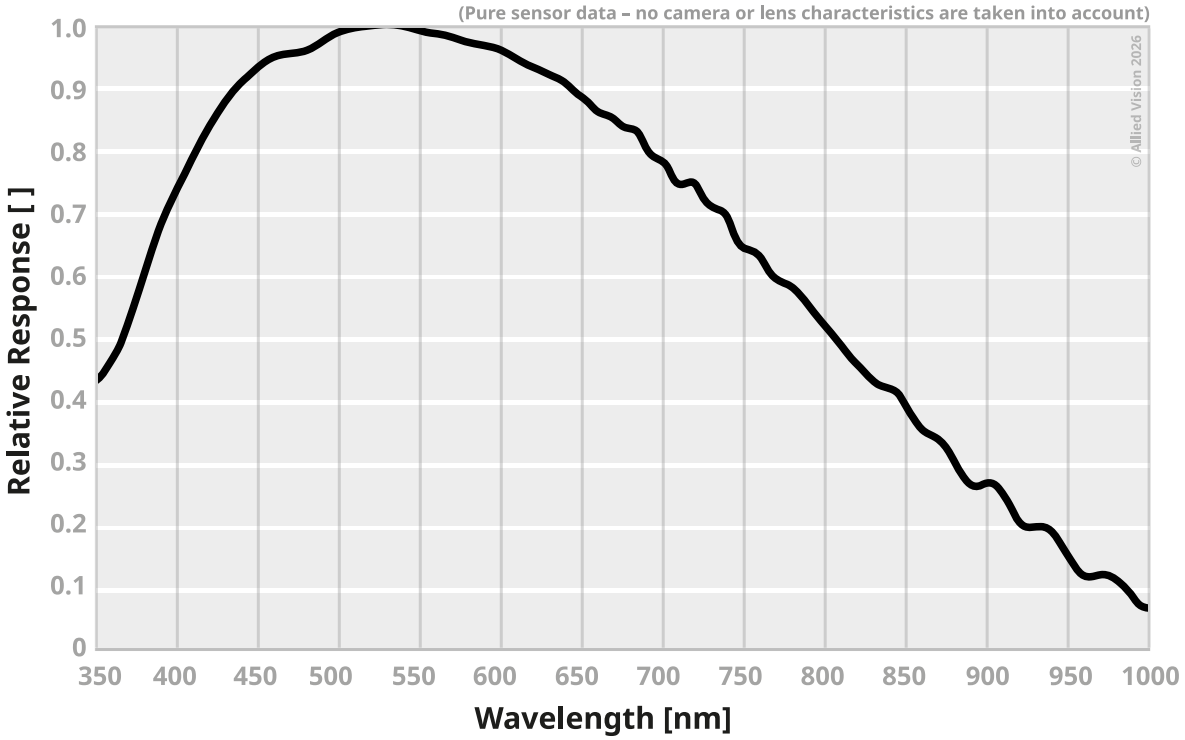

Technical Drawing

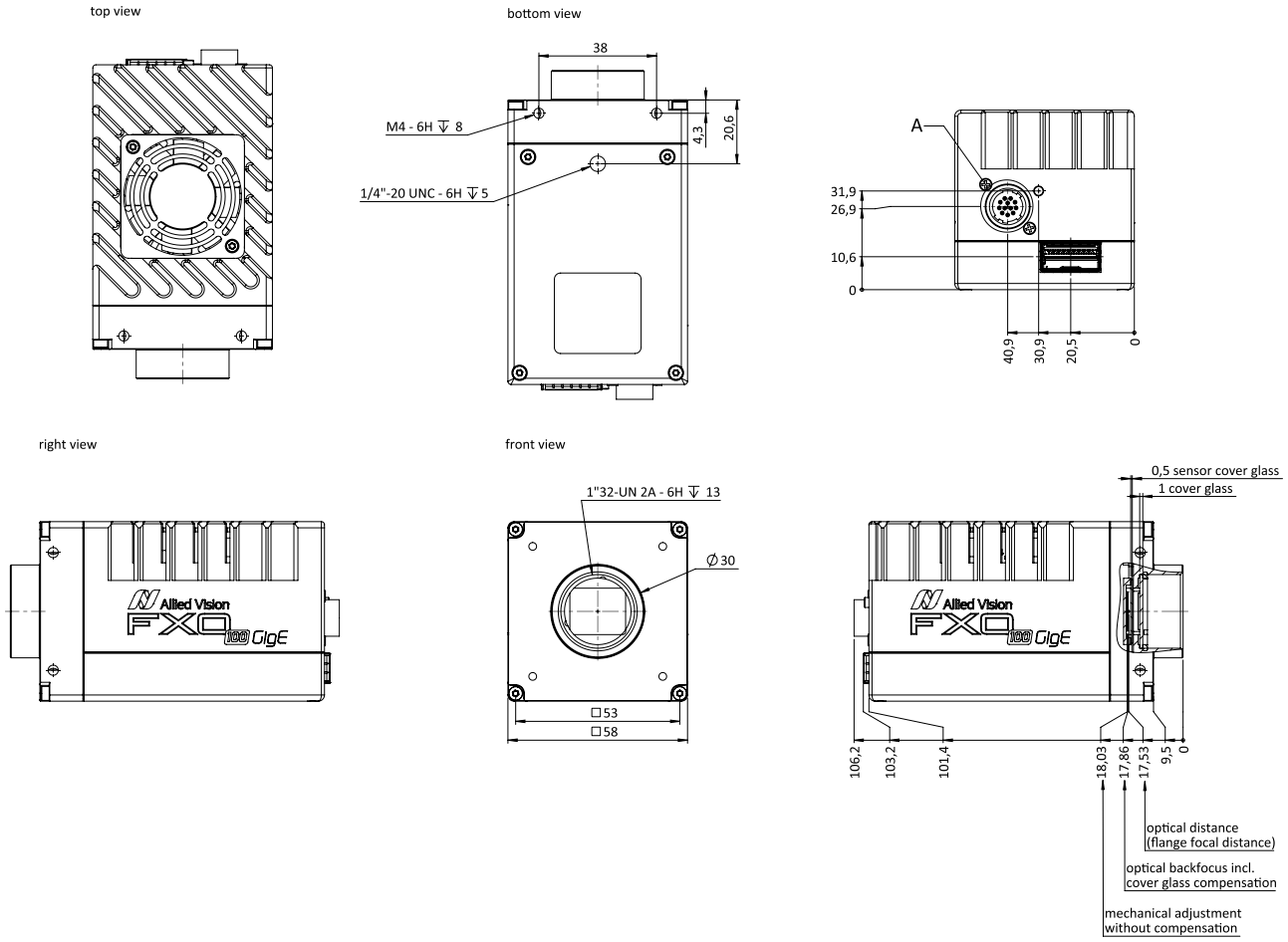

I/O pin assignment

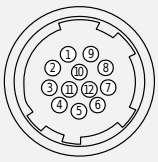

1	VIn- (GND)
2	VIn+ (24 V DC)
3	In 4 (RxD RS232)
4	Out 4 (TxD RS232)
5	In 1 (0 ... 24 V)
6	In 2 (0 ... 24 V)
7	Out 1 (open drain)
8	Out 2 (open drain)
9	In 3+(opto In+)
10	In 3- (opto In-)
11	Out 3 (open drain)
12	Out 0 (open drain)