FXO SWIR

fxo993MCX

반	
모델	fxo993MCX
제품 코드	F002322
제품 시리즈	FXO SWIR
상태	Available

센서	
센서 유형	Area scan
크로마	Mono
스펙트럼	SWIR, Visible SWIR
스펙트럼 범위	400 nm to 1700 nm
해상도	2,048 × 1,536 (3.10 MP)
센서 모델	Sony IMX993 | InGaAs
센서 아키텍처 (소재)	cmos
셔터 유형	Global shutter (GS)
센서 크기	7.07 × 5.3 mm (8.83 mm, Type 1/1.8)
픽셀 크기	3.45 µm × 3.45 µm

픽셀 형식	
센서 비트 심도	12-bit, 8-bit
모노크롬 픽셀 형식	mono12, mono8

타이밍 및 게인	
최대 프레임 속도	173.4 fps
게인	0.0 dB to 42.0 dB

I/O 및 전원	
비절연 라인	0 x LVDS input, 0 x LVDS output, 0 x TTL input, 0 x TTL output, 2 x 24V input, 4 x Open drain output,
특정 비절연 라인	1 x RS232 input, 1 x RS232 output, 0 x RS422 input, 0 x RS422 output,
광절연 라인	1 x Optical isolated input, 0 x Optical isolated input,

Allied Vision

I/O □ □□

I/O □□□	12-pin Hirose HR10A-10P-12S
□□ □□ □□	10 to 25VDC
□□ □□	External: 7 W (typical)

□□ □□

□□ □□	-10 °C to 60 °C (□□□)
Humidity	10 % to 90 % (non-condensing)

□□□ □□

□□ □□ (L x W x H mm)	70 × 50 × 50
IP □□	IP30
□□ □□□	C-Mount
□□	240 g

□□□ □□□ □ FPGA

□□□□ □□□ (□□□)	32000 MByte

□□□□□

□□□ □□□□□	cxp-12 with 1 connection
□□□□□ □□□	(micro-BNC)
□□ □□	CoaXPress 2.0

FW □□ - □□□ □□

□□ □□	auto, manual
□□ □□	auto, manual
□□□ □□ □□	dopo, dpc, ffc, lut, mirror-image, nuc, roi

FW □□ - □□□ □□

□□□ □□/□□□	external, internal, software

Quantum Efficiency

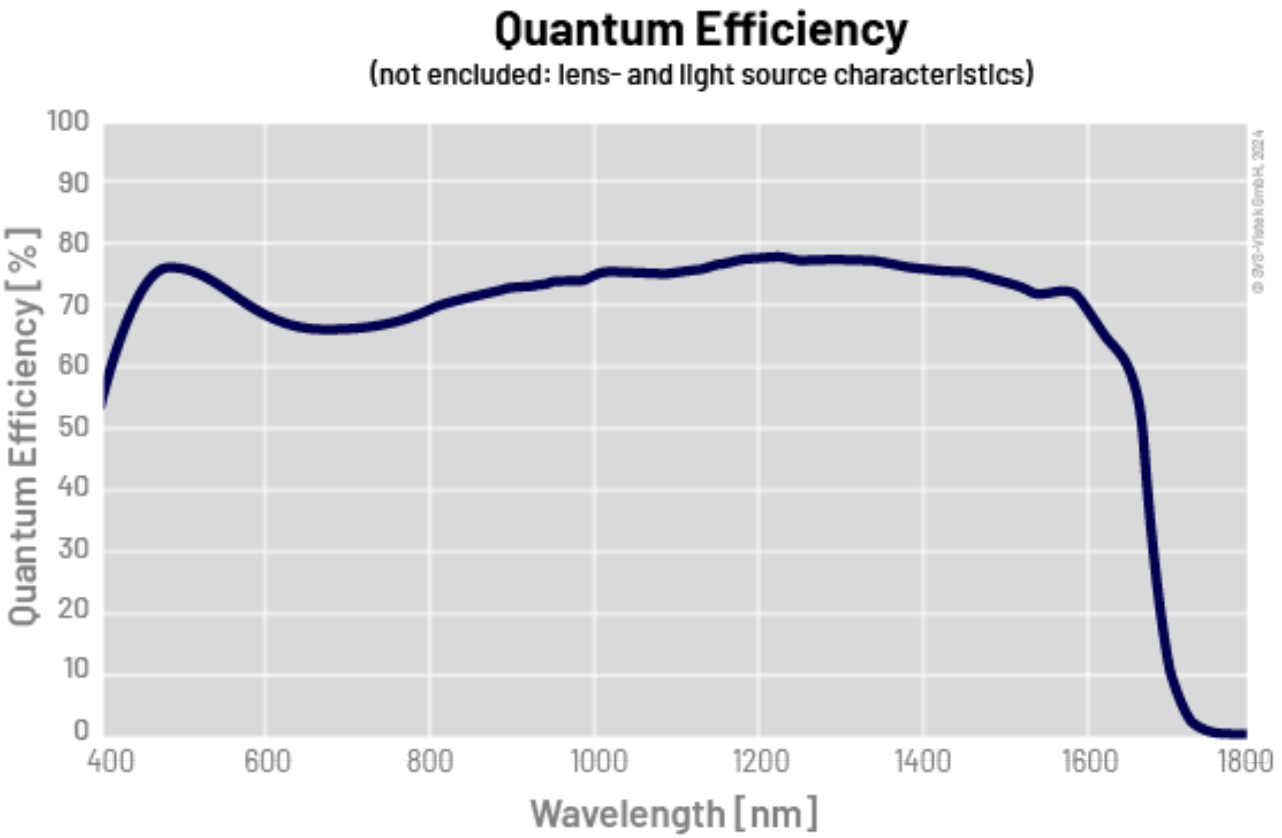

Allied Vision

Technical Drawing

front

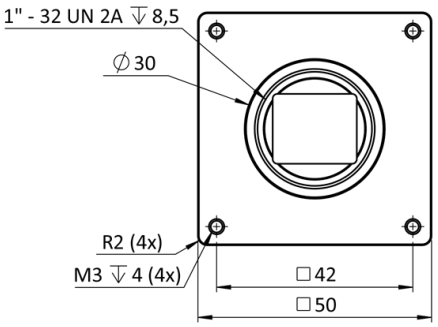

back

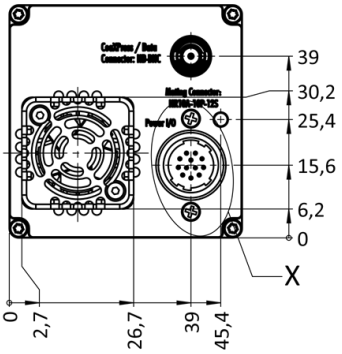

cross section

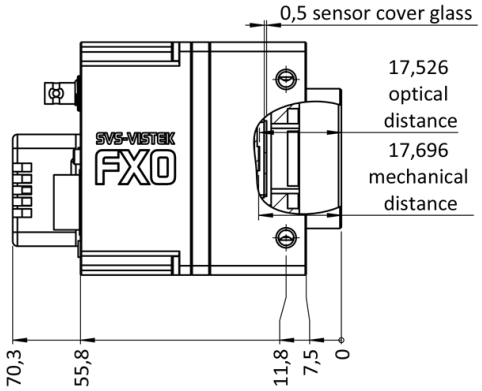

right side

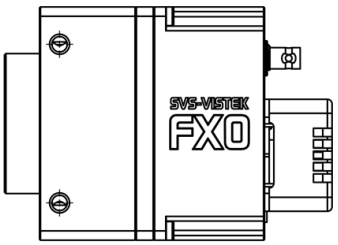

top

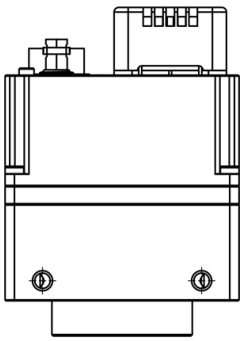

bottom

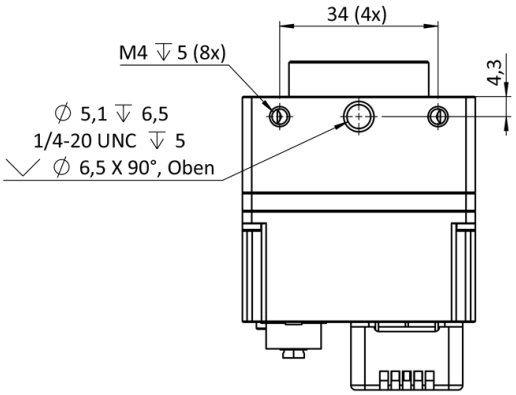

3D

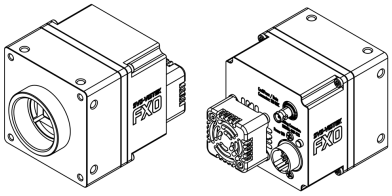

I/O pin assignment

Hirose 12 Pin

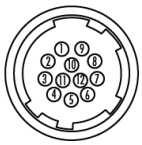

1	VIN –	(GND)	7	OUT 1	(open drain)
2	VIN +	(10 V to 25 V DC)	8	OUT 2	(open drain)
3	IN 4	(RXD RS232)	9	IN 3 +	(opto In +)
4	OUT 4	(TXD RS232)	10	IN 3 –	(opto In –)
5	IN 1	(0 - 24V)	11	OUT 3	(open drain)
6	IN 2	(0 - 24V)	12	OUT 0	(open drain)