Allied Vision

EXO Tracer

exo304CGETR

반	
모델	exo304CGETR
제품 코드	F002206
제품 시리즈	EXO Tracer
상태	Available

센서	
센서 유형	Area scan
크로마	Color
스펙트럼	Visible
스펙트럼 범위	400 nm to 1000 nm
해상도	4,096 × 3,000 (12.30 MP)
센서 모델	Sony IMX304
센서 아키텍처 (소재)	cmos
셔터 유형	Global shutter (GS)
센서 크기	14.13 × 10.35 mm (17.52 mm, Type 1.1)
픽셀 크기	3.45 µm × 3.45 µm

픽셀 형식	
센서 비트 심도	8-bit, 12-bit
RGB 픽셀 형식	bayer8, bayer12packed

이미징 성능	
다이나믹 레인지	72 dB
SNR	39.5 dB

타이밍 및 게인	
최대 프레임 속도	10 fps
최대 프레임 속도 (버스트)	23.6 fps
노출 시간	28 µs to 60 s
게인	0.0 dB to 48.0 dB

I/O 및 □□

□□□ □□	0 x LVDS input, 0 x LVDS output, 0 x TTL input, 0 x TTL output, 2 x 24V input, 4 x Open drain output,
□□ □□□ □□	1 x RS232 input, 1 x RS232 output, 0 x RS422 input, 0 x RS422 output,
□□□ □□	1 x Optical isolated input, 0 x Optical isolated input,
I/O □□□	12-pin Hirose HR10A-10P-12S
□□ □□ □□	10 to 25VDC, Power over Ethernet
□□ □□	External: 7 W (typical)

□□ □□

□□ □□ (□□□)	-10 °C to 60 °C

□□□ □□

□□ □□ (L x W x H mm)	45 × 58 × 58
□□/□□ □□	IR-Cut - 680nm
IP □□	IP40
□□ □□□	MFT
□□	320 g

□□□ □□□ 및 FPGA

□□□ □□ (RAM)	192 MByte
□□□□ □□□ (□□□)	32 MByte

□□□□

□□□ □□□□□	gige
□□□□□ □□□	(RJ-45)
□□ □□	GigE Vision

FW □□ - □□□ □□

□□ □□	manual, auto, external
□□ □□	auto, manual
□□□ □□□ □□	auto, manual
□□□ □□ □□	roi, lut, color-transformation, mirror-image, dpc, shading-correction

FW □□ - □□□ □□

□□□ □□/□□□	internal, software, external
□□□ □□ □□	PTP, BurstMode, User Sets, POE, PWM(4), Sequencer,

Quantum Efficiency

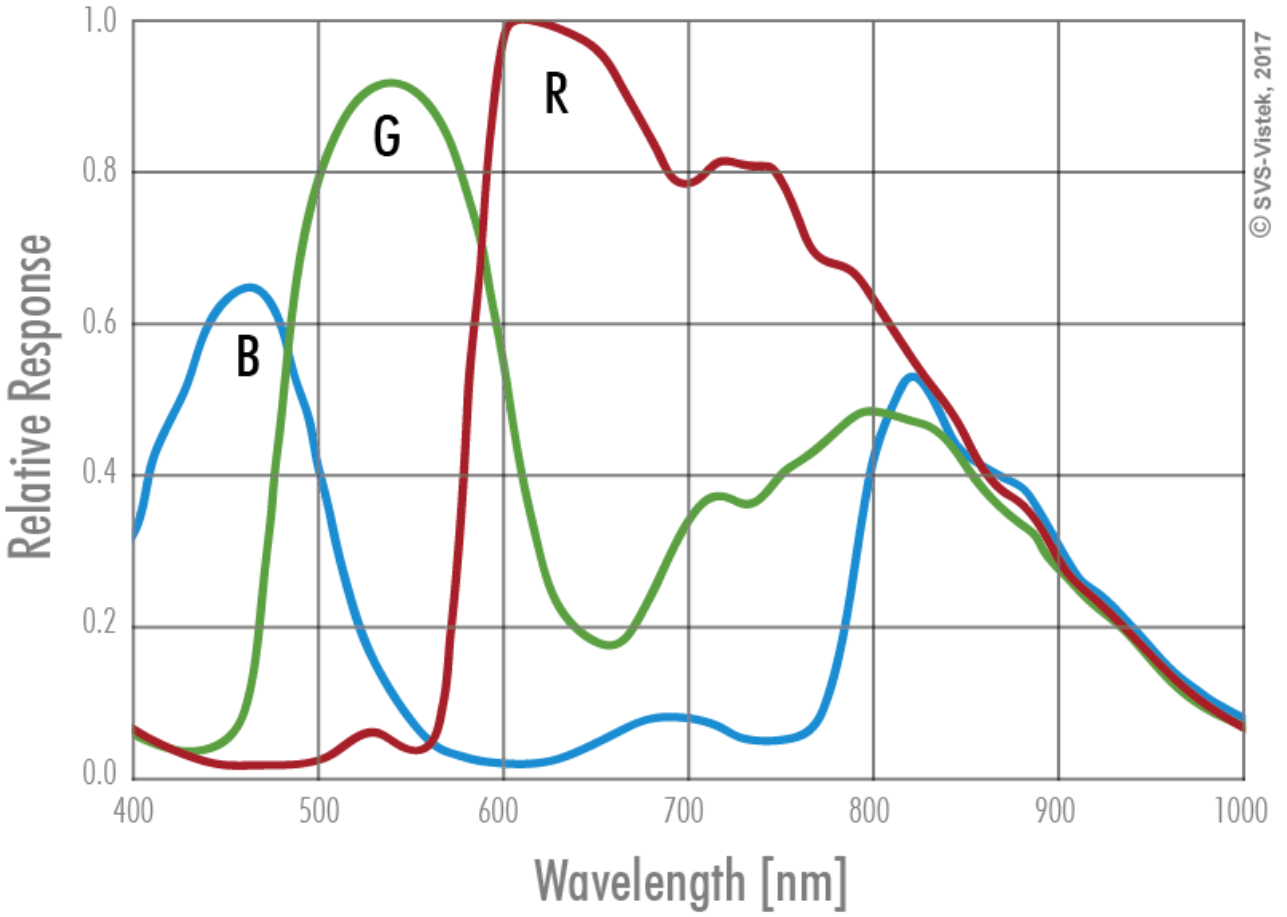

Allied Vision

Technical Drawing

front

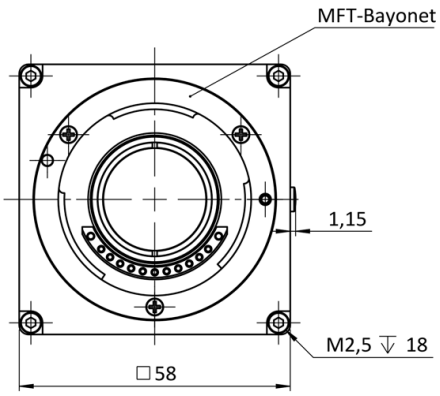

back

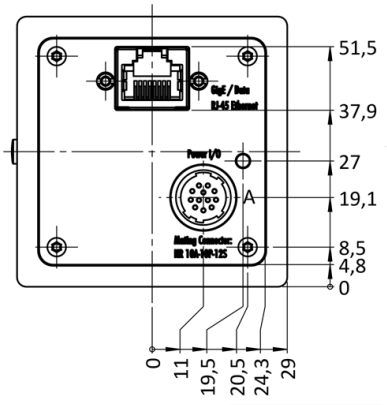

cross section

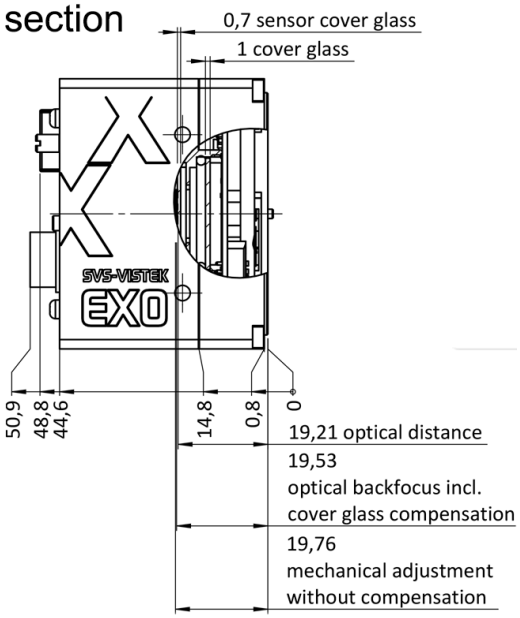

right side

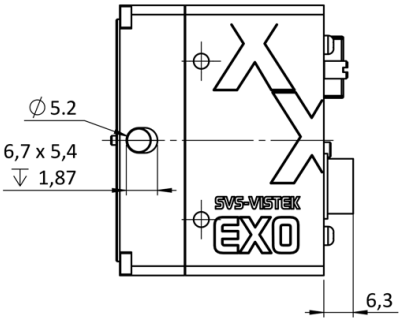

top

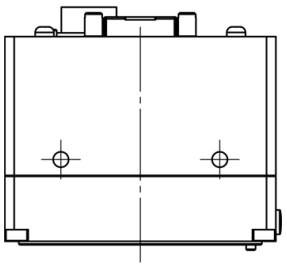

bottom

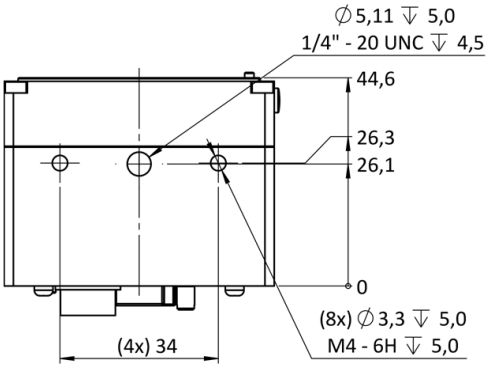

3D

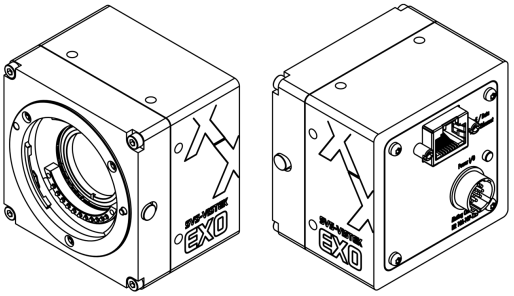

I/O pin assignment

Hirose 12 Pin

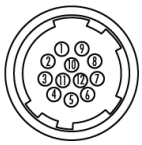

1	VIN –	(GND)	7	OUT 1	(open drain)
2	VIN +	(10 V to 25 V DC)	8	OUT 2	(open drain)
3	IN 4	(RXD RS232)	9	IN 3 +	(opto In +)
4	OUT 4	(TXD RS232)	10	IN 3 –	(opto In –)
5	IN 1	(0 - 24V)	11	OUT 3	(open drain)
6	IN 2	(0 - 24V)	12	OUT 0	(open drain)