Allied Vision

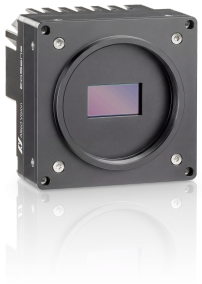

EoSens CoaXPress-12

EoSens9.5CCX12-M58

Preliminary product information. Features and technical specifications are subject to change without notice.

preliminary

일반

모델	EoSens9.5CCX12-M58
제품 코드	F006224
제품 시리즈	EoSens CoaXPress-12
상태	Prototype/engineering sample

센서

센서 유형	Area scan
크로마	Color
스펙트럼	Visible
스펙트럼 범위	380 nm to 1000 nm
해상도	4,096 × 2,304 (9.50 MP)
센서 모델	Luxima LUX9506
센서 아키텍처 (소재)	cmos
셔터 유형	Global shutter (GS)
센서 크기	26.62 × 14.98 mm (30.55 mm, Type 2)
픽셀 크기	6.50 µm × 6.50 µm

픽셀 형식

센서 비트 심도	8-bit, 10-bit, 12-bit
RGB 픽셀 형식	bayer8, bayer10, bayer12

타이밍 및 게인

최대 프레임 속도	503 fps

타이밍 및 게인

최대 프레임 속도 ROI 모드	4096 x 2304 | 503 fps, 1920 x 1080 | 2243 fps, 1280 x 720 | 4898 fps, 640 x 480 | 13498 fps, 4096 x 100 | 11039 fps, 512 x 512 | 15767 fps, 512 x 8 | 225000 fps,
노출 시간	2 µs to 40.00 ms
게인	0.0 dB to 12.0 dB

I/O 및 전원

비절연 라인	1 x LVDS input, 1 x LVDS output, 0 x TTL input, 0 x TTL output, 2 x 24V input, 2 x Open drain output,
특정 비절연 라인	1 x RS232 input, 1 x RS232 output, 0 x RS422 input, 0 x RS422 output,
광절연 라인	0 x Optical isolated input, 0 x Optical isolated input,
I/O 커넥터	12-pin Hirose HR10A-10P-12S
전원 공급 장치	Power over CoaXPress only
전력 소비	21 W (typical)

작동 조건

작동 온도 (하우징)	-10 °C to 60 °C

기계적 특성

본체 치수 (L x W x H mm)	57 × 80 × 80
IP 등급	IP30
렌즈 마운트	M58x0.75
무게	630 g

인터페이스

디지털 인터페이스	cxp-12 with 4 connections
인터페이스 커넥터	(micro-BNC)
비전 표준	CoaXPress 2.0

FW 기능 - 이미지 제어

노출 모드	external
게인 모드	digital, analog
이미지 제어 기능	roi, mirror-image, dpc, shading-correction

preliminary

FW 기능 - 카메라 제어

트리거 모드/동기화	external, trigger-over-cxp

preliminary

Quantum Efficiency

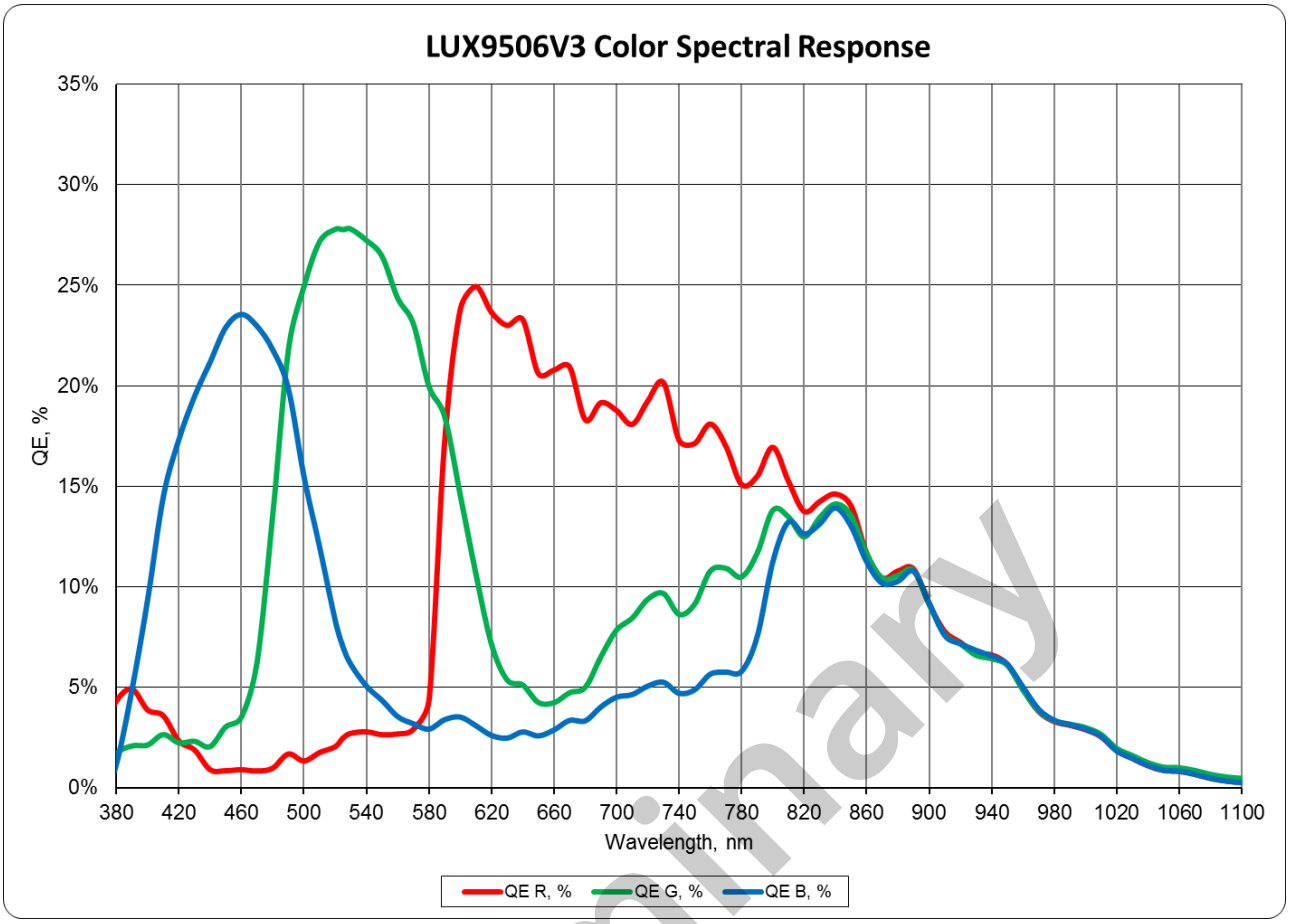

preliminary

Technical Drawing

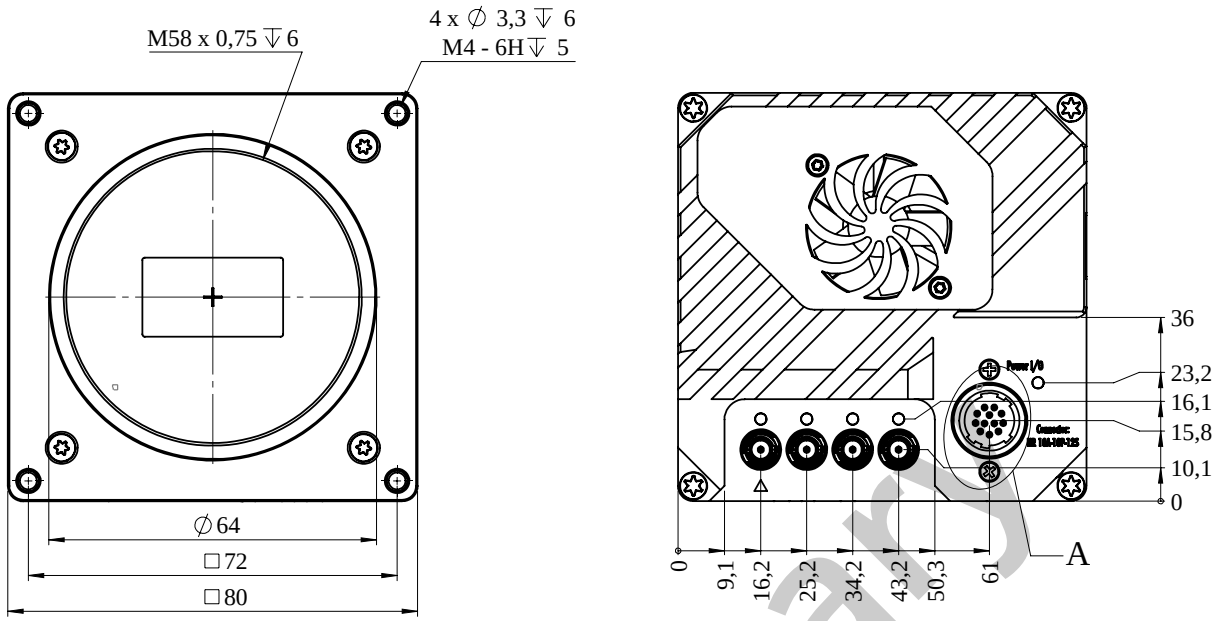

preliminary

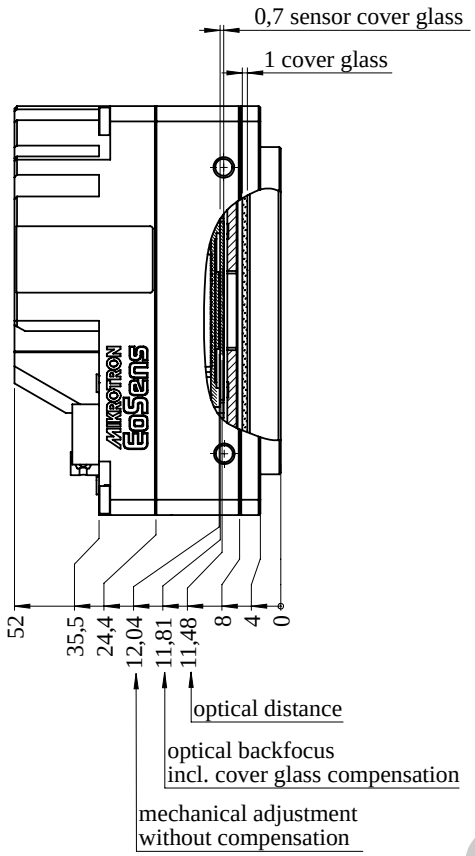

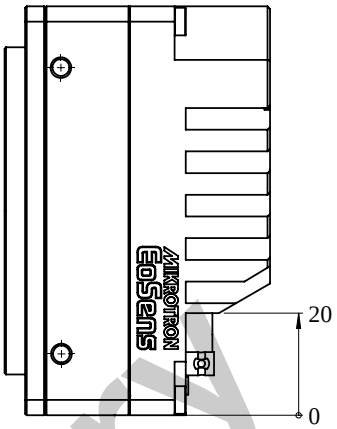

preliminary

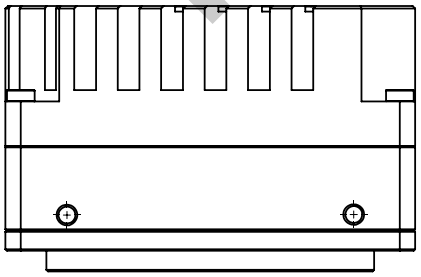

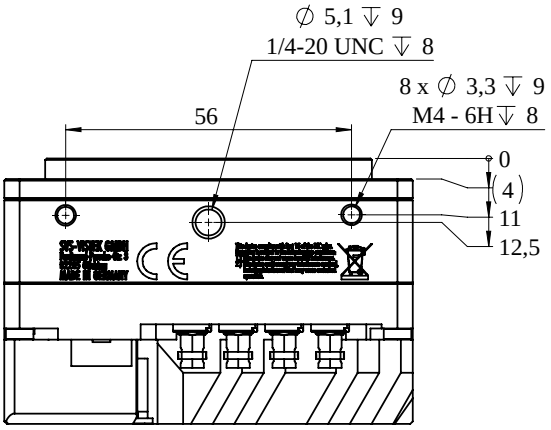

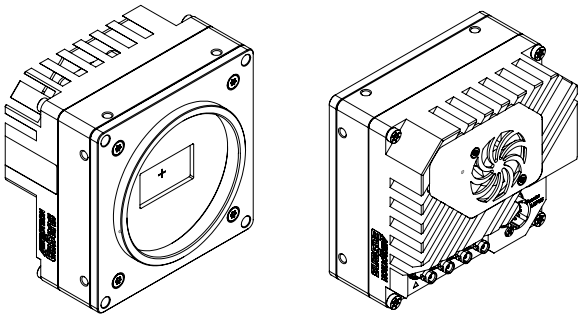

I/O pin assignment

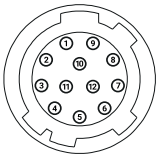

Pin	Signal	Pin	Signal
1	V_{out}- (GND)	7	OUT 1 (open drain)
2	V_{out}+ (24 V)	8	OUT 2 (open drain)
3	IN 4 RxD (RS 232)	9	LVDS Input P
4	OUT 4 TxD (RS 232)	10	LVDS Input N
5	IN 1 (0-24 V)	11	LVDS Output P
6	IN 2 (0-24 V)	12	LVDS Output N

preliminary