Allied Vision

EoSens Camera Link

EoSens1.3MCL-CM

일반

모델	EoSens1.3MCL-CM
제품 코드	F006005
제품 시리즈	EoSens Camera Link
상태	Discontinued

센서

센서 유형	Area scan
크로마	Mono
스펙트럼	Visible
스펙트럼 범위	400 nm to 1000 nm
해상도	1,280 × 1,024 (1.30 MP)
센서 모델	ON Semi LUPA1300-2
센서 아키텍처 (소재)	cmos
셔터 유형	global-shutter
센서 크기	17.92 × 14.34 mm (22.95 mm, 4/3)
픽셀 크기	14.00 µm × 14.00 µm

픽셀 형식

센서 비트 심도	8-Bit,10-Bit
모노크롬 픽셀 형식	mono8, mono10

타이밍 및 게인

최대 프레임 속도	506 fps
최대 프레임 속도 ROI 모드	1280 x 1024 | 506 fps, 640 x 480 | 1869 fps, 400 x 300 | 4068 fps, 1280 x 64 | 7638 fps, 60 x 60 | 33390 fps, x | 120423 fps,
노출 시간	2 µs to 1 s

타이밍 및 게인

게인	0.0 dB to 12.0 dB

I/O 및 전원

비절연 라인	0 x LVDS input, 0 x LVDS output, 0 x TTL input, 0 x TTL output, 0 x 24V input, 0 x Open drain output,
특정 비절연 라인	0 x RS232 input, 0 x RS232 output, 0 x RS422 input, 0 x RS422 output,
광절연 라인	1 x Optical isolated input, 0 x Optical isolated input,
전원 공급 장치	8 to 24VDC
전력 소비	External: 5 W (typical)

기계적 특성

본체 치수 (L x W x H mm)	47 × 63 × 63
IP 등급	IP30
렌즈 마운트	C-Mount
무게	300 g

인터페이스

디지털 인터페이스	camera link full
인터페이스 커넥터	(MDR)

FW 기능 - 이미지 제어

노출 모드	external
게인 모드	Digital
화이트 밸런스 모드	true
이미지 제어 기능	FW Features - Image Control

FW 기능 - 카메라 제어

트리거 모드/동기화	External TTL Signal, CC-Trigger

Quantum Efficiency

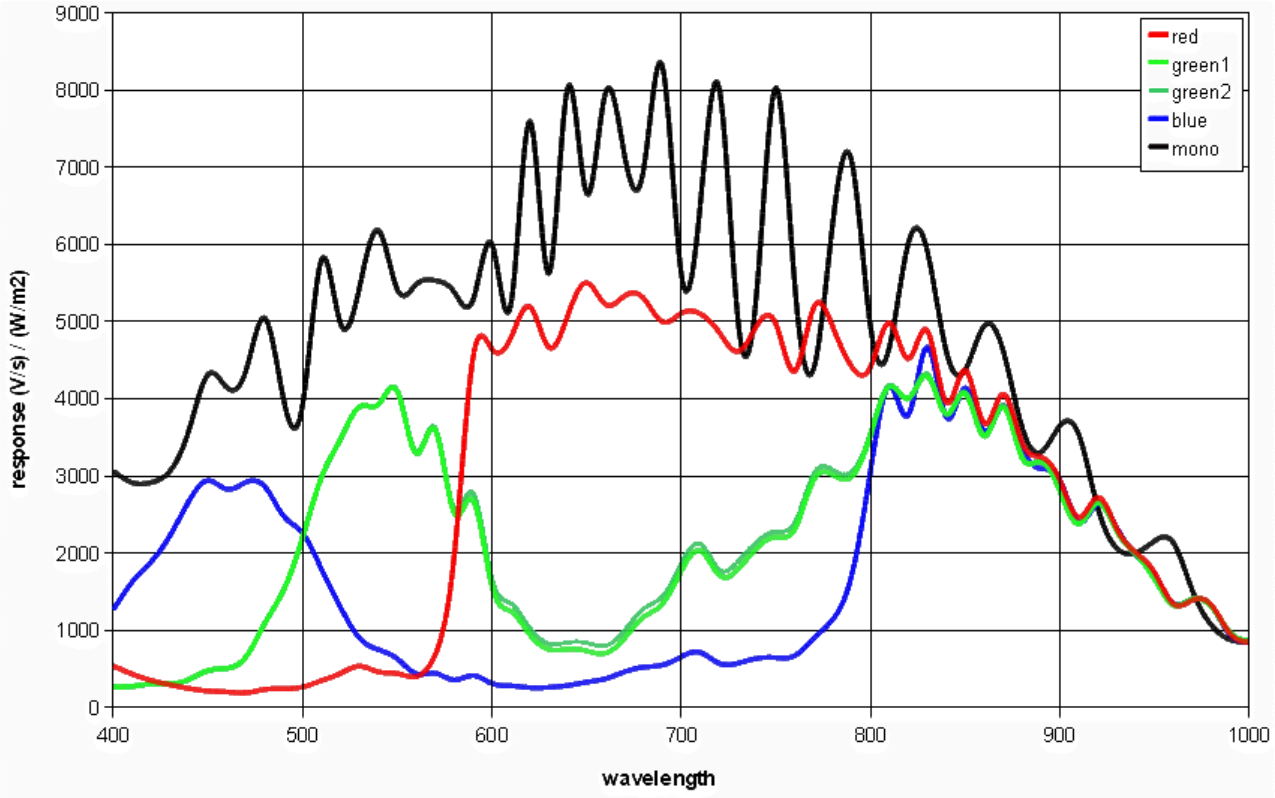

Technical Drawing

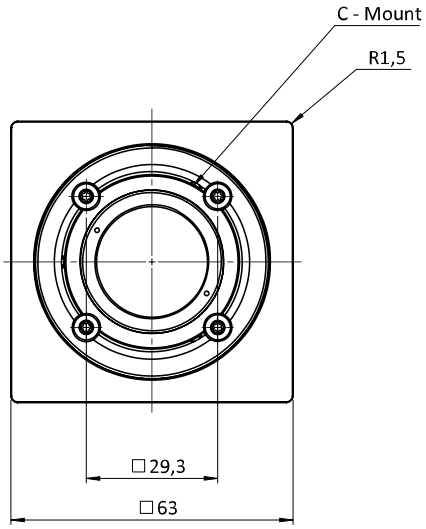

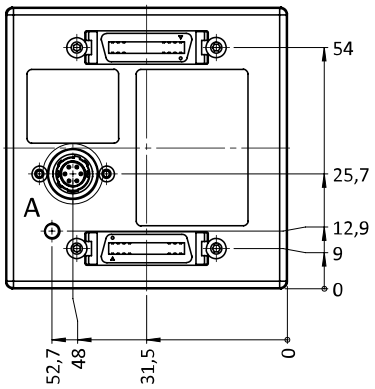

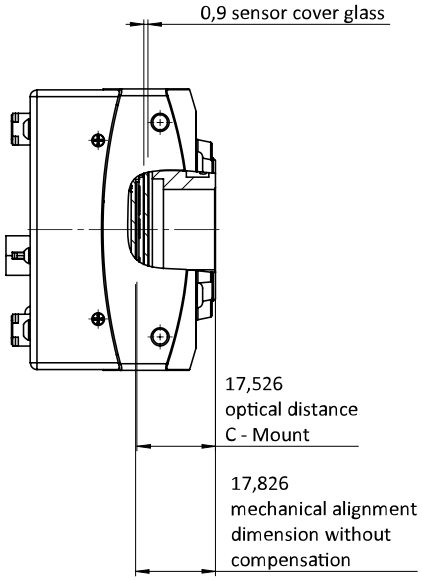

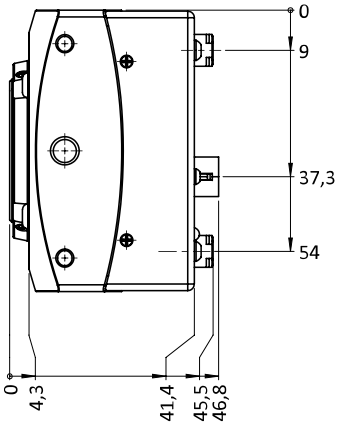

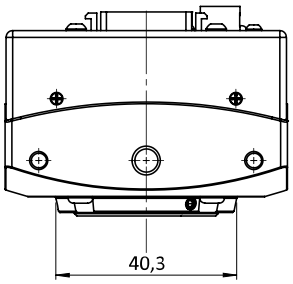

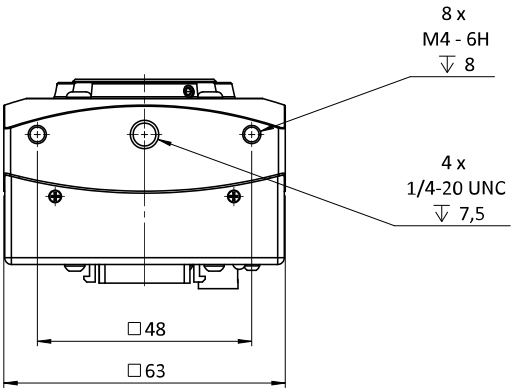

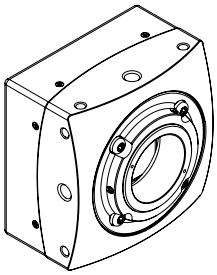

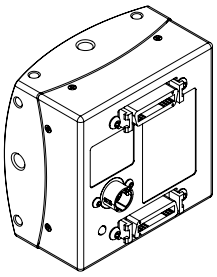

I/O pin assignment

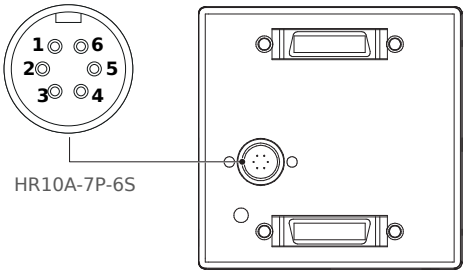

Pin	Signal	Pin	Signal
1	V_{CC}	2	V_{CC}
3	$STRB_{OUT}$	4	GND_{STRB}
5	GND	6	GND