

Allied Vision

HR 10GigE

hr65CXGE-G2

一般	
モデル	hr65CXGE-G2
製品コード	F004148
製品シリーズ	HR 10GigE
ステータス	Deleted

センサー	
センサータイプ	Area scan
クロマ	Color
スペクトル	Visible
スペクトル範囲	400 nm to 1000 nm
解像度	9,344 × 7,000 (65.00 MP)
センサーモデル	Gpixel GMAX3265
センサー構造（材料）	cmos
シャッタータイプ	Global shutter (GS)
センサーサイズ	29.9 × 22.4 mm (37.36 mm, Type 2.3)
ピクセルサイズ	3.20 µm × 3.20 µm

ピクセルフォーマット	
センサービット深度	8-bit, 12-bit
RGBピクセルフォーマット	bayer8, bayer12

イメージング性能	
ダイナミックレンジ	65.6 dB
SNR	40 dB

タイミングとゲイン

最大フレームレート	17.4 fps
露光時間	22 µs to 60 s
ゲイン	0.0 dB to 18.0 dB

I/Oと電源

非絶縁線	0 x LVDS input, 0 x LVDS output, 0 x TTL input, 0 x TTL output, 2 x 24V input, 4 x Open drain output,
特定の非絶縁線	1 x RS232 input, 1 x RS232 output, 0 x RS422 input, 0 x RS422 output,
光絶縁線	1 x Optical isolated input, 0 x Optical isolated input,
I/Oコネクタ	12-pin Hirose HR10A-10P-12S
電源	10 to 25VDC, Power over Ethernet (POE+, in option -P)
消費電力	External: 15 W (typical)

動作条件

動作温度（筐体）	-10 °C to 65 °C

機械的特性

本体寸法（L x W x H mm）	76 × 70 × 70
フィルター/保護ガラス	IR-Cut 680
IP等級	IP30
レンズマウント	M58x0.75
重量	420 g

オンボードメモリ・FPGA

画像バッファ（RAM）	448 MByte
不揮発性メモリ（フラッシュ）	32 MByte

インターフェース

デジタルインターフェース	10gige
インターフェースコネクタ	(RJ-45)
ビジョン規格	GigE Vision 2.0

FW機能 - 画像制御

露光モード	manual, auto

FW機能 - 画像制御

ゲインモード	auto, manual
ホワイトバランスモード	auto, manual
画像制御機能	roi, lut, mirror-image

FW機能 - カメラ制御

トリガーモード/同期	internal, software, external
カメラ制御機能	User Sets, POE, PWM(4), Sequencer,

Quantum Efficiency

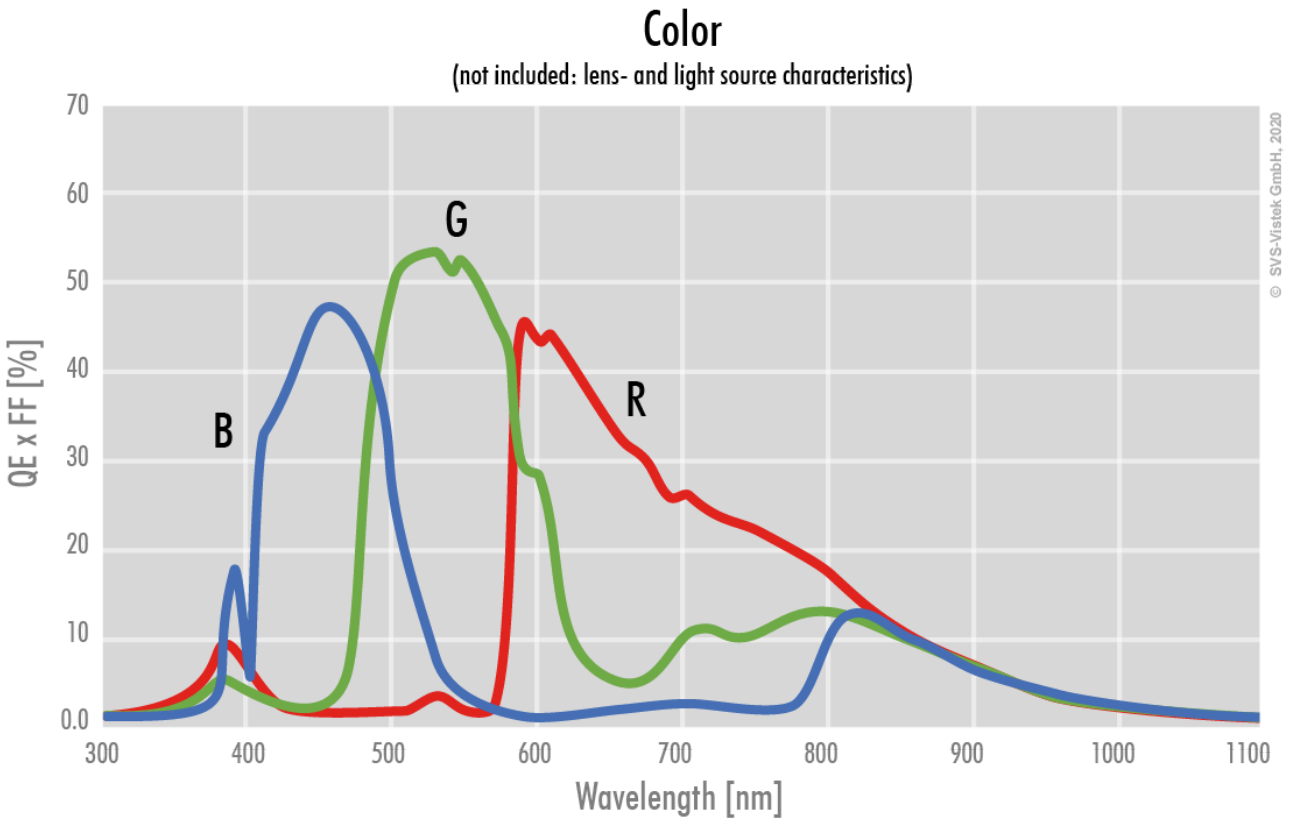

Allied Vision

Technical Drawing

front

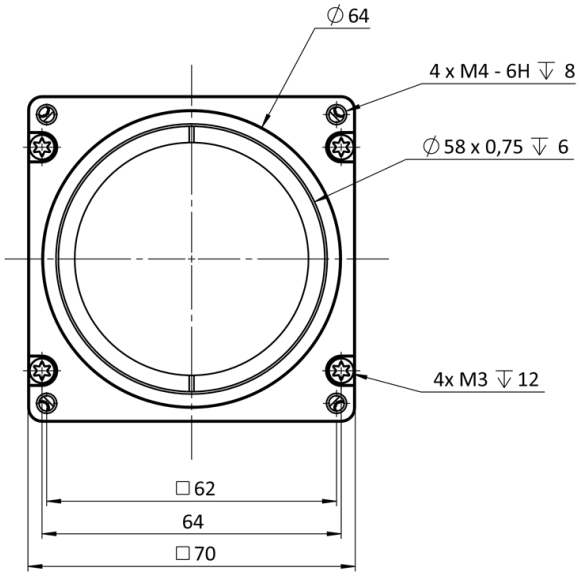

back

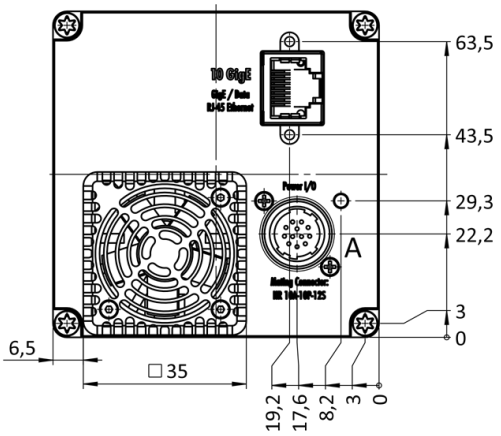

cross section

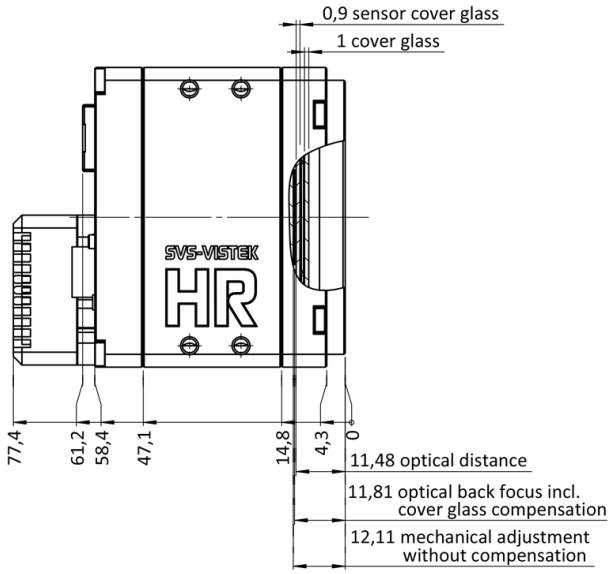

right side

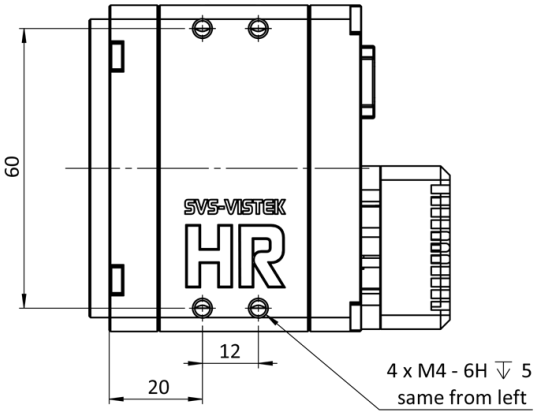

top

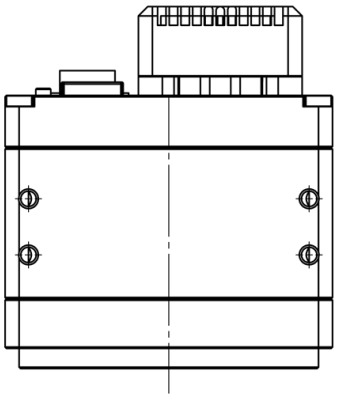

bottom

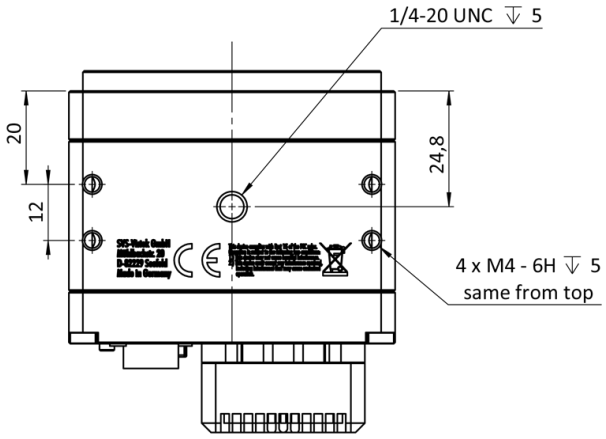

3D

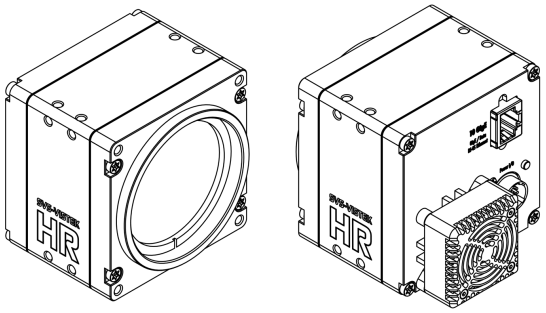

I/O pin assignment

Hirose 12 Pin

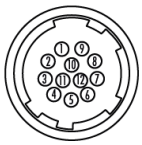

1	VIN –	(GND)
2	VIN +	(10 V to 25 V DC)
3	IN 4	(RXD RS232)
4	OUT 4	(TXD RS232)
5	IN 1	(0 - 24V)
6	IN 2	(0 - 24V)
7	OUT 1	(open drain)
8	OUT 2	(open drain)
9	IN 3 +	(opto In +)
10	IN 3 –	(opto In –)
11	OUT 3	(open drain)
12	OUT 0	(open drain)