

Allied Vision

# HR 10GigE

## hr51CXGE-G2

| 一般 | |
|---|---|
| モデル | hr51CXGE-G2 |
| 製品コード | F004154 |
| 製品シリーズ | HR 10GigE |
| ステータス | Deleted |

| センサー | |
|---|---|
| センサータイプ | Area scan |
| クロマ | Color |
| スペクトル | Visible |
| スペクトル範囲 | 400 nm to 1000 nm |
| 解像度 | 8,424 × 6,032 (51.00 MP) |
| センサーモデル | Gpixel GMAX4651-BVC-BU2 |
| センサー構造（材料） | cmos |
| シャッタータイプ | Global shutter (GS) |
| センサーサイズ | 38.75 × 27.75 mm (47.66 mm, 35mm Full Frame) |
| ピクセルサイズ | 4.60 µm × 4.60 µm |

| ピクセルフォーマット | |
|---|---|
| センサービット深度 | 8-Bit,12-Bit |
| RGBピクセルフォーマット | bayer8, bayer12 |

| イメージング性能 | |
|---|---|
| ダイナミックレンジ | 65 dB |
| SNR | 42.6 dB |

## タイミングとゲイン

| | |
|---|---|
| 最大フレームレート | 23.7 fps |
| 露光時間 | 60 µs (max) |
| ゲイン | 0.0 dB to 40.0 dB |

## I/Oと電源

| | |
|---|---|
| 非絶縁線 | 0 x LVDS input, 0 x LVDS output0 x TTL input, 0 x TTL output, 2 x 24V input, 4 x Open drain output |
| 特定の非絶縁線 | 1 x RS232 input, 1 x RS232 output, 0 x RS422 input, 0 x RS422 output |
| 光絶縁線 | 1 x Optical isolated input, 0 x Optical isolated Input, |
| 電源 | 10 to 25VDC |
| 消費電力 | External: 17 W (typical at 12 VDC) |

## 機械的特性

| | |
|---|---|
| 本体寸法（L x W x H mm） | 77 × 70 × 70 |
| フィルター/保護ガラス | IR-Cut 680 |
| IP等級 | IP30 |
| レンズマウント | M58x0.75 |
| 重量 | 380 g |

## オンボードメモリ・FPGA

| | |
|---|---|
| 画像バッファ（RAM） | 448 MByte |

## インターフェース

| | |
|---|---|
| デジタルインターフェース | 10gige |
| インターフェースコネクタ | (RJ-45) |

## FW機能 - 画像制御

| | |
|---|---|
| 露光モード | Manual, Auto |
| ゲインモード | Auto, Manual |
| ホワイトバランスモード | auto, manual |
| 画像制御機能 | FW Features - Image Control |

## FW機能 - カメラ制御

| | |
|---|---|
| トリガーモード/同期 | INTERNAL,SOFTWARE,EXTERNAL |

## FW□□ - □□□□□

| | |
|---|---|
| □□□□□□□□ | User Sets, POE, PWM(4), Sequencer, |

## Quantum Efficiency

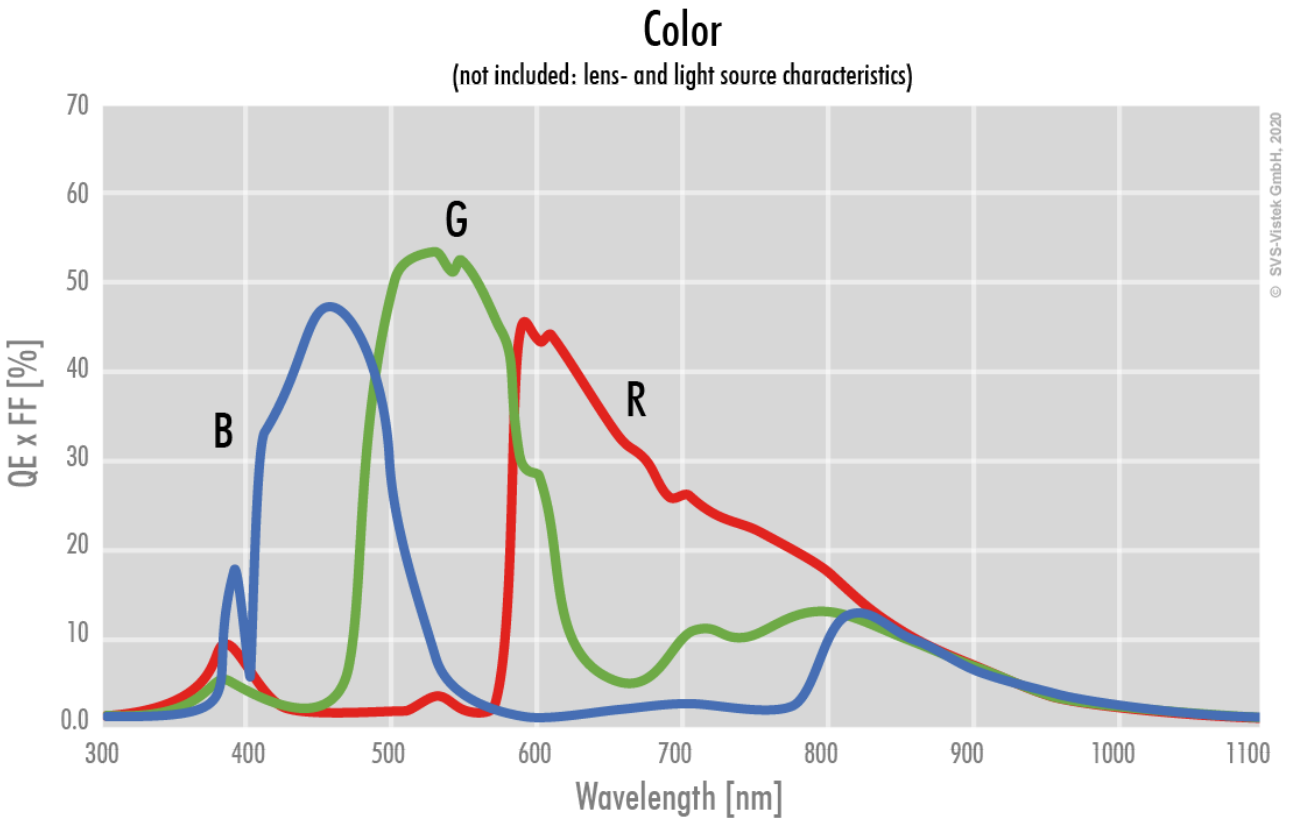

Allied Vision

## Technical Drawing

### front

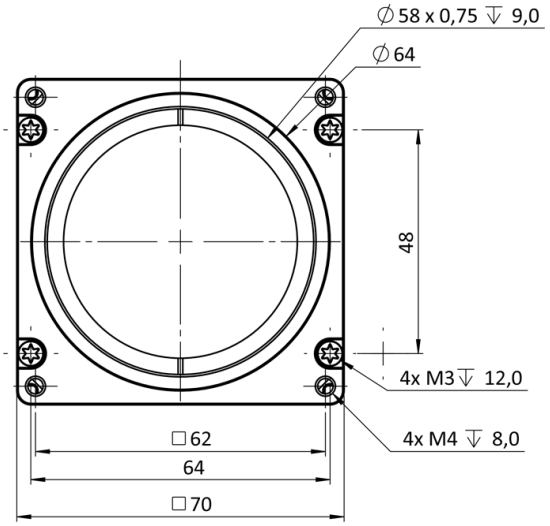


### back

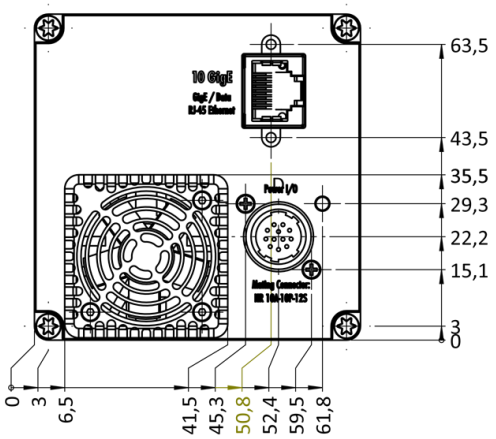


### cross section

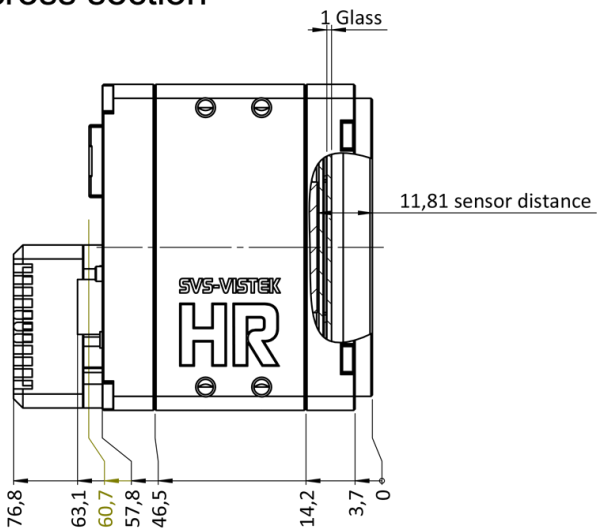


### right side

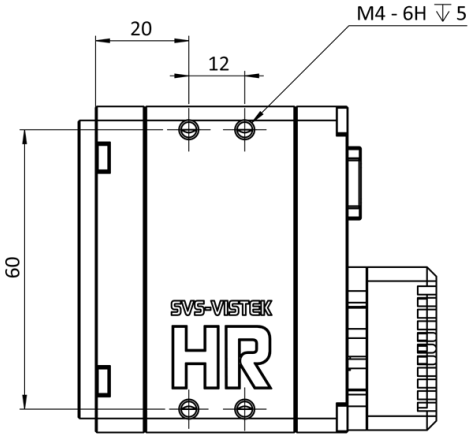

top

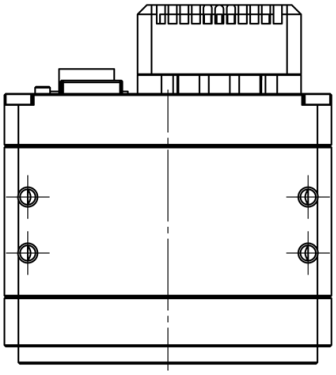

bottom

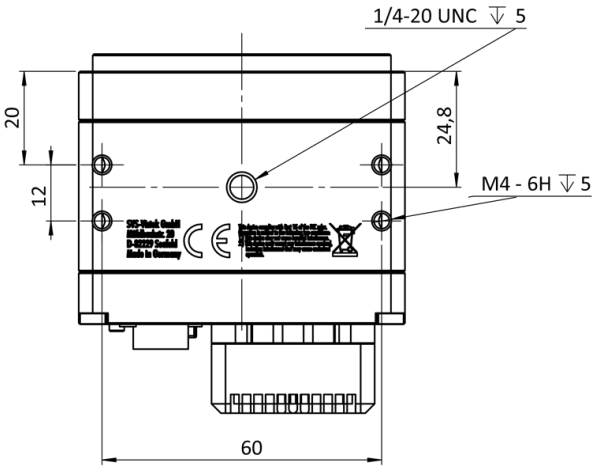


3D

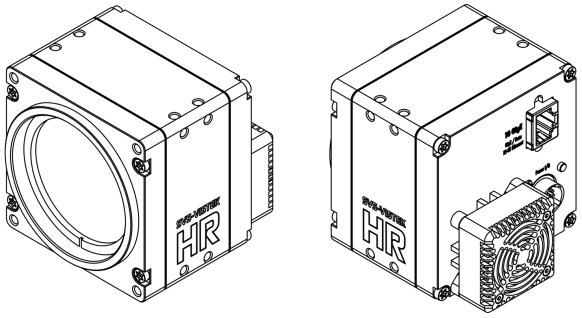

## I/O pin assignment

Hirose 12 Pin

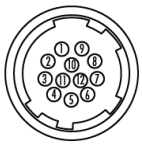

| | | | | | |
|---|---|---|---|---|---|
| 1 | VIN – | (GND) | 7 | OUT 1 | (open drain) |
| 2 | VIN + | (10 V to 25 V DC) | 8 | OUT 2 | (open drain) |
| 3 | IN 4 | (RXD RS232) | 9 | IN 3 + | (opto In +) |
| 4 | OUT 4 | (TXD RS232) | 10 | IN 3 – | (opto In –) |
| 5 | IN 1 | (0 - 24V) | 11 | OUT 3 | (open drain) |
| 6 | IN 2 | (0 - 24V) | 12 | OUT 0 | (open drain) |