

Allied Vision

HR 10GigE

hr51MXGE

一般	
モデル	hr51MXGE
製品コード	F004100
製品シリーズ	HR 10GigE
ステータス	Available

センサー	
センサータイプ	Area scan
クロマ	Mono
スペクトル	Visible
スペクトル範囲	400 nm to 1000 nm
解像度	8,424 × 6,032 (51.00 MP)
センサーモデル	Gpixel GMAX4651
センサー構造（材料）	cmos
シャッタータイプ	Global shutter (GS)
センサーサイズ	38.75 × 27.75 mm (47.66 mm, Type Full Frame)
ピクセルサイズ	4.60 µm × 4.60 µm

ピクセルフォーマット	
センサービット深度	8-bit, 12-bit
モノクロピクセルフォーマット	mono8, mono12

イメージング性能	
ダイナミックレンジ	65 dB
SNR	42.6 dB

タイミングとゲイン

最大フレームレート	23.7 fps
露光時間	17 µs to 60 s
ゲイン	0.0 dB to 40.0 dB

I/Oと電源

非絶縁線	0 x LVDS input, 0 x LVDS output, 0 x TTL input, 0 x TTL output, 2 x 24V input, 4 x Open drain output,
特定の非絶縁線	1 x RS232 input, 1 x RS232 output, 0 x RS422 input, 0 x RS422 output,
光絶縁線	1 x Optical isolated input, 0 x Optical isolated input,
I/Oコネクタ	12-pin Hirose HR10A-10P-12S
電源	10 to 25VDC, Power over Ethernet (POE+, in option -P)
消費電力	External: 17 W (typical)

機械的特性

本体寸法（L x W x H mm）	77 × 70 × 70
フィルター/保護ガラス	N-BK7 - AR coating 380-850nm
IP等級	IP30
レンズマウント	M58x0.75
重量	380 g

オンボードメモリ・FPGA

画像バッファ（RAM）	448 MByte

インターフェース

デジタルインターフェース	10gige
インターフェースコネクタ	(RJ-45)
ビジョン規格	GigE Vision 2.0

FW機能 - 画像制御

露光モード	manual, auto
ゲインモード	auto, manual
画像制御機能	roi, lut, mirror-image, dpc, shading-correction, ffc

FW□□ - □□□□□

□□□□□□□/□□	internal, software, external
□□□□□□□	User Sets, POE, PWM(4), Sequencer,

Quantum Efficiency



Allied Vision

Technical Drawing

front

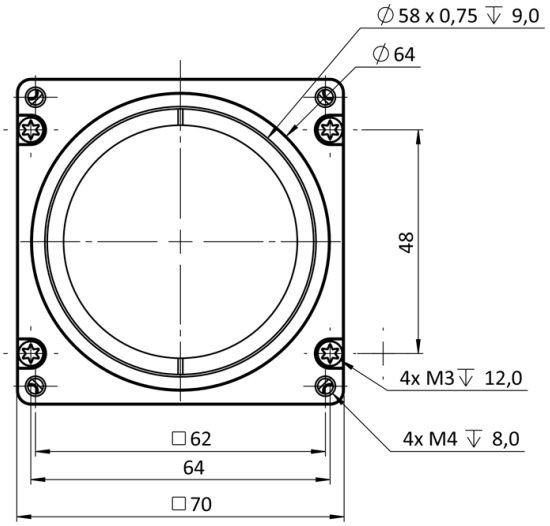

back

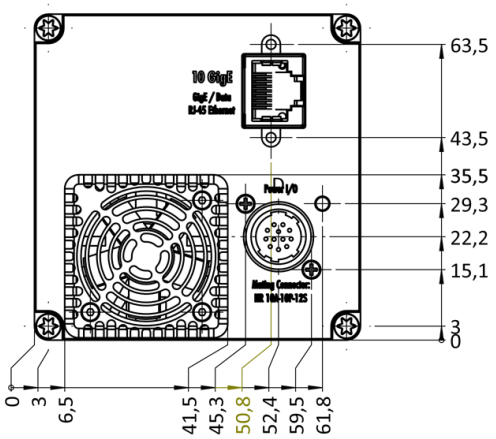

cross section

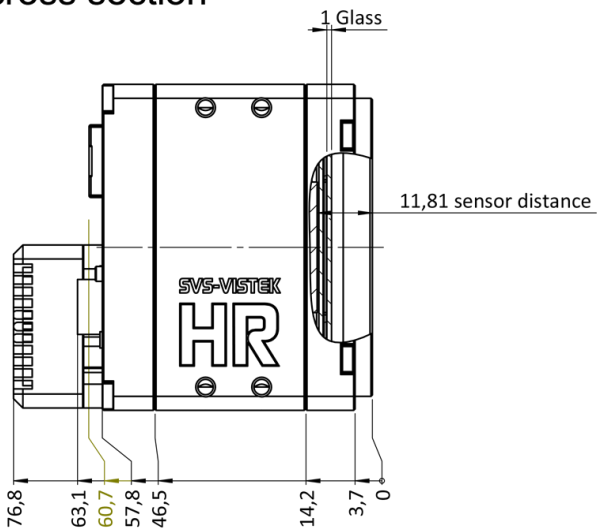

right side

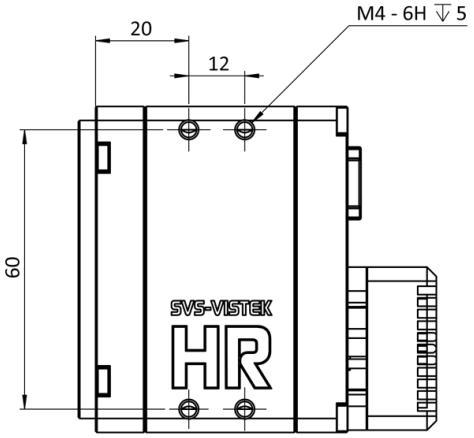

top

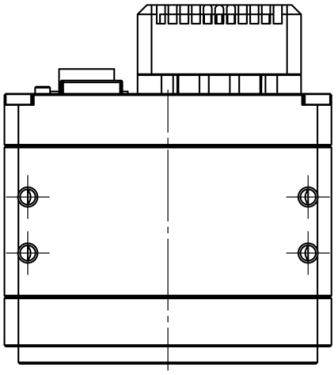

bottom

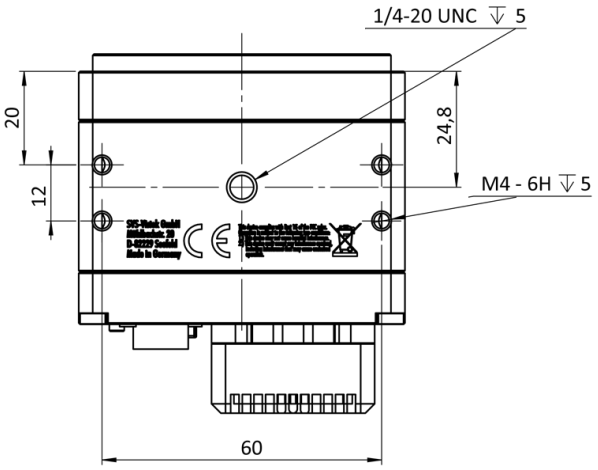

3D

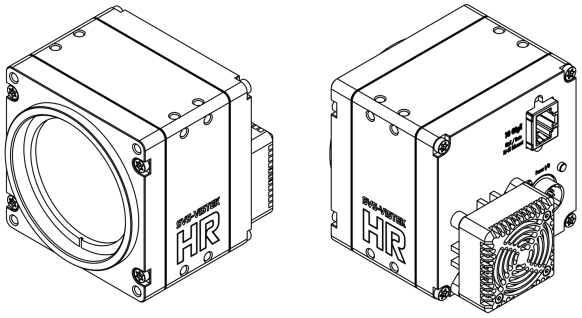

I/O pin assignment

Hirose 12 Pin

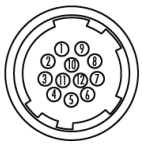

1	VIN –	(GND)	7	OUT 1	(open drain)
2	VIN +	(10 V to 25 V DC)	8	OUT 2	(open drain)
3	IN 4	(RXD RS232)	9	IN 3 +	(opto In +)
4	OUT 4	(TXD RS232)	10	IN 3 –	(opto In –)
5	IN 1	(0 - 24V)	11	OUT 3	(open drain)
6	IN 2	(0 - 24V)	12	OUT 0	(open drain)