

Allied Vision

FXO CoaXPress

fxo537MCX12-2C

一般	
モデル	fxo537MCX12-2C
製品コード	F002252
製品シリーズ	FXO CoaXPress
ステータス	Available

センサー	
センサータイプ	Area scan
クロマ	Mono
スペクトル	Visible
スペクトル範囲	400 nm to 1000 nm
解像度	2,448 × 2,048 (5.00 MP)
センサーモデル	Sony IMX537
センサー構造（材料）	cmos
シャッタータイプ	Global shutter (GS)
センサーサイズ	6.71 × 5.61 mm (8.75 mm, Type 1/1.8)
ピクセルサイズ	2.74 µm × 2.74 µm

ピクセルフォーマット	
センサービット深度	8-bit, 12-bit
モノクロピクセルフォーマット	mono8, mono12

イメージング性能	
ダイナミックレンジ	72 dB
SNR	39 dB

タイミングとゲイン

最大フレームレート	262 fps
露光時間	5 µs to 60 s
ゲイン	0.0 dB to 48.0 dB

I/Oと電源

非絶縁線	0 x LVDS input, 0 x LVDS output, 0 x TTL input, 0 x TTL output, 2 x 24V input, 4 x Open drain output,
特定の非絶縁線	1 x RS232 input, 1 x RS232 output, 0 x RS422 input, 0 x RS422 output,
光絶縁線	1 x Optical isolated input, 0 x Optical isolated input,
I/Oコネクタ	12-pin Hirose HR10A-10P-12S
電源	10 to 25VDC, Power over CoaXPress
消費電力	External: 13 W (typical)

動作条件

動作温度（筐体）	-10 °C to 60 °C

機械的特性

本体寸法（L x W x H mm）	73 × 50 × 50
フィルター/保護ガラス	K9 - AR coating - 400-850nm
IP等級	IP30
レンズマウント	C-Mount
重量	240 g

オンボードメモリ・FPGA

不揮発性メモリ（フラッシュ）	32 MByte

インターフェース

デジタルインターフェース	cxp-12 with 2 connections
インターフェースコネクタ	(micro-BNC)
ビジョン規格	CoaXPress 2.0

FW機能 - 画像制御

露光モード	manual, auto, external
ゲインモード	auto, manual

FW□□ - □□□□

□□□□□□□	roi, lut, mirror-image, dpc, shading-correction, ffc

FW□□ - □□□□□

□□□□□□□□/□□	internal, software, external
□□□□□□□□	PoCxP, User Sets, PWM(4), Sequencer,

Quantum Efficiency

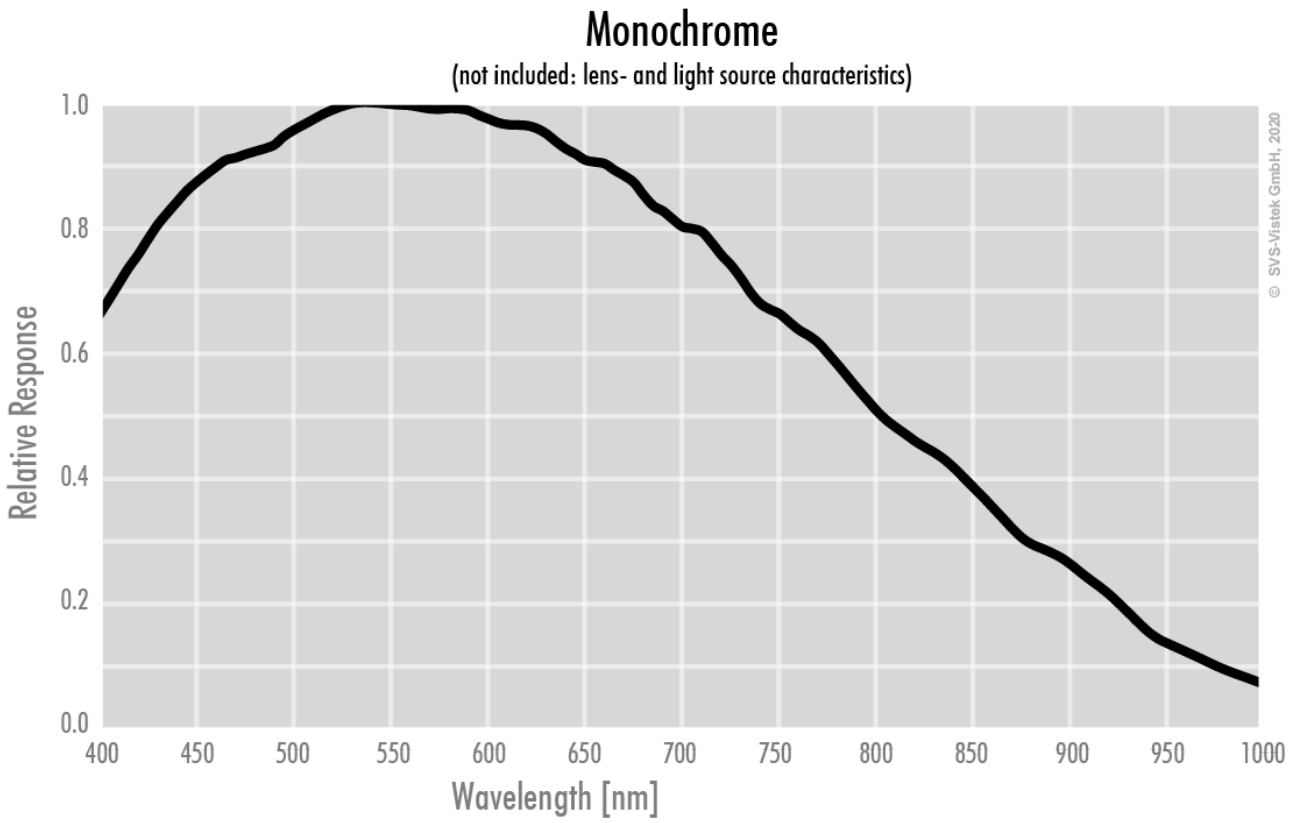

Allied Vision

Technical Drawing

back view

front view

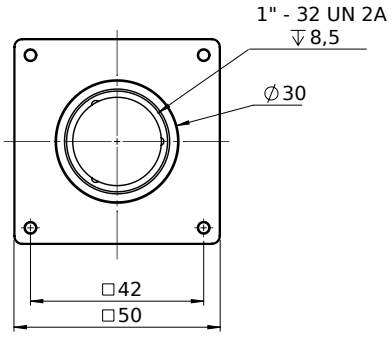

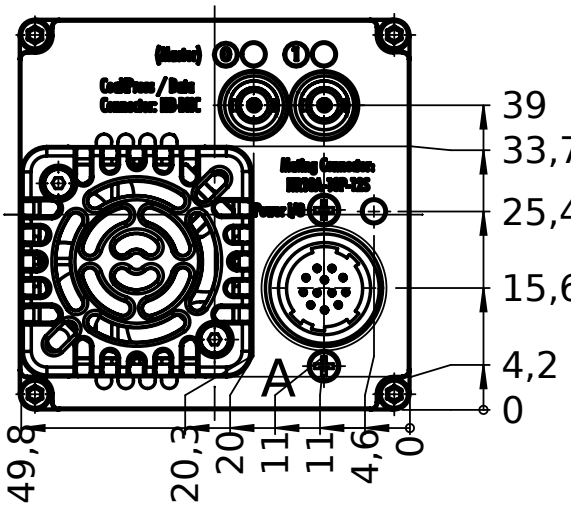

left view

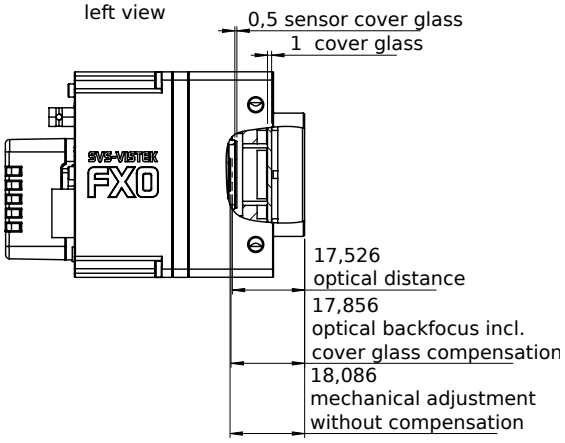

right view

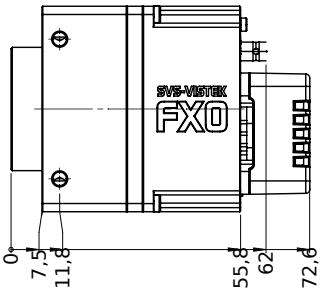

top view

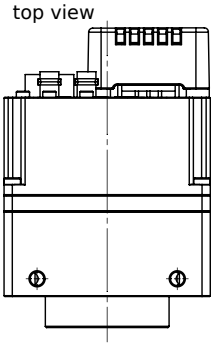

bottom view

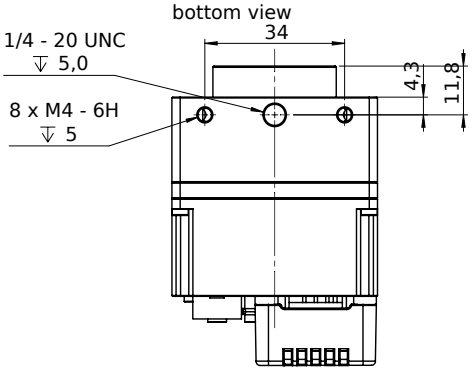

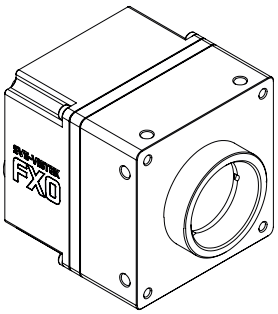

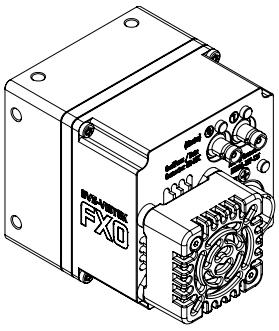

I/O pin assignment

Hirose 12 Pin

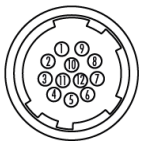

1	VIN –	(GND)	7	OUT 1	(open drain)
2	VIN +	(10 V to 25 V DC)	8	OUT 2	(open drain)
3	IN 4	(RXD RS232)	9	IN 3 +	(opto In +)
4	OUT 4	(TXD RS232)	10	IN 3 –	(opto In –)
5	IN 1	(0 - 24V)	11	OUT 3	(open drain)
6	IN 2	(0 - 24V)	12	OUT 0	(open drain)