Allied Vision

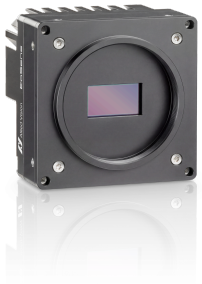

EoSens CoaXPress-12

EoSens9.5CCX12-M58

Preliminary product information. Features and technical specifications are subject to change without notice.

preliminary

一般

モデル	EoSens9.5CCX12-M58
製品コード	F006224
製品シリーズ	EoSens CoaXPress-12
ステータス	Prototype/engineering sample

センサー

センサータイプ	Area scan
クロマ	Color
スペクトル	Visible
スペクトル範囲	380 nm to 1000 nm
解像度	4,096 × 2,304 (9.50 MP)
センサーモデル	Luxima LUX9506
センサー構造（材料）	cmos
シャッタータイプ	Global shutter (GS)
センサーサイズ	26.62 × 14.98 mm (30.55 mm, Type 2)
ピクセルサイズ	6.50 µm × 6.50 µm

ピクセルフォーマット

センサービット深度	8-bit, 10-bit, 12-bit
RGBピクセルフォーマット	bayer8, bayer10, bayer12

タイミングとゲイン

最大フレームレート	503 fps

タイミングとゲイン

最大フレームレート ROIモード	4096 x 2304 | 503 fps, 1920 x 1080 | 2243 fps, 1280 x 720 | 4898 fps, 640 x 480 | 13498 fps, 4096 x 100 | 11039 fps, 512 x 512 | 15767 fps, 512 x 8 | 225000 fps,
露光時間	2 µs to 40.00 ms
ゲイン	0.0 dB to 12.0 dB

I/Oと電源

非絶縁線	1 x LVDS input, 1 x LVDS output, 0 x TTL input, 0 x TTL output, 2 x 24V input, 2 x Open drain output,
特定の非絶縁線	1 x RS232 input, 1 x RS232 output, 0 x RS422 input, 0 x RS422 output,
光絶縁線	0 x Optical isolated input, 0 x Optical isolated input,
I/Oコネクタ	12-pin Hirose HR10A-10P-12S
電源	Power over CoaXPress only
消費電力	21 W (typical)

動作条件

動作温度（筐体）	-10 °C to 60 °C

機械的特性

本体寸法（L x W x H mm）	57 × 80 × 80
IP等級	IP30
レンズマウント	M58x0.75
重量	630 g

インターフェース

デジタルインターフェース	cxp-12 with 4 connections
インターフェースコネクタ	(micro-BNC)
ビジョン規格	CoaXPress 2.0

FW機能 - 画像制御

露光モード	external
ゲインモード	digital, analog
画像制御機能	roi, mirror-image, dpc, shading-correction

preliminary

FW機能 - カメラ制御

トリガーモード/同期	external, trigger-over-cxp

preliminary

Quantum Efficiency

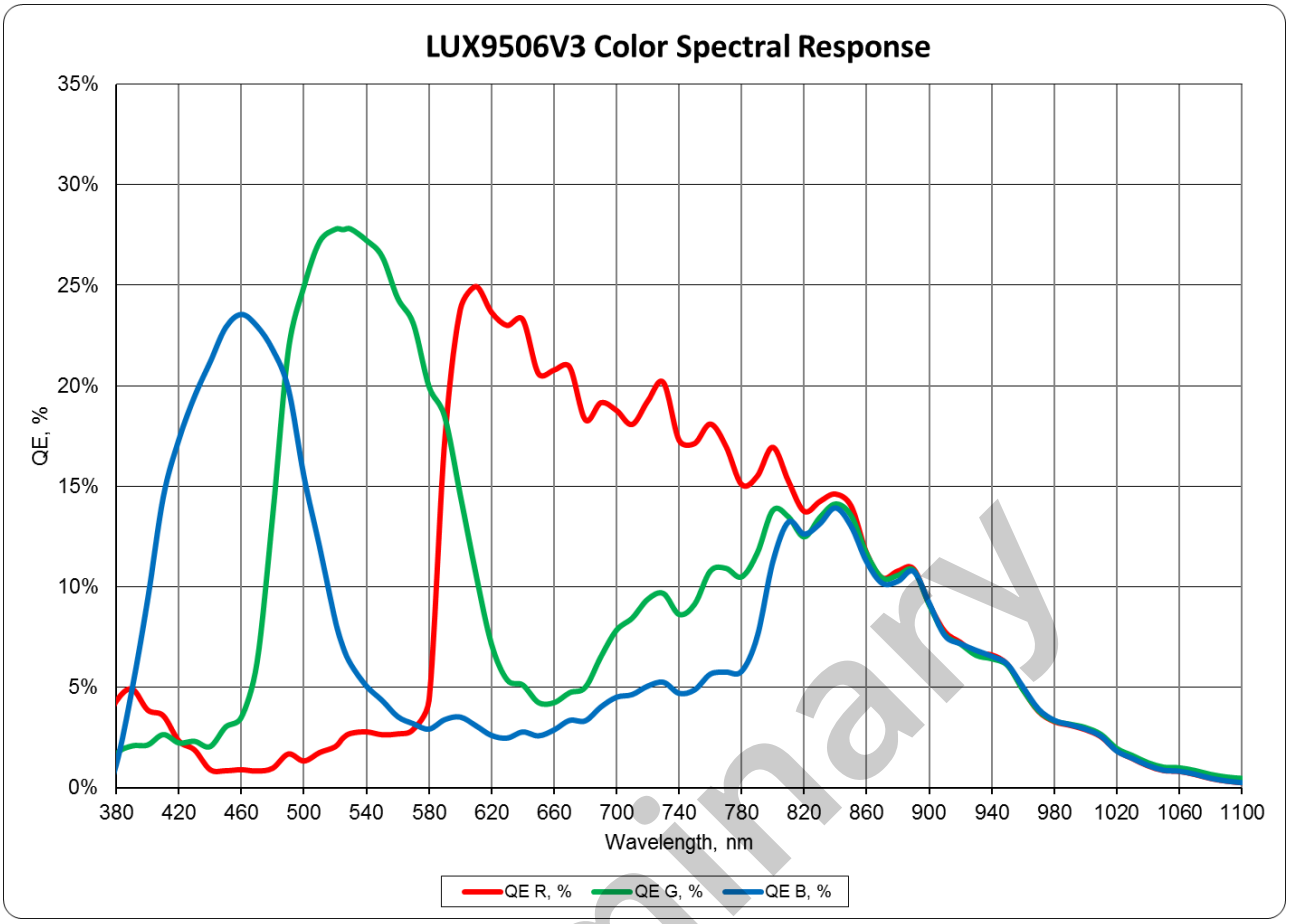

preliminary

Technical Drawing

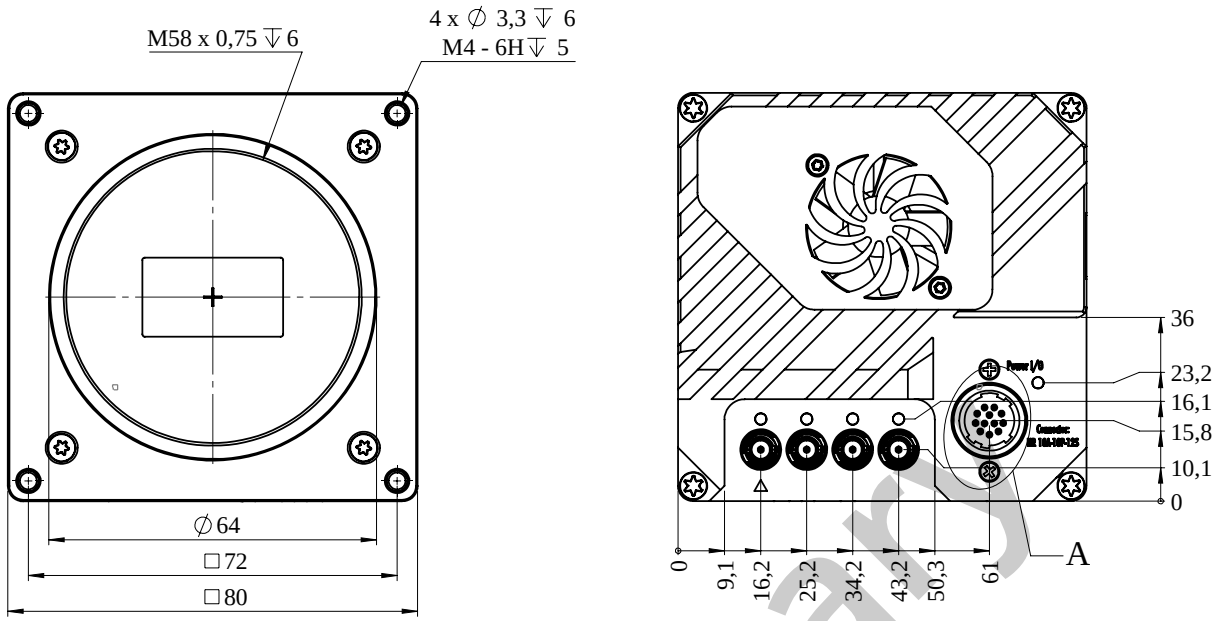

preliminary

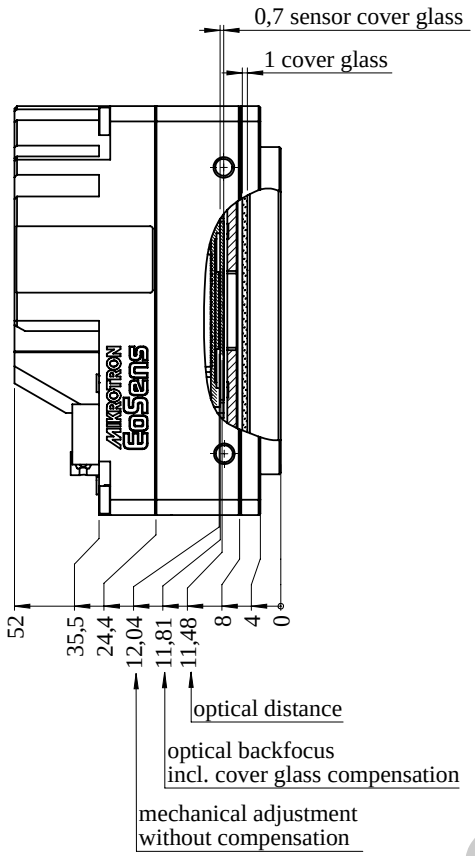

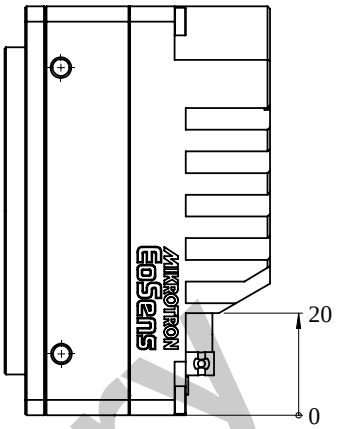

preliminary

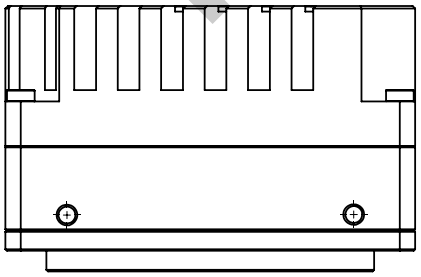

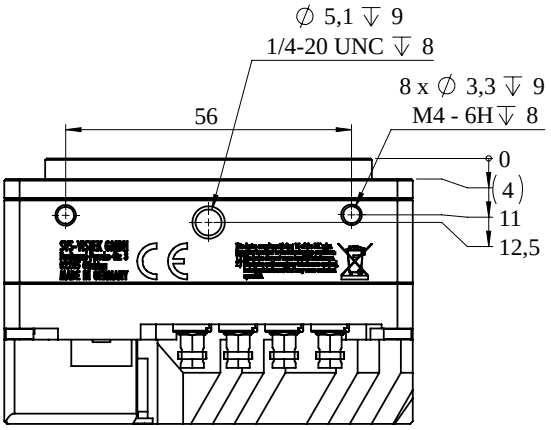

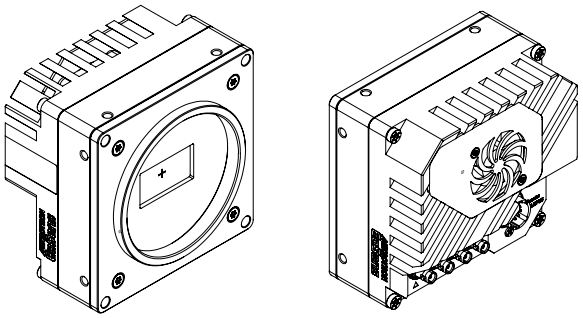

I/O pin assignment

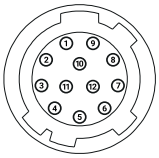

Pin	Signal	Pin	Signal
1	V_{out}- (GND)	7	OUT 1 (open drain)
2	V_{out}+ (24 V)	8	OUT 2 (open drain)
3	IN 4 RxD (RS 232)	9	LVDS Input P
4	OUT 4 TxD (RS 232)	10	LVDS Input N
5	IN 1 (0-24 V)	11	LVDS Output P
6	IN 2 (0-24 V)	12	LVDS Output N

preliminary