Allied Vision

HR 100GigE

hr927C100GE



Preliminary product information. Features and technical specifications are subject to change without notice.

preliminary

Generale

Modello	hr927C100GE
Codice prodotto	F004275
Serie di prodotti	HR 100GigE
Stato	Prototype/engineering sample

Sensore

Tipo di sensore	Area scan
Croma	Color
Spettro	Visible
Gamma spettrale	400 nm to 1000 nm
Risoluzione	10,240 × 10,240 (104.90 MP)
Modello sensore	Sony IMX927
Architettura sensore (Materiale)	cmos
Tipi di otturatore	Global shutter (GS)
Dimensione sensore	28.06 × 28.06 mm (39.68 mm, Type 2.5)
Dimensione pixel	2.74 µm × 2.74 µm

Formati pixel

Profondità bit sensore	8-bit, 10-bit, 12-bit
Formati pixel RGB	bayer8, bayer10, bayer12

Tempi e guadagno

Frequenza fotogrammi max.	111.8 fps
Tempo di esposizione	8 µs to 60 s
Guadagno	0.0 dB to 48.0 dB

I/O e alimentazione

Linee non isolate	0 x LVDS input, 0 x LVDS output, 0 x TTL input, 0 x TTL output, 2 x 24V input, 2 x Open drain output,
Linee non isolate specifiche	0 x RS232 input, 0 x RS232 output, 1 x RS422 input, 1 x RS422 output,
Linee otticamente isolate	0 x Optical isolated input, 0 x Optical isolated input,
Connettore I/O	12-pin Hirose HR10A-10P-12S
Alimentazione	24 to 25VDC
Consumo energetico	External: 30 W (typical)

Condizioni operative

Temperatura operativa	-10 °C to 60 °C (custodia)

Proprietà meccaniche

Dimensioni custodia (L x P x A in mm)	93 × 62 × 62
Vetro filtro/protezione	IR-Cut - 680nm
Classe IP	IP30
Attacco/i obiettivo	M58x0.75
Peso	550 g

Memoria onboard e FPGA

Buffer immagine (RAM)	4032 MByte
Memoria non volatile (Flash)	32768 MByte

Interfacce

Interfaccia digitale	100gige
Connettore interfaccia	(QSFP28)
Standard Vision	GigE Vision 3.0

Funzioni FW – Controllo immagine

Modalità di esposizione	manual, auto, external
Modalità di guadagno	auto, manual
Modalità di bilanciamento del bianco	auto, manual
Funzioni di controllo immagine	roi, lut, color-transformation, mirror-image

preliminary

Funzioni FW – Controllo fotocamera

Funzioni di controllo della fotocamera	PTP, RDMA support, User Sets, PWM(4), Sequencer,

preliminary

Efficienza quantica

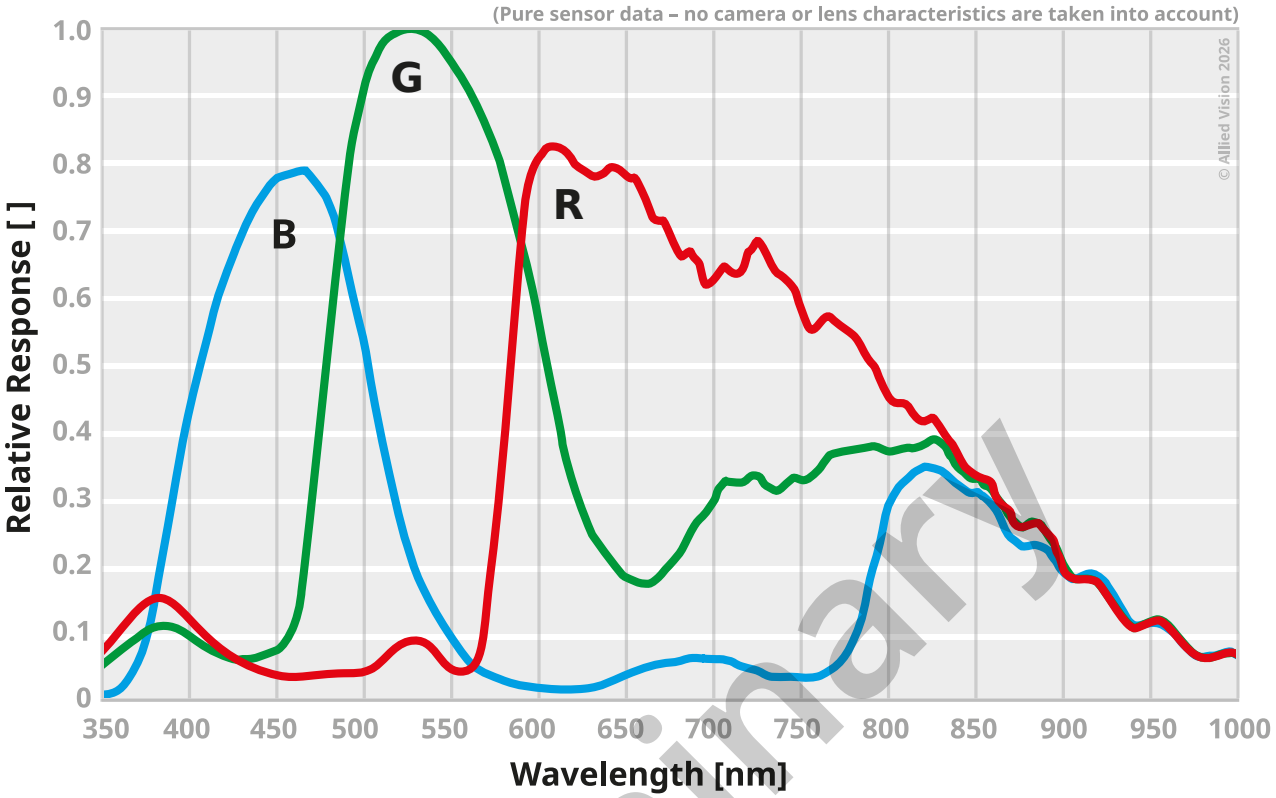

preliminary

Disegno tecnico

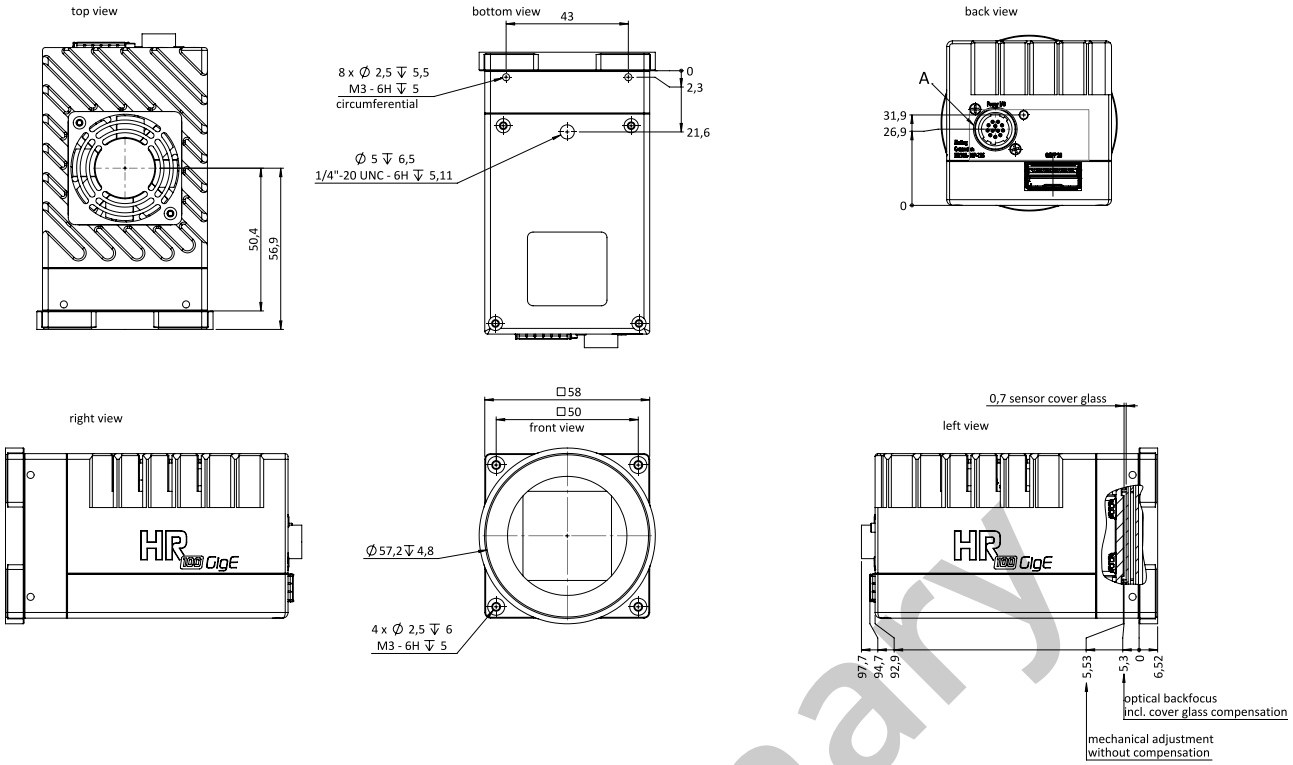

Assegnazione pin I/O

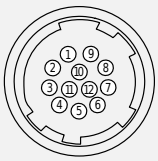

1	VIn- (GND)
2	VIn+ (24 V DC)
3	In 4 (RxD RS232)
4	Out 4 (TxD RS232)
5	In 1 (0 ... 24 V)
6	In 2 (0 ... 24 V)
7	Out 1 (open drain)
8	Out 2 (open drain)
9	In 3+(opto In+)
10	In 3-(opto In-)
11	Out 3 (open drain)
12	Out 0 (open drain)

preliminary