Allied Vision

FXO CXPoF

fxo926M100GE

Generale

Modello	fxo926M100GE
Codice prodotto	F002400
Serie di prodotti	FXO CXPoF
Stato	Available

Sensore

Tipo di sensore	Area scan
Croma	Mono
Spettro	Visible
Gamma spettrale	350 nm to 1000 nm
Risoluzione	4,096 × 3,008 (12.30 MP)
Modello sensore	Sony IMX926
Architettura sensore (Materiale)	cmos
Tipi di otturatore	Global shutter (GS)
Dimensione sensore	11.22 × 8.24 mm (13.92 mm, Type 1/1.1)
Dimensione pixel	2.74 µm × 2.74 µm

Formati pixel

Profondità bit sensore	10-bit, 12-bit, 8-bit
Formati pixel monocromatici	mono10, mono12, mono8

Tempi e guadagno

Frequenza fotogrammi max.	660.8 fps
Tempo di esposizione	4 µs to 60 s
Guadagno	0.0 dB to 48.0 dB

I/O e alimentazione

Linee non isolate	0 x LVDS input, 0 x LVDS output, 0 x TTL input, 0 x TTL output, 2 x 24V input, 2 x Open drain output,
Linee non isolate specifiche	0 x RS232 input, 0 x RS232 output, 1 x RS422 input, 1 x RS422 output,

I/O e alimentazione

Linee otticamente isolate	0 x Optical isolated input, 0 x Optical isolated input,
Connettore I/O	12-pin Hirose HR10A-10P-12S
Alimentazione	24 to 25VDC
Consumo energetico	External: 28 W (typical)

Condizioni operative

Temperatura operativa	-10 °C to 60 °C (custodia)
Humidity	10 % to 90 % (non-condensing)

Proprietà meccaniche

Dimensioni custodia (L x P x A in mm)	101 × 58 × 58
Vetro filtro/protezione	K9 - AR coating - 400-850nm
Classe IP	IP30
Attacco/i obiettivo	C-Mount
Peso	450 g

Memoria onboard e FPGA

Memoria non volatile (Flash)	32768 MByte

Interfacce

Interfaccia digitale	cxpof-100g
Connettore interfaccia	(QSFP28)
Standard Vision	CoaXPress 2.1

Funzioni FW – Controllo immagine

Modalità di esposizione	auto, external, manual
Modalità di guadagno	auto, manual
Funzioni di controllo immagine	dpc, ffc, lut, mirror-image, piv-mode, roi, shading-correction

Funzioni FW – Controllo fotocamera

Modalità di trigger/sincronizzazione	external, internal, software

Efficienza quantica

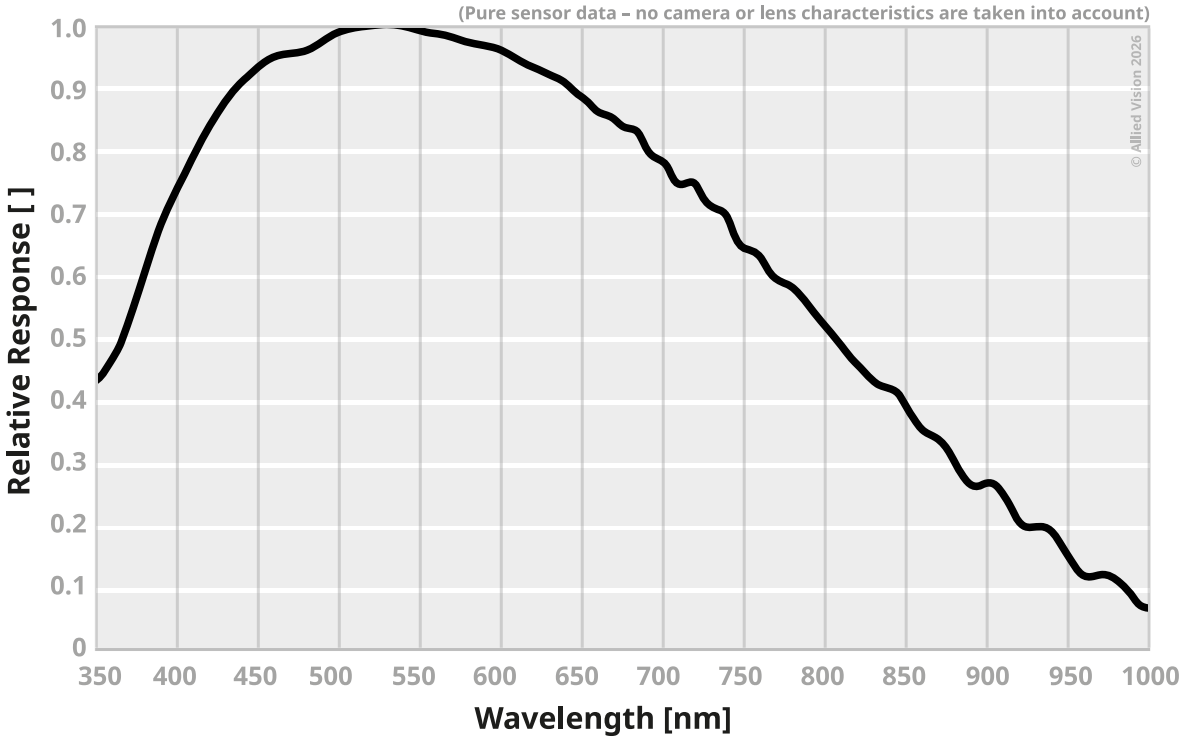

Disegno tecnico

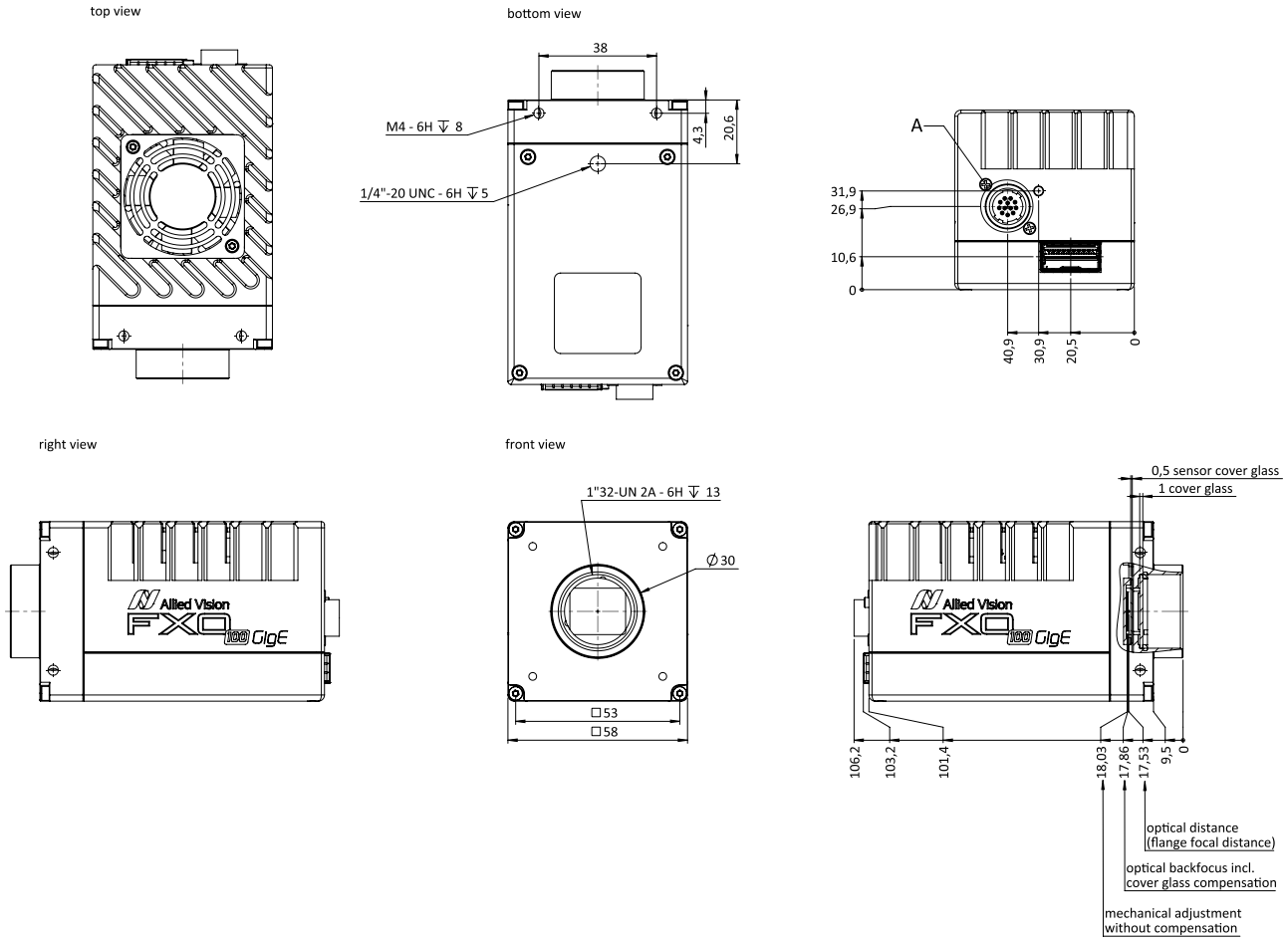

Assegnazione pin I/O

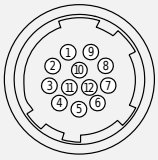

1	VIn- (GND)
2	VIn+ (24 V DC)
3	In 4 (RxD RS232)
4	Out 4 (TxD RS232)
5	In 1 (0 ... 24 V)
6	In 2 (0 ... 24 V)
7	Out 1 (open drain)
8	Out 2 (open drain)
9	In 3+(opto In+)
10	In 3- (opto In-)
11	Out 3 (open drain)
12	Out 0 (open drain)