Allied Vision

Alvium
G5-1236

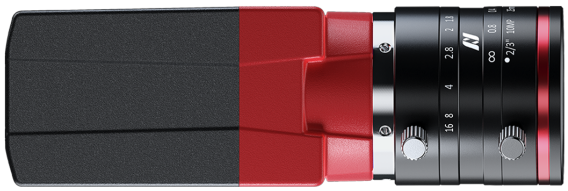

- IMX304 CMOS sensor
- GigE Vision
- High bandwidths
- 2 lens mount options

Model without hardware options

Alvium G5 - 轻松升级，尽享超前性能

适用于高需求应用的5千兆网相机

Alvium G5-1236 搭载 Sony IMX304 传感器，在 12.4 MP 分辨率下速度可达 0.0 帧/秒。

Alvium G5 系列相机兼具 5GigE 接口的技术优势和 Alvium 平台应用的灵活性。该产品具备 GigE Vision 标准的所有优势，同时能够针对高分辨率和帧率要求应用提供更高的带宽。Alvium G5 系列相机支持基于现有系统（USB3 Vision 或 1GigEVision）的升级，并后向兼容 1GigE 解决方案。方糖尺寸的 Alvium G5 相机基于 ALVIUM® 技术打造，能够以超低能耗提供超高画质。

与 Allied Vision 的 Vimba X 套件轻松集成，并与最流行的第三方图像处理库兼容。.

性能参数

接口	IEEE 802.3 5GBASE-T, 1000BASE-T, IEEE 802.3af Power Class 0 PoE
分辨率	4112 (H) × 3008 (V)
Spectral range	300 to 1100 nm
传感器	Sony IMX304
传感器类型	CMOS
快门种类	GS (Global shutter)
传感器尺寸	Type 1.1
像元尺寸	3.45 µm × 3.45 µm
Lens mounts (available)	C-Mount
最大满帧帧率	Tbd fps at tbd MByte/s, Mono8
ADC	12 Bit
缓存 (RAM)	512 MByte
非易失性内存 (Flash)	1024 KByte

输出	
Bit 位数	12-bit
黑白像素格式	Mono8, Mono10, Mono10p, Mono12, Mono12p, Mono12Packed
YUV 彩色像素格式	YCbCr411_8_CbYYCrYY, YCbCr422_8_CbYCrY, YCbCr8_CbYCr
RGB 彩色像素格式	RGB8 (default), BGR8
Raw 彩色像素格式	BayerRG8, BayerRG10, BayerRG10p, BayerRG12, BayerRG12p, BayerRG12Packed

通用输入输出口 (GPIOs)	
TTL I/Os	2 GPIOs (LVTTL)
光耦 I/Os	1 input, 1 output

工作条件/尺寸	
工作温度	-20 °C to +60 °C (housing)

电源要求 (DC)	10.8 to 26.4 VDC AUX | IEEE 802.3af, Power Class 0 PoE
功耗	External power: Tbd W at 12 VDC (typical) | Power over Ethernet: Tbd W (typical)
重量	100 g
尺寸 (L × W × H in mm)	60 × 29 × 29

量子转换效率

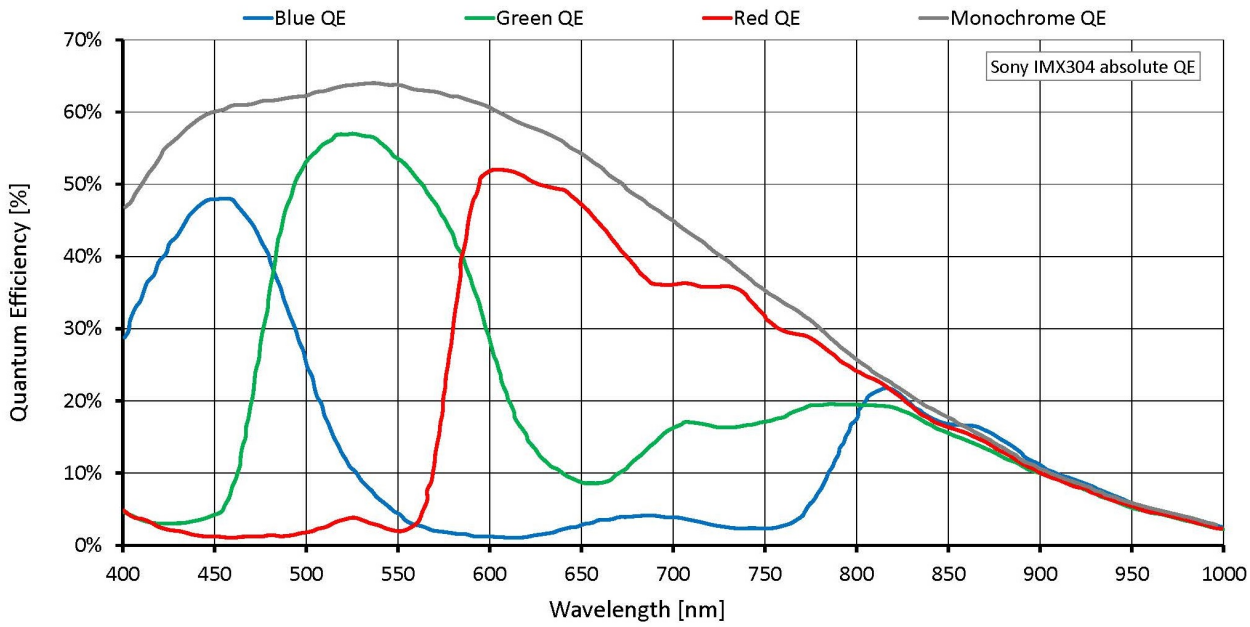

特性

成像控制: 自动控制

- 自动曝光
- 自动增益
- 自动白平衡（彩色机型）

成像控制: 其他图像控件

- 自适应滤波器
- 像素合并
- 黑电平
- 色彩转换（包括色相，饱和度；彩色机型）
- 对比度
- 自定义卷积
- 去马赛克，彩色解码，高达 5×5（彩色机型）
- DPC（坏点校正）
- FPNC（固定模式噪声校正）
- 伽马
- LUT（查找表）
- X/Y 反转
- ROI（感兴趣区域）
- 清晰/模糊

相机控制

- 采集帧率
- 包含 ToE（以太网触发）的动作指令
- 带宽控制
- 计数器和计时器
- 现场固件更新
- I/O 和触发控制
- 时序器
- I/O 串口
- 温度监控
- 用户设置集

外形尺寸

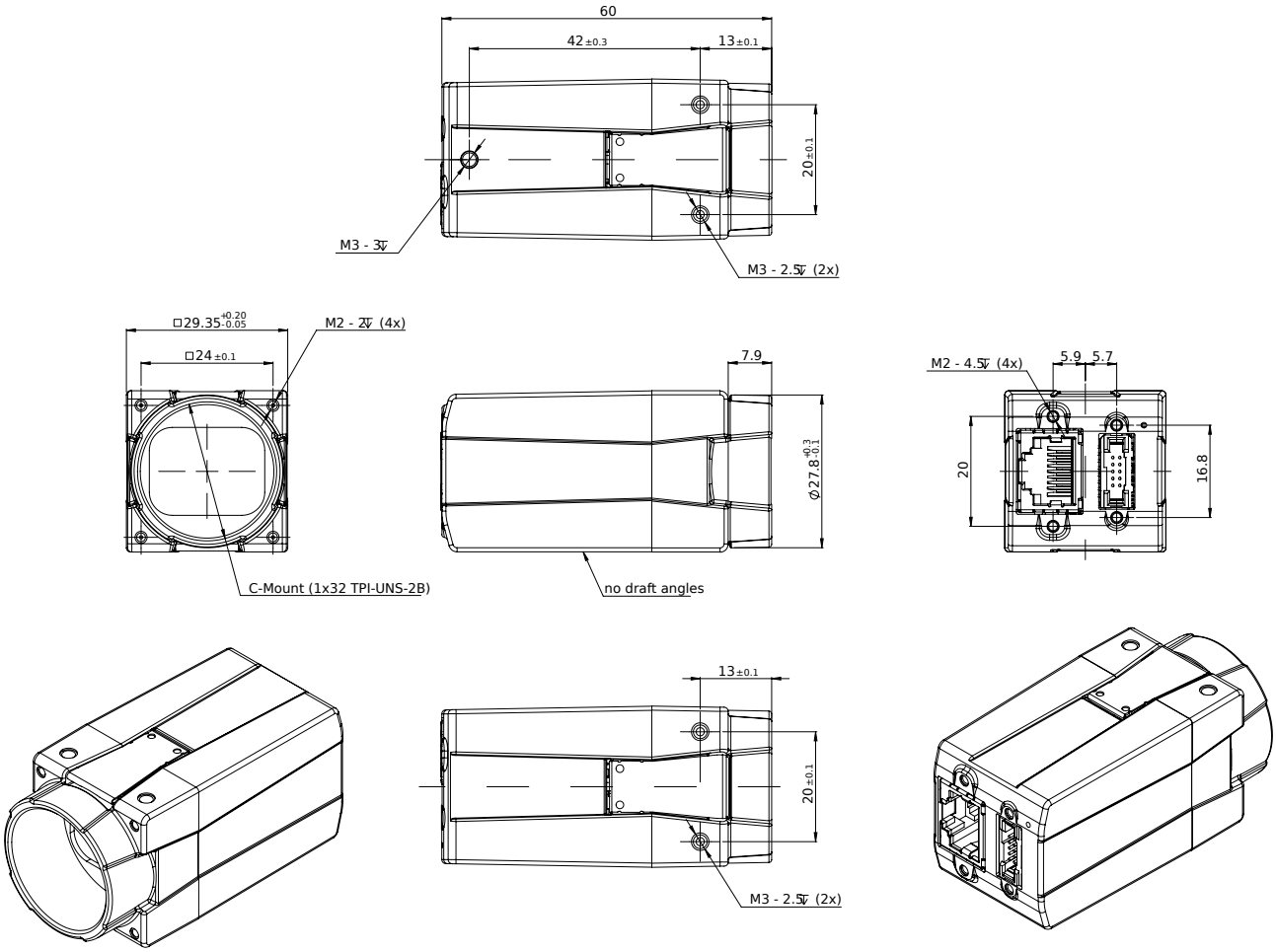
60
42 ±0.3
13 ±0.1
20 ±0.1
M3 - 3↧
M3 - 2.5↧ (2x)
□29.35 +0.20 -0.05
□24 ±0.1
M2 - 2↧ (4x)
C-Mount (1x32 TPI-UNS-2B)
7.9
Ø27.8 +0.3 -0.1
no draft angles
M2 - 4.5↧ (4x)
5.9
5.7
20
16.8
13 ±0.1
20 ±0.1
M3 - 2.5↧ (2x)