Allied Vision

Prosilica GE

680

- Hohe Framerate
- OnSemi KAI-0340 Sensor
- Galvanisch getrennter I/O
- Diverse Objektivanschlüsse

Beschreibung

Schnelle CCD Kamera mit Gigabit Ethernet Interface - #ber 200 fps

Die Prosilica GE680/GE680C ist eine besonders schnelle, leistungsstarke VGA-Kamera f#r Maschinelles Sehen mit Gigabit Ethernet Anschluss (GigE Vision).#Ihr Sensor eignet sich f#r Anwendungen, die eine hohe Geschwindigkeit und gute Empfindlichkeit erfordern.
Optionen

- Optical filters (IR cut filter/Protection glass)
- Entglaster Sensor mit Schutzfolie, mit oder ohne Mikrolinsen; Quartz Glas ohne Mikrolinsen
- Diverse Objektivanschl#sse

Spezifikationen

Prosilica GE	**680**
Interface	IEEE 802.3 1000baseT
Auflösung	640 (H) × 480 (V)
Sensor	OnSemi KAI-0340
Sensortyp	CCD Progressive
Zellgröße	7.4 µm x 7.4 µm
Objektivanschluss	C-Mount
Maximale Framerate bei voller Auflösung	205 fps
ADC	12 bit
Bildzwischenspeicher (RAM)	32 MByte
Output	
Bit-Tiefe	8/12 bit
Mono Modi	Mono8, Mono12, Mono12Packed

Prosilica GE	680
Farbmodi RGB	RGB8Packed, BGR8Packed, RGBA8Packed, BGRA8Packed, RGB12Packed
Raw Modi	BayerGR8, BayerGR12, BayerGR12Packed
General purpose Inputs/Outputs (GPIOs)	
TTL I/Os	1 input, 3 outputs (with galvanic isolation)
RS-232	1
Betriebsbedingungen/Abmessungen	
Betriebstemperatur	0 °C to +50 °C ambient (without condensation)
Spannungsversorgung	5 to 24 VDC
Leistungsaufnahme (@12 V)	4.5 W
Masse	169 g
Abmessungen (L × B × H in mm)	80 × 51 × 39 (inkl. Anschlüsse)
Konformität	CE, RoHS, REACH, WEEE, FCC, ICES

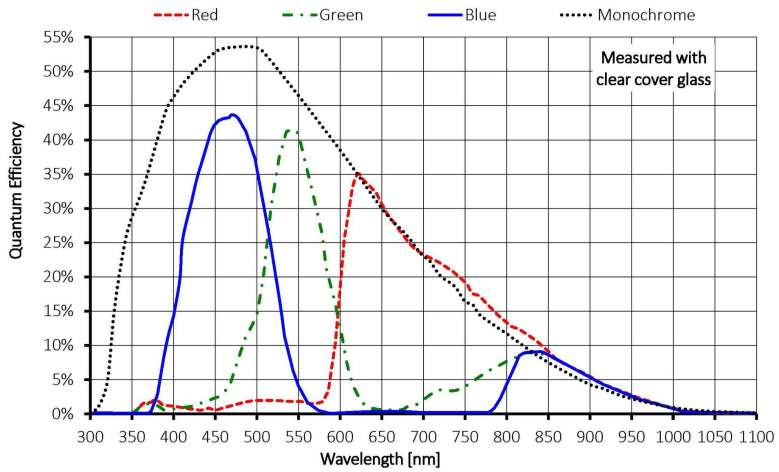

Features

Features der Prosilica GE680/GE680C:

- ROI, separates ROI für Auto Features
- Binning
- Auto Gain (manuelle Gainsteuerung: 0 bis 34 dB)
- Auto Belichtung (25 µs bis 53.7 s)
- Auto Weißabgleich

- StreamBytesPerSecond (einfache Bandbreitenkontrolle)
- Stream Hold
- Sync out Modi: Trigger ready, input, exposing, readout, imaging, strobe, GPO
- Event Channel
- Recorder Modus und Multiframe Modus
- Chunk Daten
- Speicherbare Benutzereinstellungen

Allied Vision

Technische Zeichnung

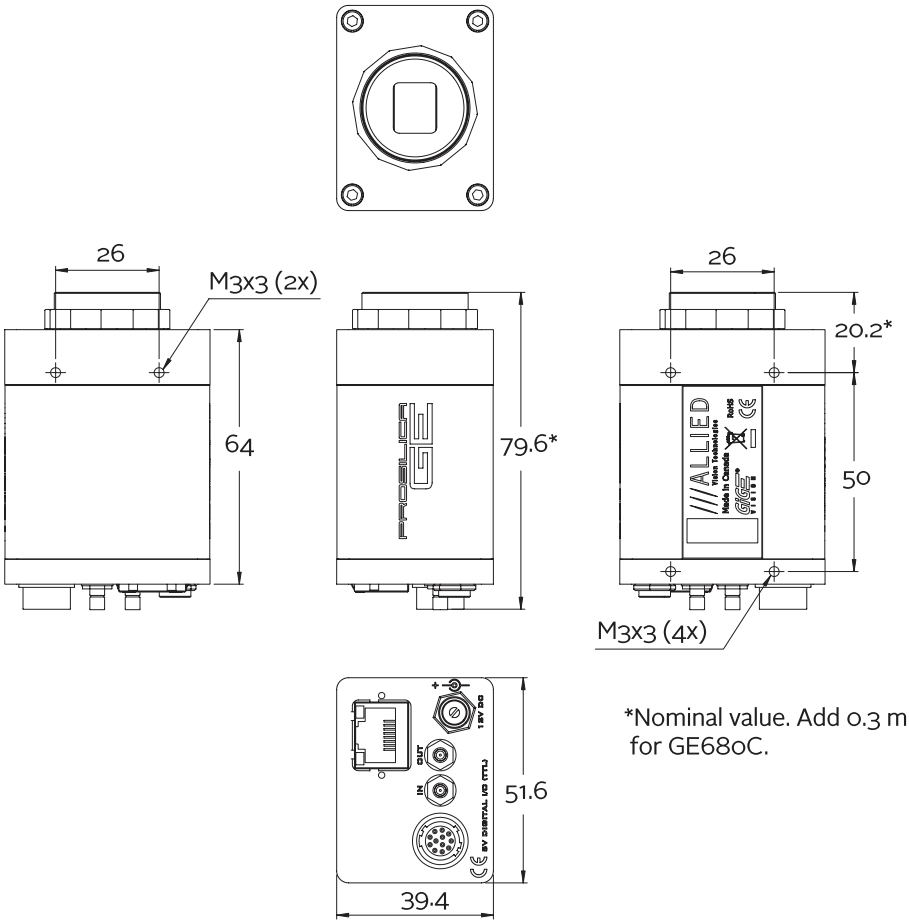

*Nominal value. Add 0.3 mm for GE680C.

Applikationen

Die Prosilica GE680/GE680C eignet sich ideal für Applikationen, die eine Kamera mit hohen Bildraten und guter Empfindlichkeit erfordern, zum Beispiel:

- Hochgeschwindigkeits-Inspektionen
- Maschinelles Sehen
- OCR (Optical Character Recognition)
- Verkehrsüberwachung
- Robotik
- OEM-Anwendungen