Allied Vision

FireWire

Marlin

F-033

- 1394a Kamera
- Modulares Design
- Robustes Gehäuse
- Machine Vision Kamera

Beschreibung

Kompakte, flexible, modulare IEEE 1394 VGA C-Mount-Kamera

Die Marlin F-033B/C ist mit einem empfindlichen SONY CCD-Sensor ausgestattet. Sie läuft mit 73.06 fps (volle Auflösung, Format_7). Mit einem kleineren AOI oder Binning erreicht sie noch höhere Frameraten.

Spezifikationen

Marlin	**F-033**
Interface	IEEE 1394a - 400 Mb/s, 1 port
Auflösung	656 × 494
Sensor	Sony ICX414
Sensortyp	CCD Progressive
Zellgröße	9.9 µm x 9.9 µm
Objektivanschluss	C-Mount
Maximale Framerate bei voller Auflösung	73 fps
ADC	12 bit
Bildzwischenspeicher (RAM)	8 MByte
Output	
Bit-Tiefe	8-10 bit
Mono Modi	Mono8, Mono16
Farbmodi RGB	RGB8
Raw Modi	Raw8
General purpose Inputs/Outputs (GPIOs)	
Optogekoppelte I/Os	2 inputs, 2 outputs
RS-232	1
Betriebsbedingungen/Abmessungen	

Marlin	F-033
Betriebstemperatur	+5 °C to +45 °C
Spannungsversorgung	8 V to 36 V
Leistungsaufnahme (@12 V)	<3 W
Masse	<120 g
Abmessungen (L × B × H in mm)	72 × 44x 29 mm inkl. Anschlüsse
Konformität	CE, RoHS, REACH, WEEE, FCC

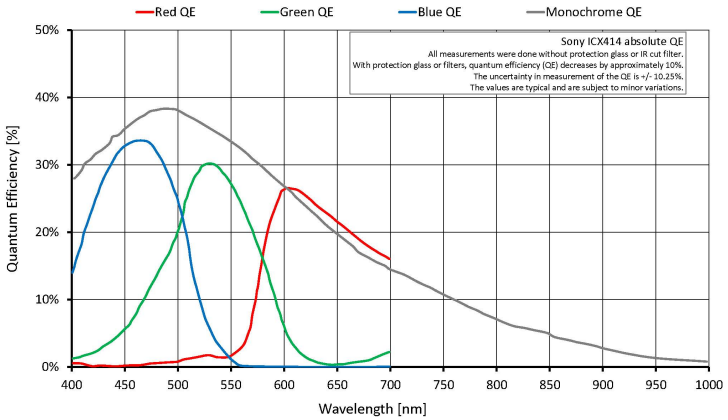

Features

Marlin Kameras sind mit vielen Funktionen zur Bildvorverarbeitung ausgestattet:

- Programmierbare LUT, Weißabgleich, Farbton, Sättigung
- Debayering
- Gain
  - Auto/manuell
  - Manuelle Gainsteuerung: 0 - 24 dB
- Exposure (Belichtung)
  - Auto/manuell
  - Belichtungszeit: 32 µs - 67 s
- Farbkorrektur
- Shading Correction
- Sub-Sampling, 2 x Binning (s/w)
- AOI (mit speed increase)

- Sequence Mode - blitzschnelle Parameterwechsel
- Spiegelbild
- Bildausgabe verzögerbar
- SIS (Secure Image Signature, Bildstempel für Trigger, Bildanzahl etc.)
- Einstellungen speicherbar

Das Handbuch der Marlin enthält detaillierte Beschreibungen der Kamerafunktionen.

Allied Vision

Technische Zeichnung

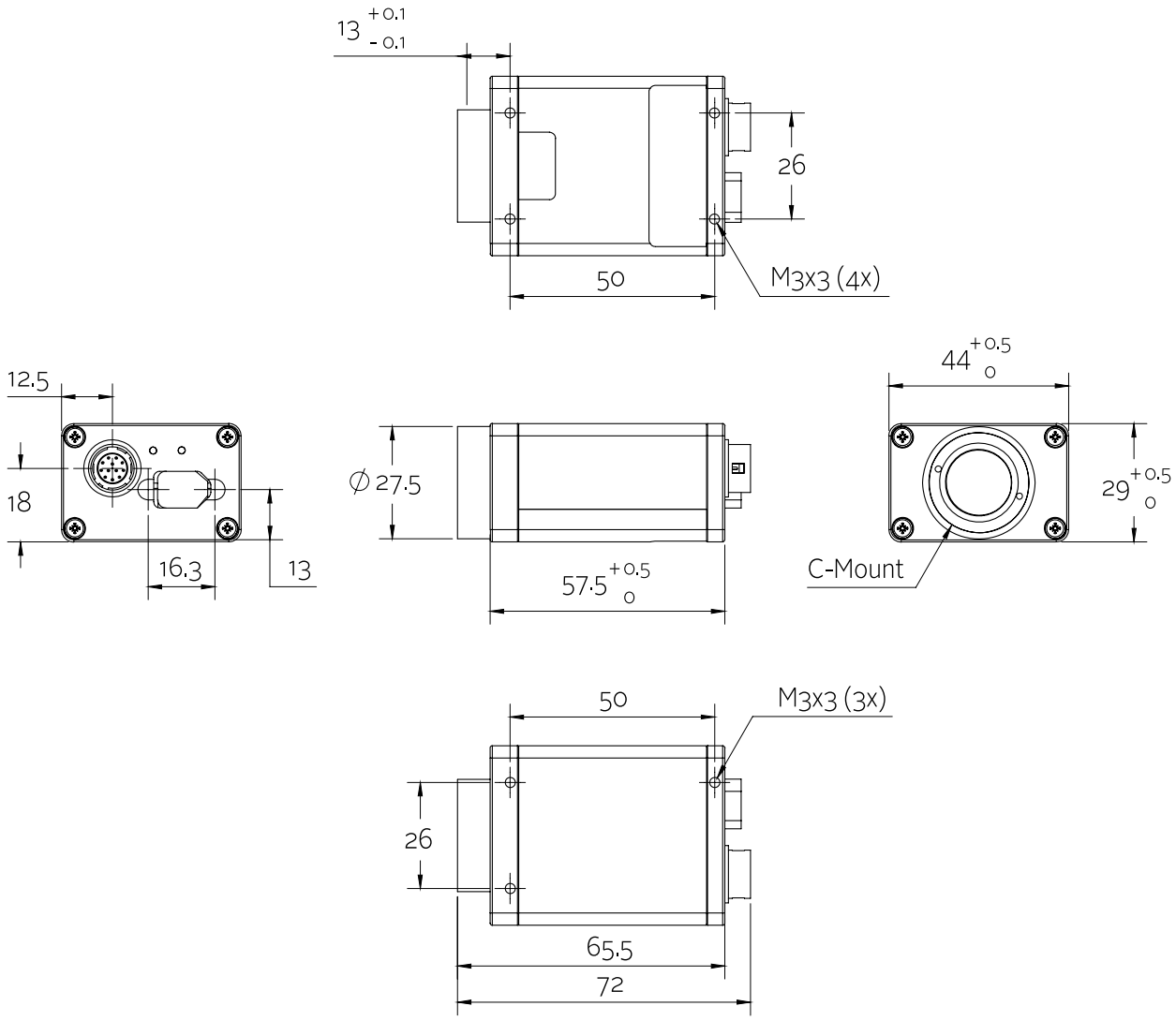

Applikationen

Mit ihrem modularen und flexiblen Design und der Bild-Vorverarbeitung in Echtzeit passt die Marlin zu vielen Applikationen:

- Machine Vision
- Qualitätskontrolle
- Halbleiter Inspektion
- Industrielle Inspektion
- ... und mehr