Allied Vision

FireWire

Guppy PRO

F-125

- Kompakte 1,2 MP Kamera
- Robustes Metallgehäuse
- 31 fps
- Optogekoppelte I/Os

Beschreibung

FireWire Kamera - ICX445 CCD

Die Guppy PRO F-125B/C ist eine FireWire Kamera (1394b) mit dem empfindlichen ICX445 CCD-Sensor. Bei voller Auflösung läuft sie mit 31 fps.
Optionen

- Diverse IR Cut/Pass Filter
- Medical Design

Spezifikationen

Guppy PRO	**F-125**
Interface	IEEE 1394b - 800 Mb/s, 1 port
Auflösung	1292 × 964
Sensor	Sony ICX445
Sensortyp	CCD Progressive
Zellgröße	3.75 µm x 3.75 µm
Objektivanschluss	C-Mount
Maximale Framerate bei voller Auflösung	31 fps
ADC	14 bit
Bildzwischenspeicher (RAM)	
Output	
Bit-Tiefe	8-14 bit
Mono Modi	8/12/16
Farbmodi RGB	RGB8
Raw Modi	8/12/16

Guppy PRO	F-125
General purpose Inputs/Outputs (GPIOs)	
Optogekoppelte I/Os	1/3
Betriebsbedingungen/Abmessungen	
Betriebstemperatur	+5 °C to +45 °C
Spannungsversorgung	8 V to 36 V
Leistungsaufnahme (@12 V)	<3.5 W
Masse	80 g
Abmessungen (L × B × H in mm)	44.8 × 29 × 29 mm inkl. Anschlüsse
Konformität	CE, RoHS, REACH, WEEE, FCC

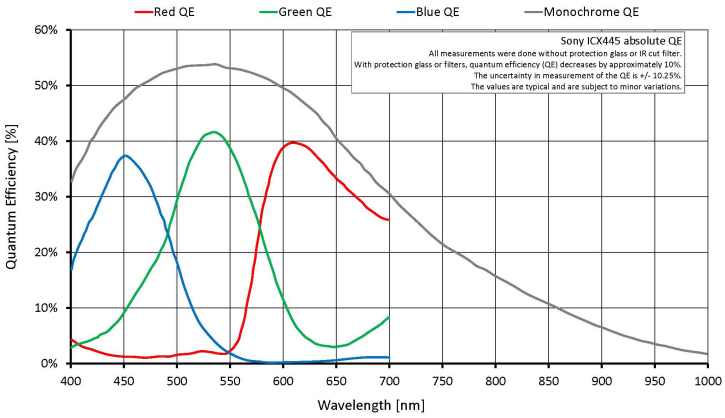

Features

- LUT (Look-up Tabelle)
- Gamma
- Farbkorrektur
- AOI, separates AOI für Auto Features
- Binning
- Sub-Sampling
- Automatischer Gain (manuelle Gainkontrolle: 0 bis 24,4 dB)
- Automatische Belichtung (39 µs bis 67 s)
- Trigger programmierbar, Level, Single, Bulk, programmierbare Verzögerung
- Speicherbare Benutzereinstellungen

Allied Vision

Technische Zeichnung

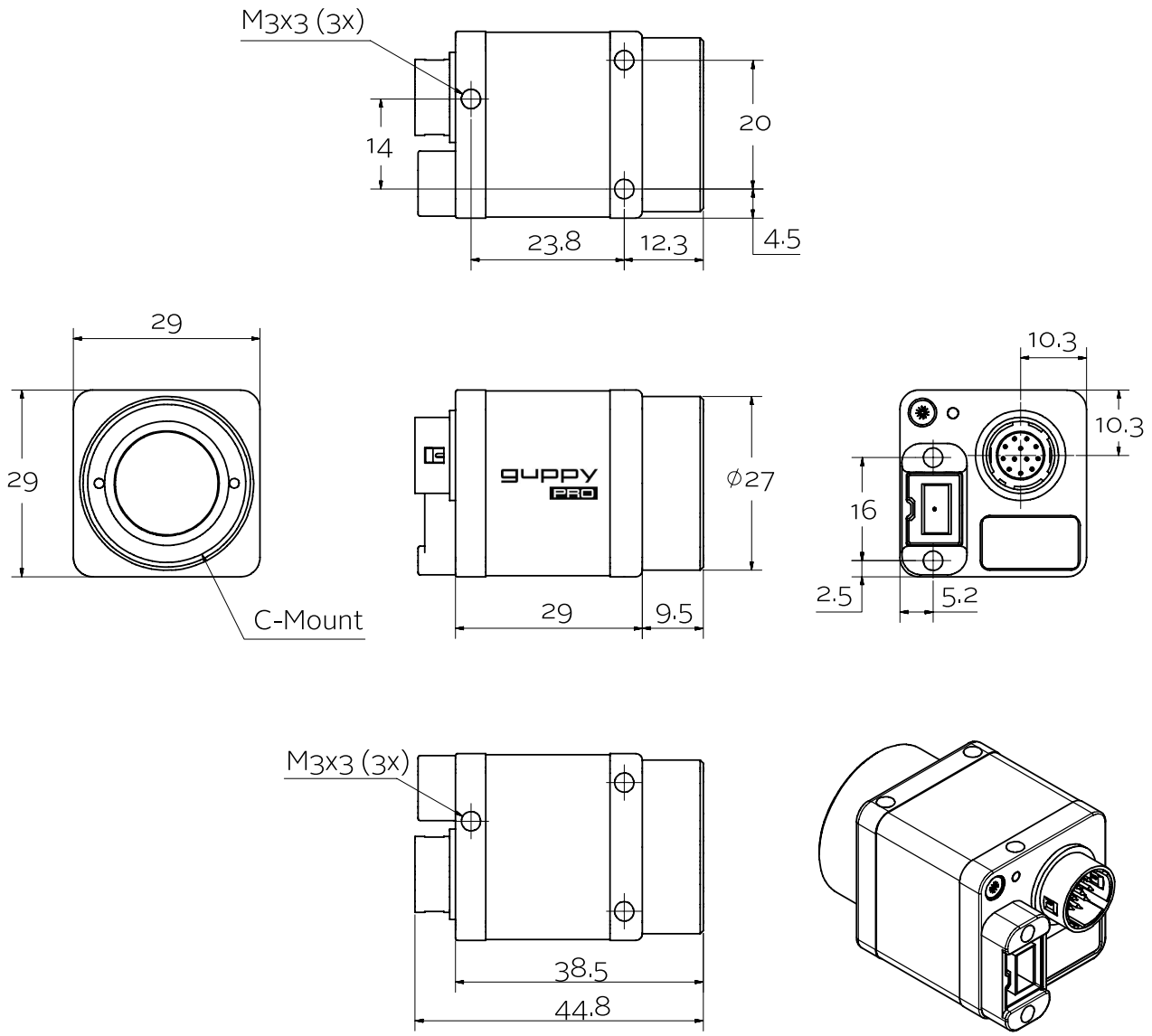

Applikationen

Diese FireWire Kamera ist mit einem empfindlichen ExView HAD Sensor ausgestattet. Mit ihrem extrem kompakten Gehäuse kann sie mühelos in Ihre Applikation integriert werden.
Typische Anwendungsbereiche:

- Machine Vision
- Robotik
- Logistik
- Überwachung und Sicherheit
- Gesundheitsfürsorge
- Pharmazeutische Industrie
- Ophthalmologie, Augenheilkunde
- Lebensmittelkontrolle
- Bewegungsanalyse