Allied Vision

SHR 10GigE

shr411MXGE-T



Allgemein

Modell	shr411MXGE-T
Produktcode	F004240
Produktserie	SHR 10GigE
Status	Available

Sensor

Sensortyp	Area scan
Chroma	Mono
Spektrum	Visible
Spektralbereich	400 nm to 1000 nm
Auflösung	14,192 × 10,640 (151.00 MP)
Sensormodell	Sony IMX411
Sensorarchitektur (Material)	cmos
Verschlusstyp(en)	Rolling shutter (RS)
Sensorgröße	53.36 × 40.01 mm (66.69 mm, Type 4.2)
Pixelgröße	3.76 µm × 3.76 µm

Pixelformate

Sensor-Bittiefe	8-bit, 10-bit, 12-bit, 16-bit
Monochrome Pixelformate	mono8, mono10, mono12, mono16

Bildgebungsleistung

Dynamikbereich	78 dB
SNR	46.9 dB

Timing und Verstärkung

Max. Bildrate	6.2 fps
Belichtungszeit	60 µs to 60 s
Verstärkung	0.0 dB to 36.0 dB

I/Os und Stromversorgung

Nicht-isolierte Leitungen	0 x LVDS input, 0 x LVDS output, 0 x TTL input, 0 x TTL output, 2 x 24V input, 4 x Open drain output,
Spezifische nicht-isolierte Leitungen	1 x RS232 input, 1 x RS232 output, 0 x RS422 input, 0 x RS422 output,
Optisch isolierte Leitungen	1 x Optical isolated input, 0 x Optical isolated input,
I/O-Anschluss	12-pin Hirose HR10A-10P-12S
Stromversorgung	21 to 25VDC, Power over Ethernet (POE+)
Stromverbrauch	External: 30 W (typical)

Betriebsbedingungen

Betriebstemperatur	-10 °C to 70 °C (Gehäuse)

Mechanische Eigenschaften

Gehäuseabmessungen (L x B x H in mm)	107 × 80 × 80
Filter-/Schutzglas	Borofloat B270i - AR coating
IP-Klasse	IP30
Objektivanschluss/-anschlüsse	M72x0.75
Gewicht	810 g

Schnittstellen

Digitale Schnittstelle	10gige
Schnittstellenanschluss	(RJ-45)
Vision-Standard	GigE Vision 2.0

FW-Funktionen – Bildsteuerung

Belichtungsmodi	manual, auto
Verstärkungsmodi	auto, manual
Bildsteuerungsfunktionen	roi, lut, mirror-image, dpc, shading-correction, ffc

FW-Funktionen – Kamerasteuerung

Triggermodi/Synchronisation	internal, software, external
Kamerasteuerungsfunktionen	User Sets, POE, PWM(4), Sequencer,

Quanteneffizienz

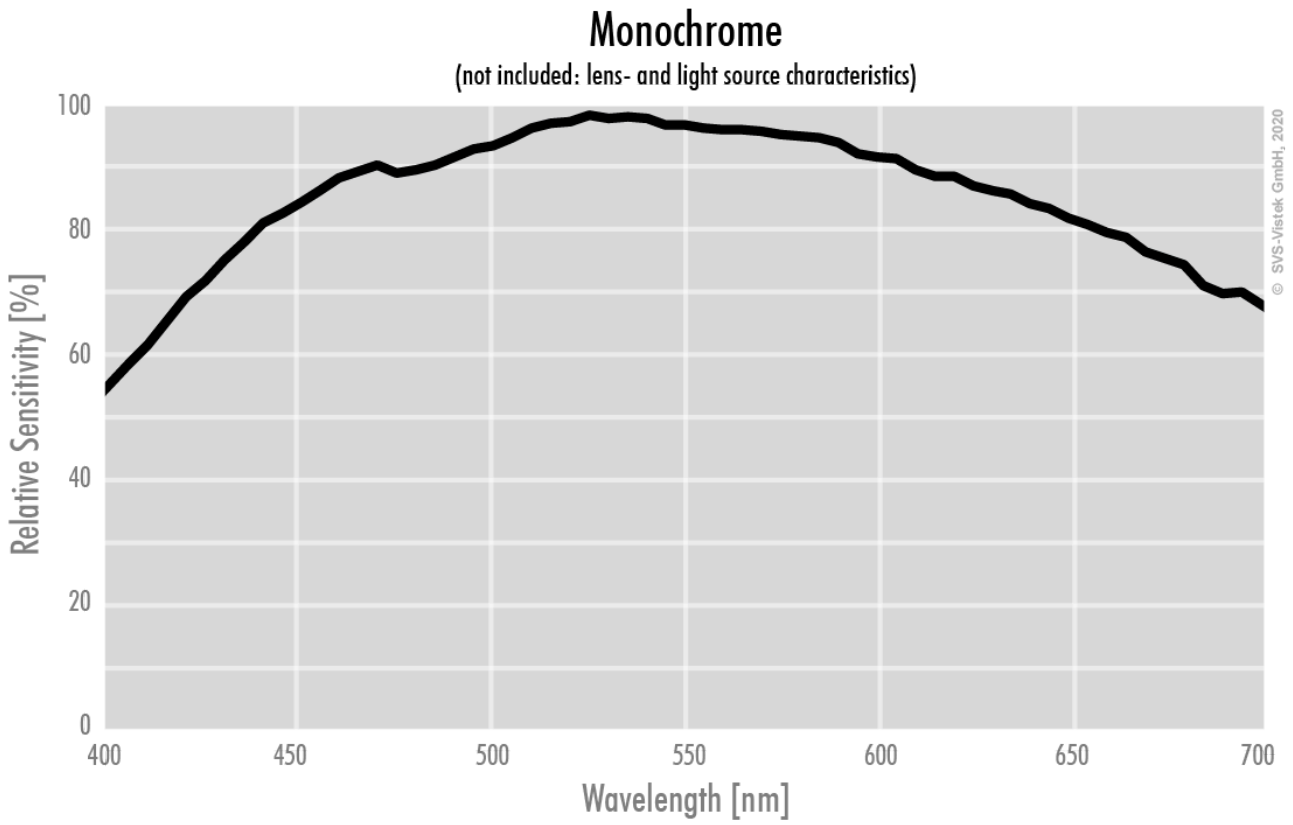

Allied Vision

Technische Zeichnung

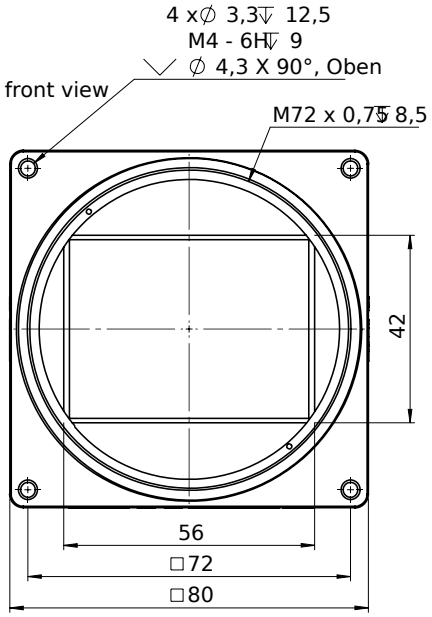

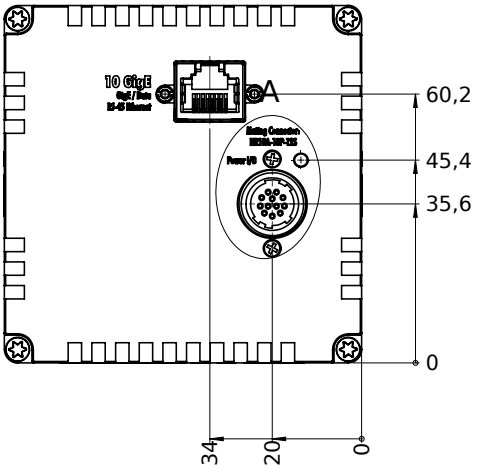

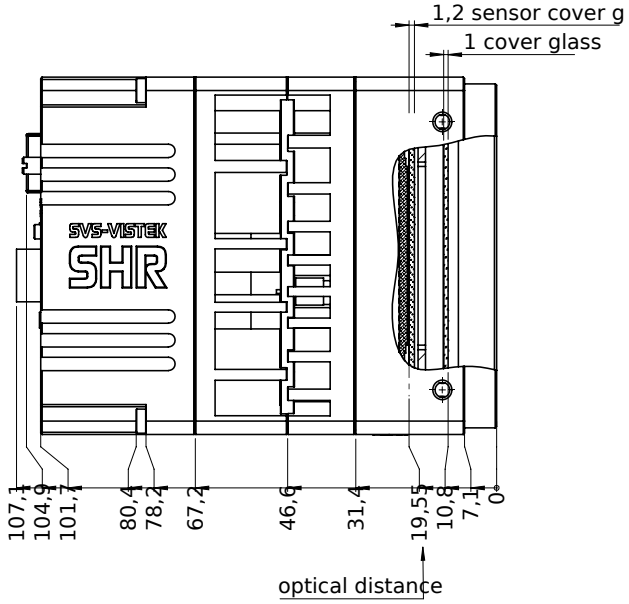

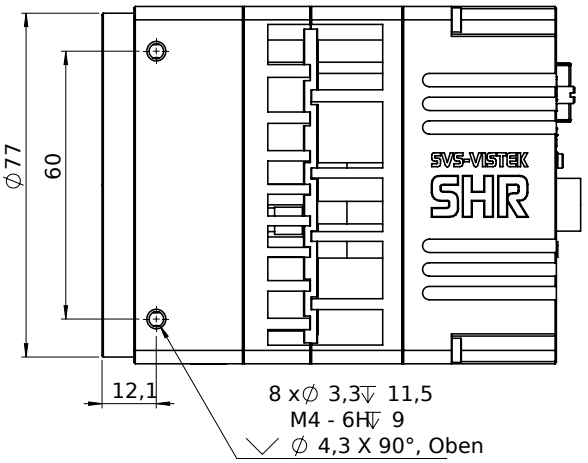

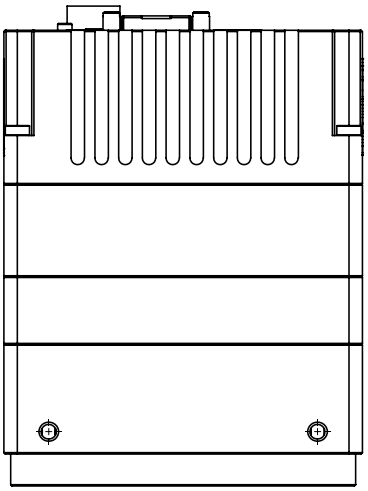

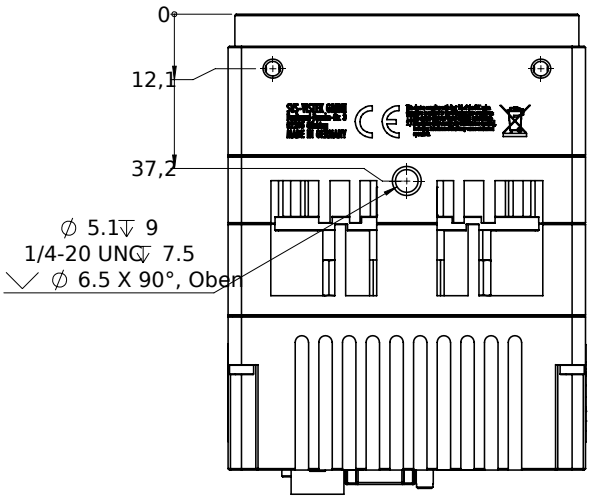

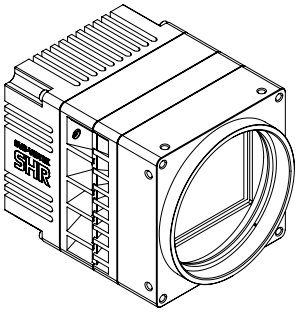

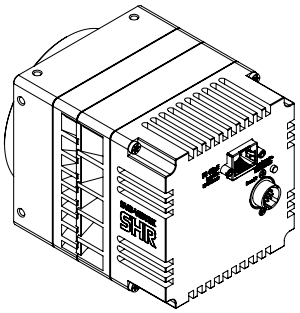

I/O-Pin-Belegung

Hirose 12 Pin

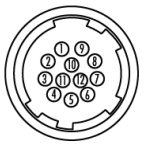

1	VIN –	(GND)	7	OUT 1	(open drain)
2	VIN +	(10 V to 25 V DC)	8	OUT 2	(open drain)
3	IN 4	(RXD RS232)	9	IN 3 +	(opto In +)
4	OUT 4	(TXD RS232)	10	IN 3 –	(opto In –)
5	IN 1	(0 - 24V)	11	OUT 3	(open drain)
6	IN 2	(0 - 24V)	12	OUT 0	(open drain)