Allied Vision



SHR 10GigE

shr411MXGE

Allgemein

Modell	shr411MXGE
Produktcode	F004092
Produktserie	SHR 10GigE
Status	Available

Sensor

Sensortyp	Area scan
Chroma	Mono
Spektrum	Visible
Spektralbereich	400 nm to 1000 nm
Auflösung	14,192 × 10,640 (151.00 MP)
Sensormodell	Sony IMX411
Sensorarchitektur (Material)	cmos
Verschlusstyp(en)	Rolling shutter (RS)
Sensorgröße	53.36 × 40.01 mm (66.69 mm, Type 4.2)
Pixelgröße	3.76 µm × 3.76 µm

Pixelformate

Sensor-Bittiefe	8-bit, 12-bit, 16-bit
Monochrome Pixelformate	mono8, mono12, mono16

Bildgebungsleistung

Dynamikbereich	78 dB
SNR	46.9 dB

Timing und Verstärkung

Max. Bildrate	6.2 fps
Belichtungszeit	60 µs to 60 s
Verstärkung	0.0 dB to 36.0 dB

I/Os und Stromversorgung

Nicht-isolierte Leitungen	0 x LVDS input, 0 x LVDS output, 0 x TTL input, 0 x TTL output, 2 x 24V input, 4 x Open drain output,
Spezifische nicht-isolierte Leitungen	1 x RS232 input, 1 x RS232 output, 0 x RS422 input, 0 x RS422 output,
Optisch isolierte Leitungen	1 x Optical isolated input, 0 x Optical isolated input,
I/O-Anschluss	12-pin Hirose HR10A-10P-12S
Stromversorgung	10 to 25VDC, Power over Ethernet (POE+, in option -P)
Stromverbrauch	External: 19 W (typical)

Betriebsbedingungen

Betriebstemperatur	-10 °C to 65 °C (Gehäuse)

Mechanische Eigenschaften

Gehäuseabmessungen (L x B x H in mm)	83 × 80 × 80
Filter-/Schutzglas	Borofloat B270i - AR coating
IP-Klasse	IP30
Objektivanschluss/-anschlüsse	M72x0.75
Gewicht	580 g

Schnittstellen

Digitale Schnittstelle	10gige
Schnittstellenanschluss	(RJ-45)
Vision-Standard	GigE Vision 2.0

FW-Funktionen – Bildsteuerung

Belichtungsmodi	manual, auto, external
Verstärkungsmodi	auto, manual
Bildsteuerungsfunktionen	lut, mirror-image, dpc, shading-correction, ffc

FW-Funktionen – Kamerasteuerung

Triggermodi/Synchronisation	internal, software, external
Kamerasteuerungsfunktionen	User Sets, POE, PWM(4), Sequencer,

Quanteneffizienz

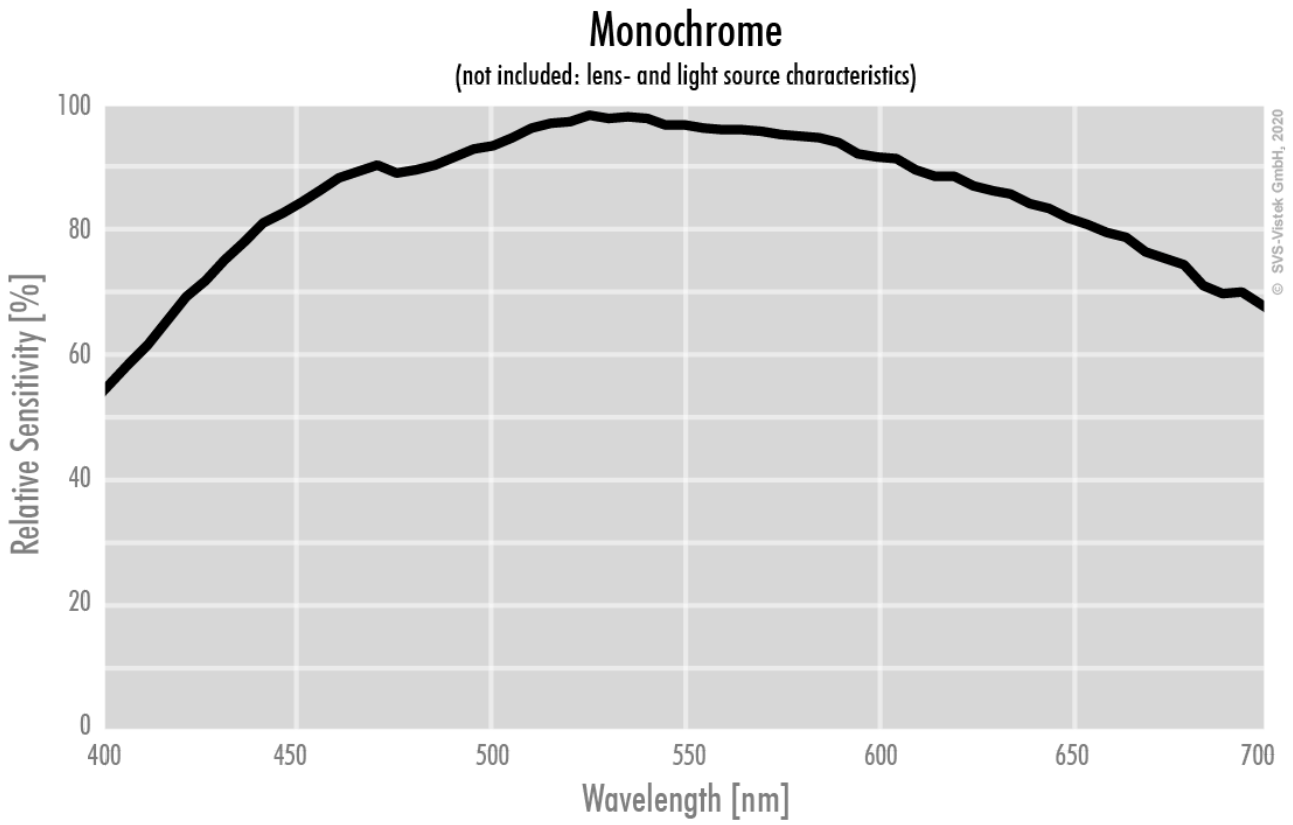

Allied Vision

Technische Zeichnung

front

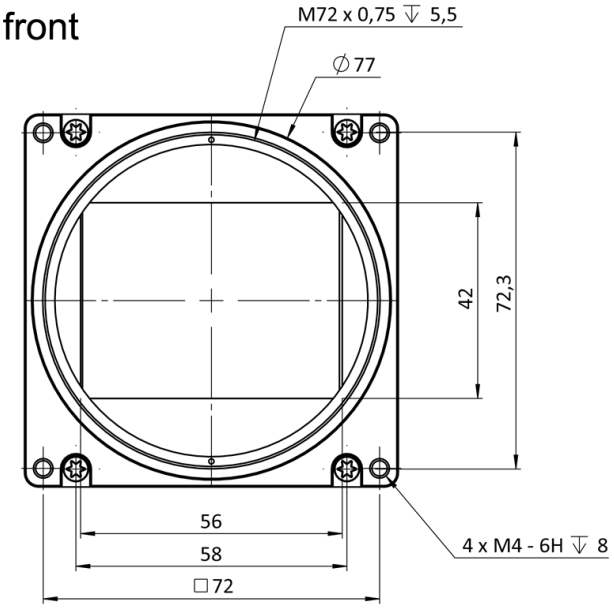

back

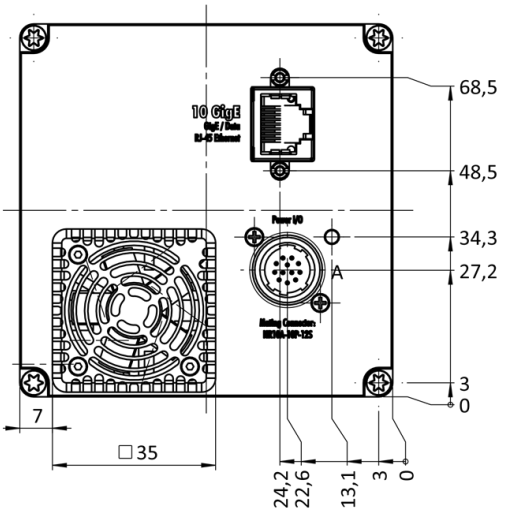

cross section

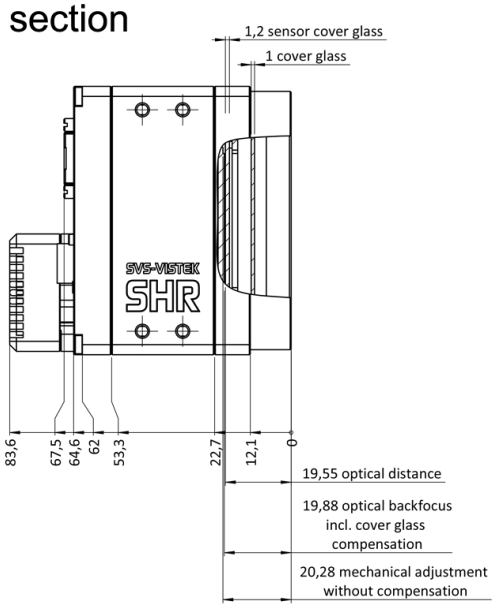

right side

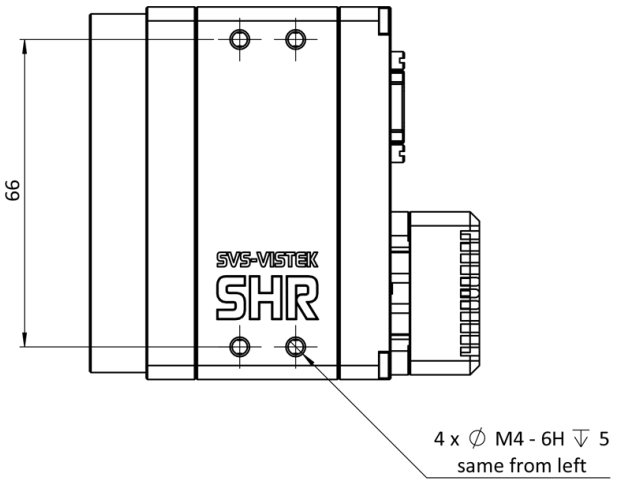

top

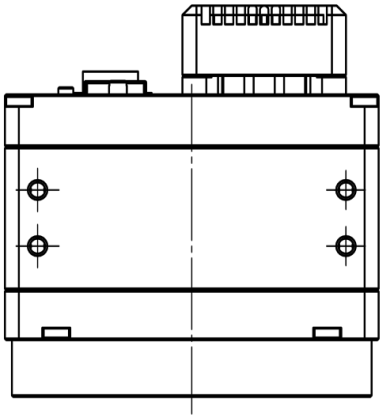

bottom

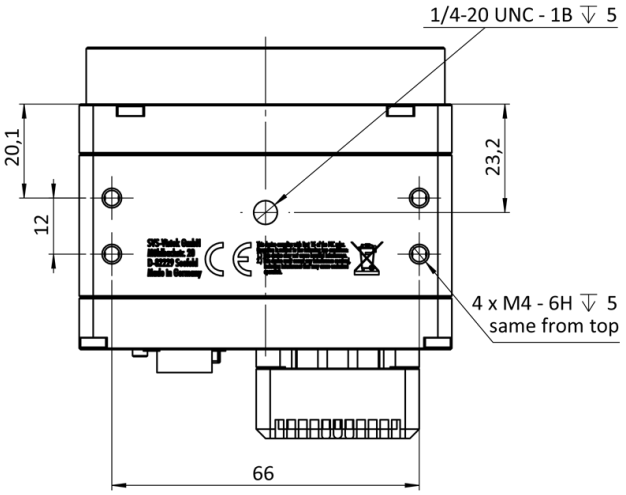

3D

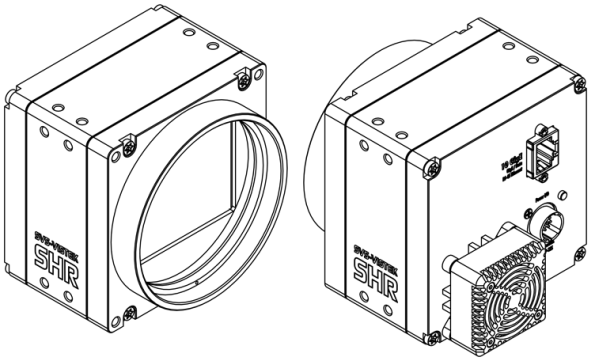

I/O-Pin-Belegung

Hirose 12 Pin

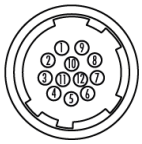

1	VIN –	(GND)	7	OUT 1	(open drain)
2	VIN +	(10 V to 25 V DC)	8	OUT 2	(open drain)
3	IN 4	(RXD RS232)	9	IN 3 +	(opto In +)
4	OUT 4	(TXD RS232)	10	IN 3 –	(opto In –)
5	IN 1	(0 - 24V)	11	OUT 3	(open drain)
6	IN 2	(0 - 24V)	12	OUT 0	(open drain)