Allied Vision



HR CoaXPress

hr455MCX

Allgemein

Modell	hr455MCX
Produktcode	F004096
Produktserie	HR CoaXPress
Status	Available

Sensor

Sensortyp	Area scan
Chroma	Mono
Spektrum	Visible
Spektralbereich	400 nm to 1000 nm
Auflösung	9,568 × 6,380 (61.00 MP)
Sensormodell	Sony IMX455
Sensorarchitektur (Material)	cmos
Verschlusstyp(en)	Rolling shutter (RS)
Sensorgröße	35.98 × 23.99 mm (43.24 mm, Type 2.7)
Pixelgröße	3.76 µm × 3.76 µm

Pixelformate

Sensor-Bittiefe	8-bit, 10-bit, 12-bit, 16-bit
Monochrome Pixelformate	mono8, mono10, mono12, mono16

Bildgebungsleistung

Dynamikbereich	81.4 dB
SNR	47 dB

Timing und Verstärkung

Max. Bildrate	18 fps
Belichtungszeit	34 µs to 60 s
Verstärkung	0.0 dB to 36.0 dB

I/Os und Stromversorgung

Nicht-isolierte Leitungen	0 x LVDS input, 0 x LVDS output, 0 x TTL input, 0 x TTL output, 2 x 24V input, 4 x Open drain output,
Spezifische nicht-isolierte Leitungen	1 x RS232 input, 1 x RS232 output, 0 x RS422 input, 0 x RS422 output,
Optisch isolierte Leitungen	1 x Optical isolated input, 0 x Optical isolated input,
I/O-Anschluss	12-pin Hirose HR10A-10P-12S
Stromversorgung	10 to 25VDC, Power over CoaXPress
Stromverbrauch	External: 14 W (typical)

Betriebsbedingungen

Betriebstemperatur	-10 °C to 45 °C (Umgebung, nicht kondensierend)

Mechanische Eigenschaften

Gehäuseabmessungen (L x B x H in mm)	78 × 70 × 70
Filter-/Schutzglas	N-BK7 - AR coating
IP-Klasse	IP30
Objektivanschluss/-anschlüsse	M58x0.75
Gewicht	420 g

Onboard-Speicher und FPGA

Nichtflüchtiger Speicher (Flash)	160 MByte

Schnittstellen

Digitale Schnittstelle	cxp-6 with 4 connections
Schnittstellenanschluss	(Din1.0/2.3)
Vision-Standard	CoaXPress 1.0

FW-Funktionen – Bildsteuerung

Belichtungsmodi	manual, auto
Verstärkungsmodi	auto, manual

FW-Funktionen – Bildsteuerung

Bildsteuerungsfunktionen	roi, lut, mirror-image, dpc, shading-correction, ffc

FW-Funktionen – Kamerasteuerung

Triggermodi/Synchronisation	internal, software, external
Kamerasteuerungsfunktionen	PoCxP, User Sets, PWM(4), Sequencer,

Quanteneffizienz

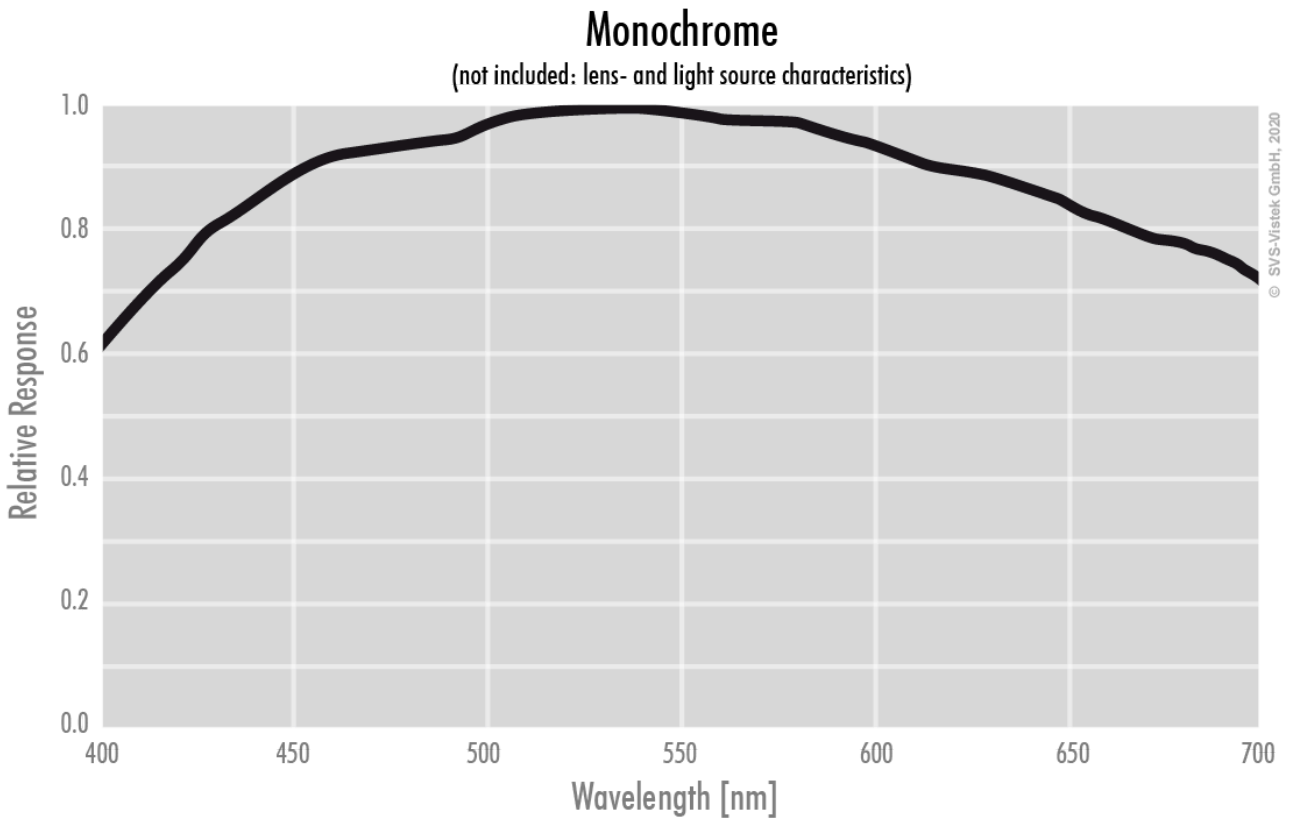

Technische Zeichnung

front

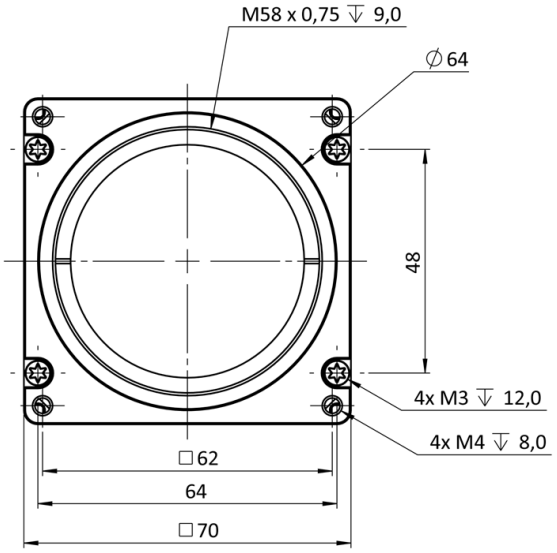

back

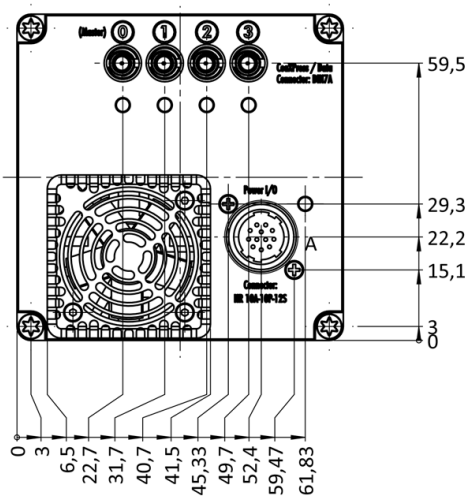

cross section

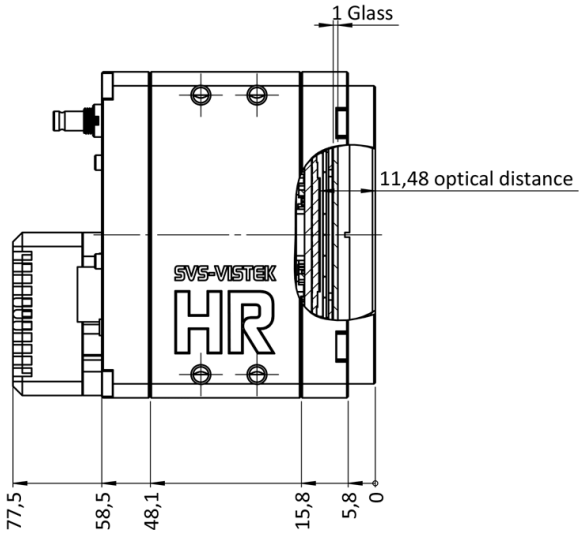

right side

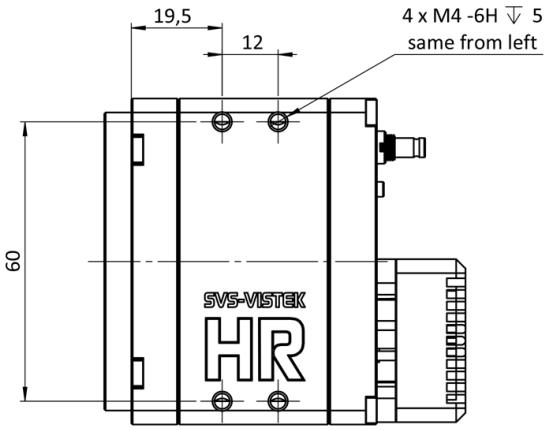

top

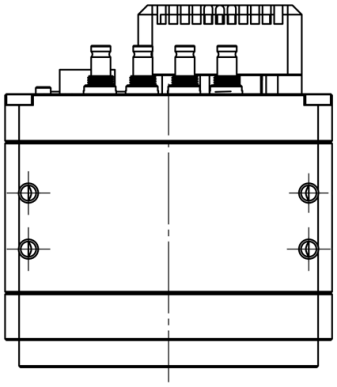

bottom

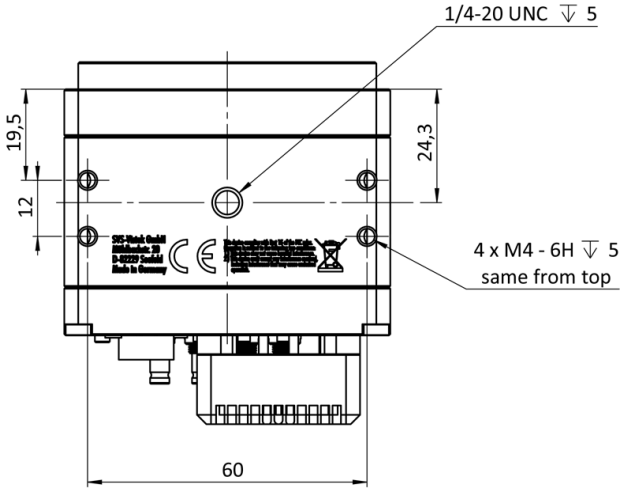

3D

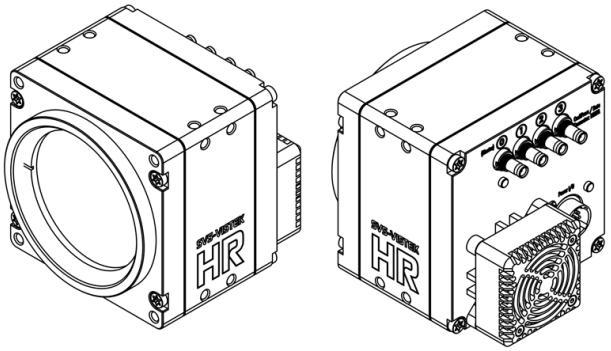

I/O-Pin-Belegung

Hirose 12 Pin

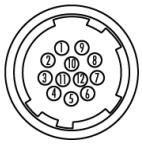

1	VIN –	(GND)	7	OUT 1	(open drain)
2	VIN +	(10 V to 25 V DC)	8	OUT 2	(open drain)
3	IN 4	(RXD RS232)	9	IN 3 +	(opto In +)
4	OUT 4	(TXD RS232)	10	IN 3 –	(opto In –)
5	IN 1	(0 - 24V)	11	OUT 3	(open drain)
6	IN 2	(0 - 24V)	12	OUT 0	(open drain)