Allied Vision

HR 100GigE

hr929M100GE



Preliminary product information. Features and technical specifications are subject to change without notice.

Allgemein

Modell	hr929M100GE
Produktcode	F004278
Produktserie	HR 100GigE
Status	Coming soon

Sensor

Sensortyp	Area scan
Chroma	Mono
Spektrum	Visible
Spektralbereich	400 nm to 1000 nm
Auflösung	8,200 × 6,152 (50.40 MP)
Sensormodell	Sony IMX929
Sensorarchitektur (Material)	cmos
Verschlusstyp(en)	Global shutter (GS)
Sensorgröße	22.47 × 16.86 mm (28.09 mm, Type 1.8)
Pixelgröße	2.74 µm × 2.74 µm

Pixelformate

Sensor-Bittiefe	8-bit, 10-bit, 12-bit
Monochrome Pixelformate	mono8, mono10, mono12

Timing und Verstärkung

Max. Bildrate	225 fps
Belichtungszeit	8 µs to 60 s
Verstärkung	0.0 dB to 48.0 dB

preliminary

I/Os und Stromversorgung

Nicht-isolierte Leitungen	0 x LVDS input, 0 x LVDS output, 0 x TTL input, 0 x TTL output, 2 x 24V input, 2 x Open drain output,
Spezifische nicht-isolierte Leitungen	0 x RS232 input, 0 x RS232 output, 1 x RS422 input, 1 x RS422 output,
Optisch isolierte Leitungen	0 x Optical isolated input, 0 x Optical isolated input,
I/O-Anschluss	12-pin Hirose HR10A-10P-12S
Stromversorgung	24 to 25VDC
Stromverbrauch	External: 27 W (typical)

Betriebsbedingungen

Betriebstemperatur	-10 °C to 60 °C (Gehäuse)

Mechanische Eigenschaften

Gehäuseabmessungen (L x B x H in mm)	93 × 62 × 62
Filter-/Schutzglas	K9 - AR coating - 400-850nm
IP-Klasse	IP30
Objektivanschluss/-anschlüsse	M58x0.75
Gewicht	550 g

Onboard-Speicher und FPGA

Bildpuffer (RAM)	4032 MByte
Nichtflüchtiger Speicher (Flash)	32768 MByte

Schnittstellen

Digitale Schnittstelle	100gige
Schnittstellenanschluss	(QSFP28)
Vision-Standard	GigE Vision 3.0

FW-Funktionen – Bildsteuerung

Belichtungsmodi	manual, auto, external
Verstärkungsmodi	auto, manual
Bildsteuerungsfunktionen	roi, lut, mirror-image, dpc, shading-correction, ffc

FW-Funktionen – Kamerasteuerung

Kamerasteuerungsfunktionen	PTP, RDMA support, User Sets, PWM(4), Sequencer,

preliminary

preliminary

Quanteneffizienz

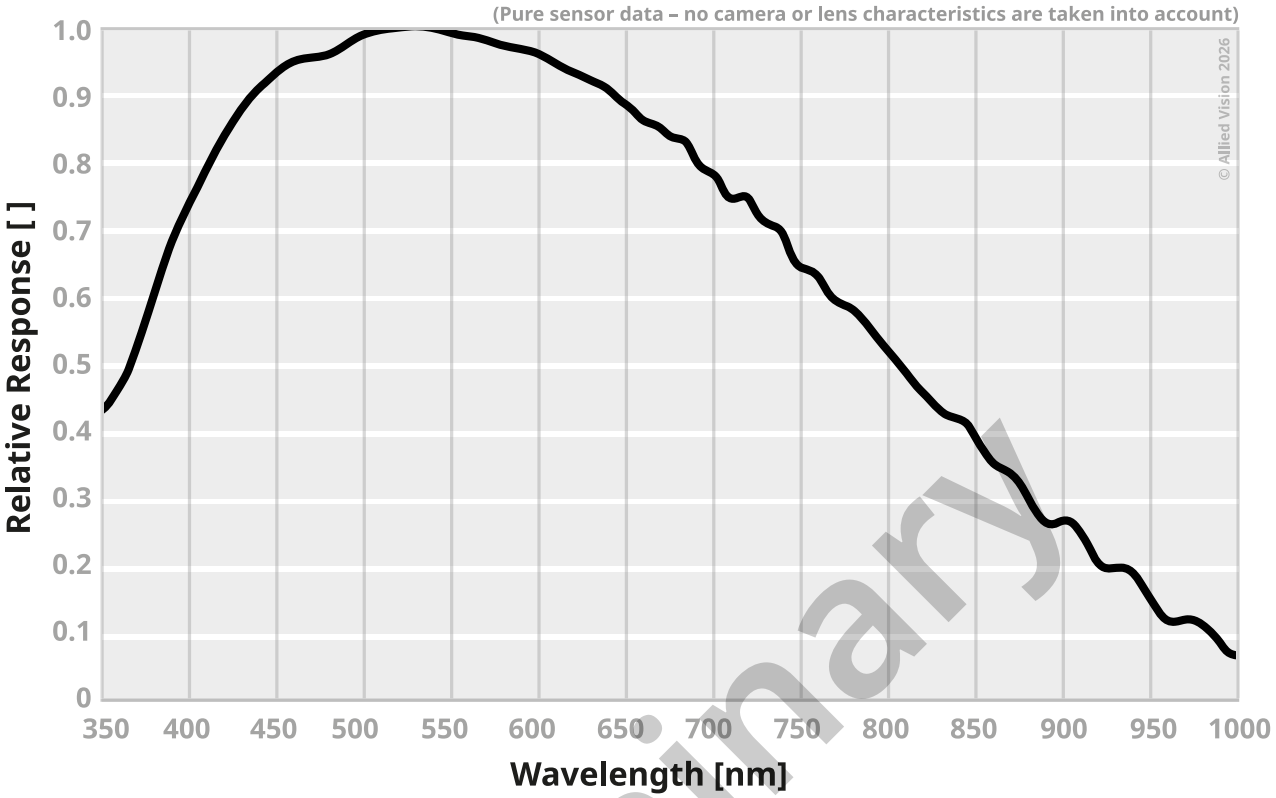

preliminary

Technische Zeichnung

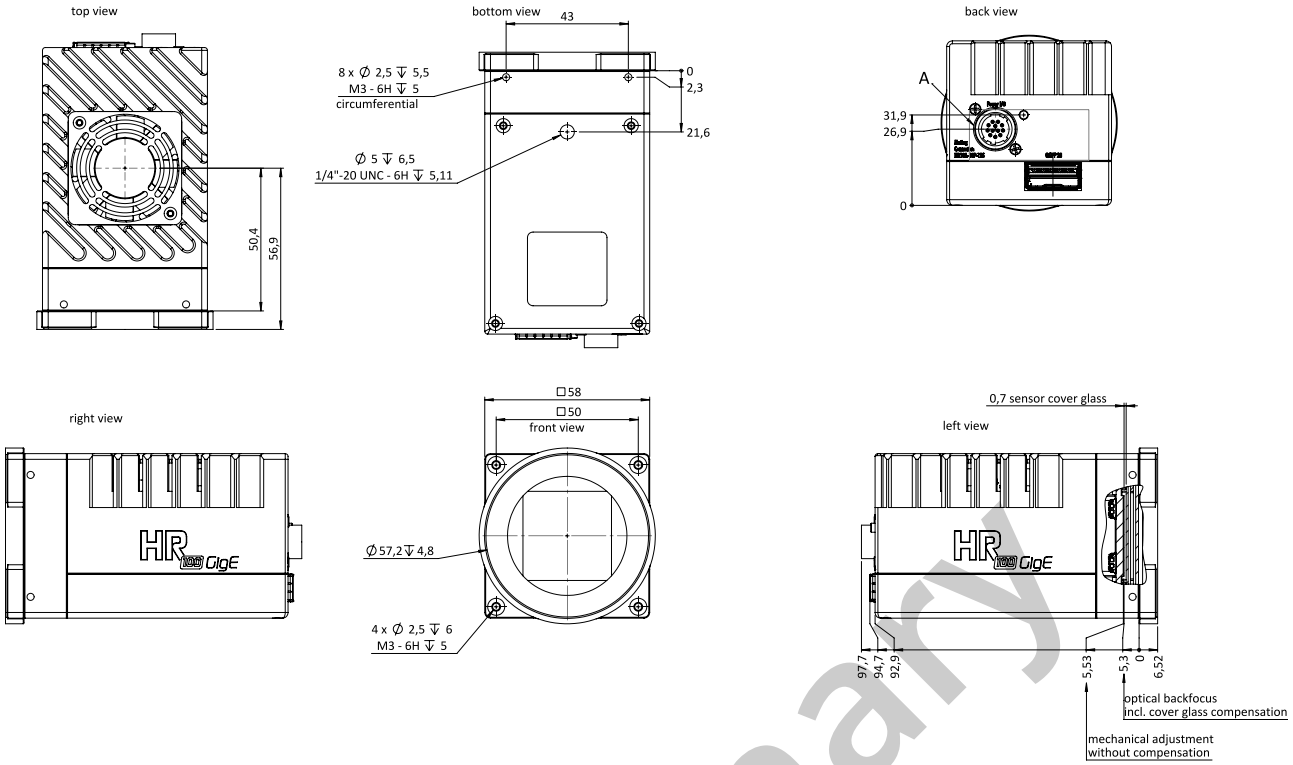

I/O-Pin-Belegung

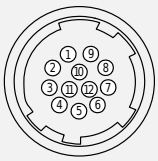

1	VIn- (GND)
2	VIn+ (24 V DC)
3	In 4 (RxD RS232)
4	Out 4 (TxD RS232)
5	In 1 (0 ... 24 V)
6	In 2 (0 ... 24 V)
7	Out 1 (open drain)
8	Out 2 (open drain)
9	In 3+(opto In+)
10	In 3-(opto In-)
11	Out 3 (open drain)
12	Out 0 (open drain)

preliminary