Allied Vision

HR 100GigE

hr927C100GE



Preliminary product information. Features and technical specifications are subject to change without notice.

Allgemein

Modell	hr927C100GE
Produktcode	F004275
Produktserie	HR 100GigE
Status	Prototype/engineering sample

Sensor

Sensortyp	Area scan
Chroma	Color
Spektrum	Visible
Spektralbereich	400 nm to 1000 nm
Auflösung	10,240 × 10,240 (104.90 MP)
Sensormodell	Sony IMX927
Sensorarchitektur (Material)	cmos
Verschlusstyp(en)	Global shutter (GS)
Sensorgröße	28.06 × 28.06 mm (39.68 mm, Type 2.5)
Pixelgröße	2.74 µm × 2.74 µm

Pixelformate

Sensor-Bittiefe	8-bit, 10-bit, 12-bit
RGB-Pixelformate	bayer8, bayer10, bayer12

Timing und Verstärkung

Max. Bildrate	111.8 fps
Belichtungszeit	8 µs to 60 s
Verstärkung	0.0 dB to 48.0 dB

preliminary

I/Os und Stromversorgung

Nicht-isolierte Leitungen	0 x LVDS input, 0 x LVDS output, 0 x TTL input, 0 x TTL output, 2 x 24V input, 2 x Open drain output,
Spezifische nicht-isolierte Leitungen	0 x RS232 input, 0 x RS232 output, 1 x RS422 input, 1 x RS422 output,
Optisch isolierte Leitungen	0 x Optical isolated input, 0 x Optical isolated input,
I/O-Anschluss	12-pin Hirose HR10A-10P-12S
Stromversorgung	24 to 25VDC
Stromverbrauch	External: 30 W (typical)

Betriebsbedingungen

Betriebstemperatur	-10 °C to 60 °C (Gehäuse)

Mechanische Eigenschaften

Gehäuseabmessungen (L x B x H in mm)	93 × 62 × 62
Filter-/Schutzglas	IR-Cut - 680nm
IP-Klasse	IP30
Objektivanschluss/-anschlüsse	M58x0.75
Gewicht	550 g

Onboard-Speicher und FPGA

Bildpuffer (RAM)	4032 MByte
Nichtflüchtiger Speicher (Flash)	32768 MByte

Schnittstellen

Digitale Schnittstelle	100gige
Schnittstellenanschluss	(QSFP28)
Vision-Standard	GigE Vision 3.0

FW-Funktionen – Bildsteuerung

Belichtungsmodi	manual, auto, external
Verstärkungsmodi	auto, manual
Weißabgleichmodi	auto, manual
Bildsteuerungsfunktionen	roi, lut, color-transformation, mirror-image

preliminary

FW-Funktionen – Kamerasteuerung

Kamerasteuerungsfunktionen	PTP, RDMA support, User Sets, PWM(4), Sequencer,

preliminary

Quanteneffizienz

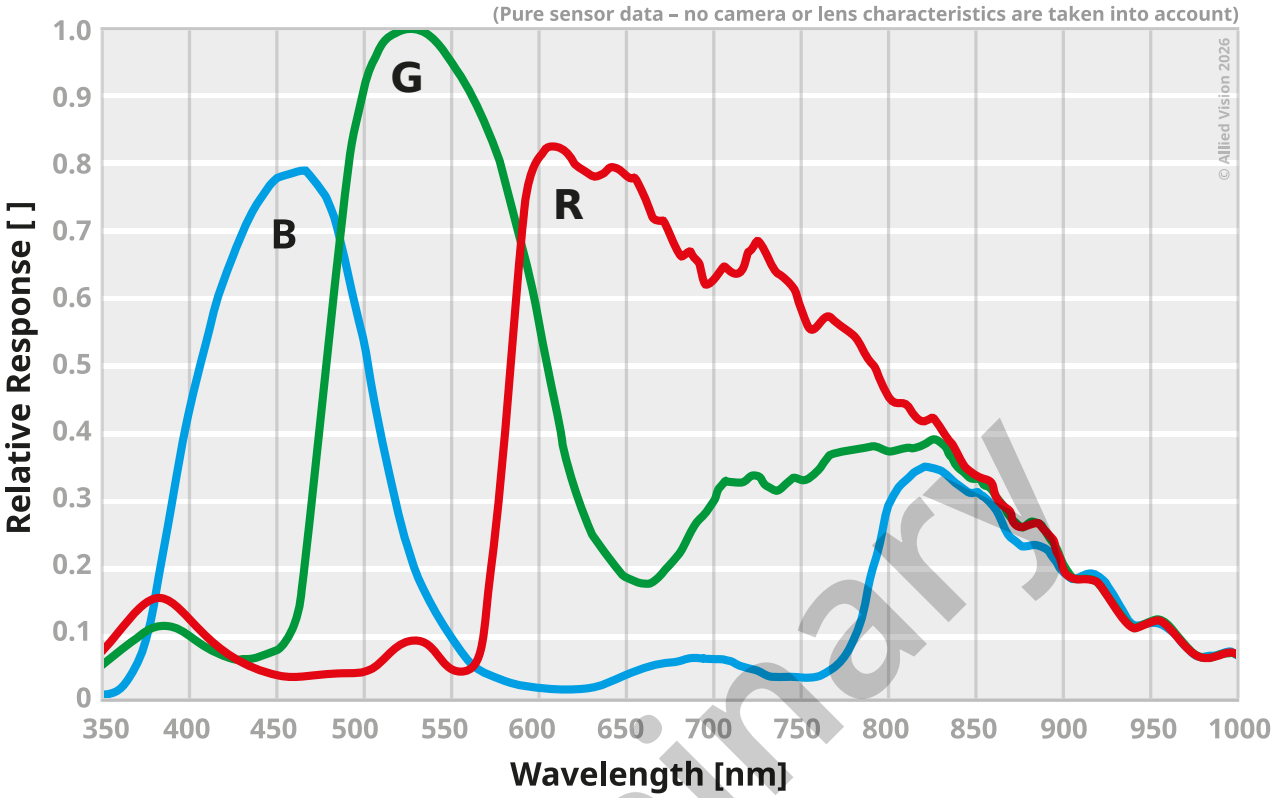

preliminary

Technische Zeichnung

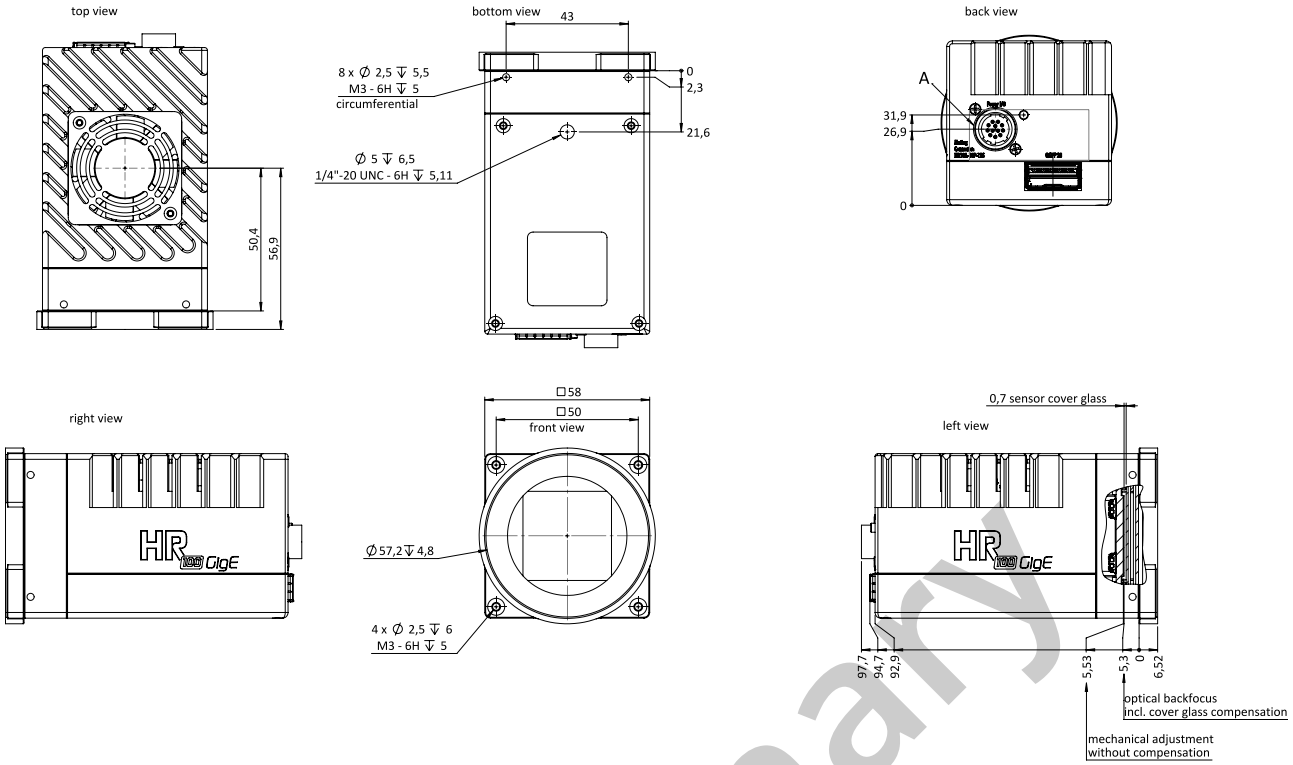

I/O-Pin-Belegung

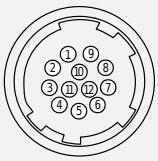

1	VIn- (GND)
2	VIn+ (24 V DC)
3	In 4 (RxD RS232)
4	Out 4 (TxD RS232)
5	In 1 (0 ... 24 V)
6	In 2 (0 ... 24 V)
7	Out 1 (open drain)
8	Out 2 (open drain)
9	In 3+(opto In+)
10	In 3-(opto In-)
11	Out 3 (open drain)
12	Out 0 (open drain)

preliminary