Allied Vision

EXO USB3

exo183MU3



Allgemein

Modell	exo183MU3
Produktcode	F001790
Produktserie	EXO USB3
Status	Discontinued

Sensor

Sensortyp	Area scan
Chroma	Mono
Spektrum	Visible
Spektralbereich	400 nm to 1000 nm
Auflösung	5,496 × 3,672 (20.20 MP)
Sensormodell	Sony IMX183
Sensorarchitektur (Material)	cmos
Verschlusstyp(en)	Rolling shutter (RS)
Sensorgröße	13.19 × 8.81 mm (15.86 mm, Type 1)
Pixelgröße	2.40 µm × 2.40 µm

Pixelformate

Sensor-Bittiefe	8-bit, 12-bit
Monochrome Pixelformate	mono8, mono12packed

Timing und Verstärkung

Max. Bildrate	17 fps
Belichtungszeit	17 µs to 60 s
Verstärkung	0.0 dB to 27.0 dB

I/Os und Stromversorgung

Nicht-isolierte Leitungen	0 x LVDS input, 0 x LVDS output, 0 x TTL input, 0 x TTL output, 2 x 24V input, 4 x Open drain output,
Spezifische nicht-isolierte Leitungen	1 x RS232 input, 1 x RS232 output, 0 x RS422 input, 0 x RS422 output,
Optisch isolierte Leitungen	1 x Optical isolated input, 0 x Optical isolated input,
I/O-Anschluss	12-pin Hirose HR10A-10P-12S
Stromversorgung	10 to 25VDC
Stromverbrauch	External: 5 W (typical)

Betriebsbedingungen

Betriebstemperatur	-10 °C to 60 °C (Gehäuse)

Mechanische Eigenschaften

Gehäuseabmessungen (L x B x H in mm)	43 × 50 × 50
Filter-/Schutzglas	K9 - AR coating - 400-850nm
IP-Klasse	IP40
Objektivanschluss/-anschlüsse	C-Mount
Gewicht	140 g

Onboard-Speicher und FPGA

Bildpuffer (RAM)	192 MByte
Nichtflüchtiger Speicher (Flash)	32 MByte

Schnittstellen

Digitale Schnittstelle	usb3.0
Schnittstellenanschluss	(Micro-B)
Vision-Standard	USB3 Vision

FW-Funktionen – Bildsteuerung

Belichtungsmodi	manual, auto
Verstärkungsmodi	auto, manual
Bildsteuerungsfunktionen	roi, lut, mirror-image

FW-Funktionen – Kamerasteuerung

Triggermodi/Synchronisation	internal, software, external

FW-Funktionen – Kamerasteuerung

Kamerasteuerungsfunktionen	User Sets, PWM(4), Sequencer,

Quanteneffizienz

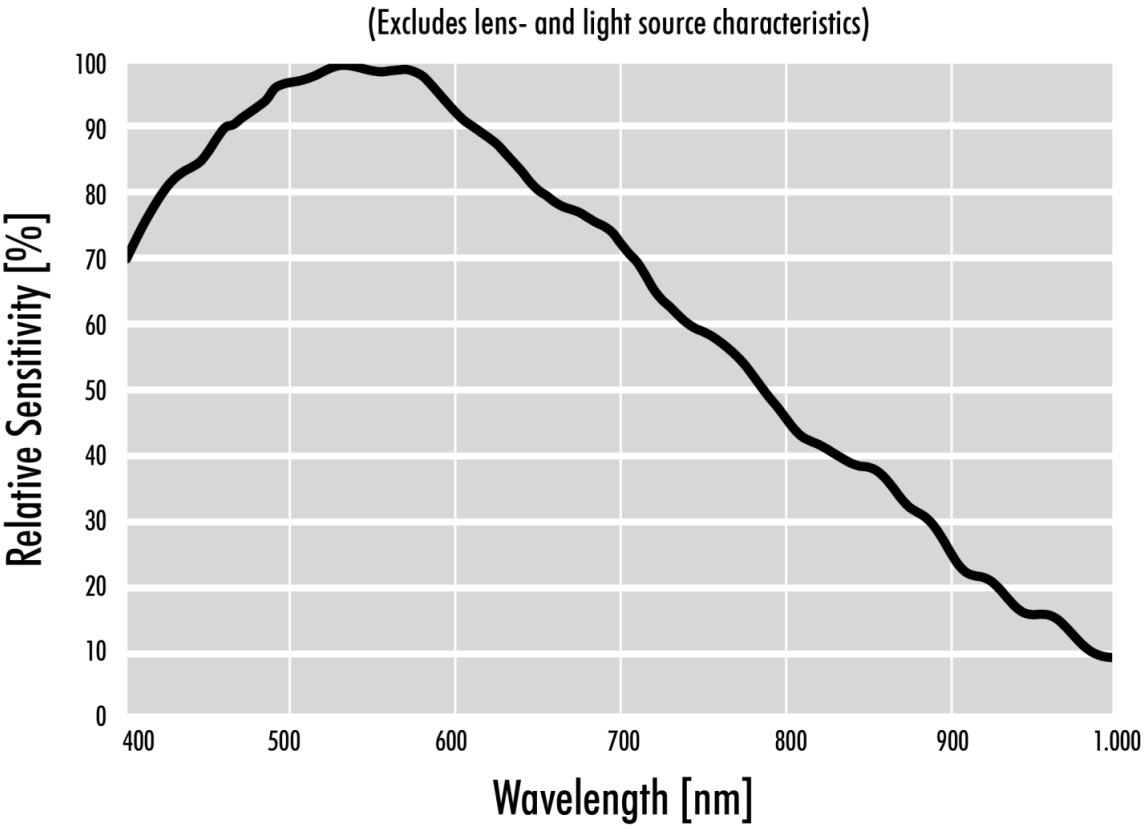

Technische Zeichnung

front

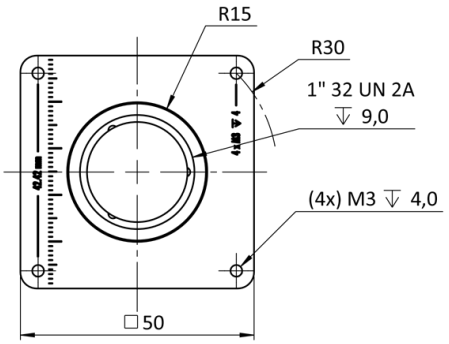

back

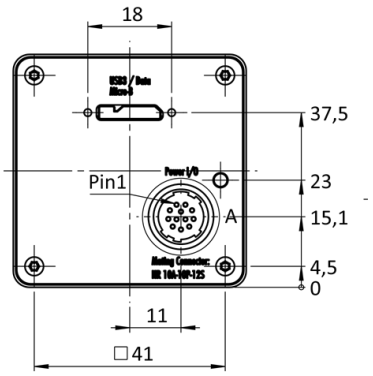

cross section

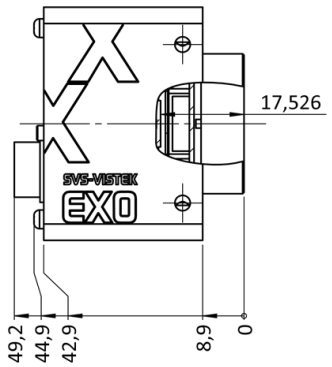

right side

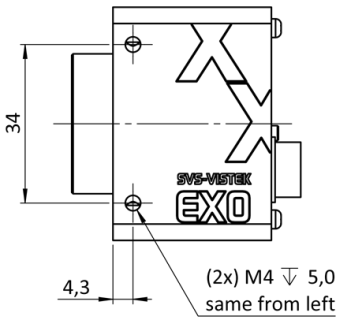

top

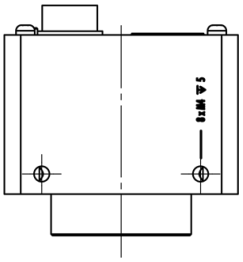

bottom

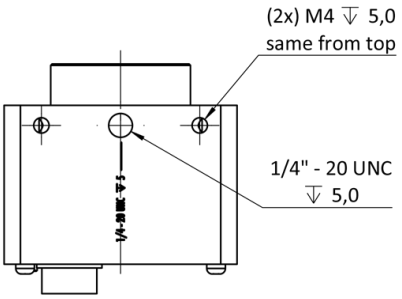

3D

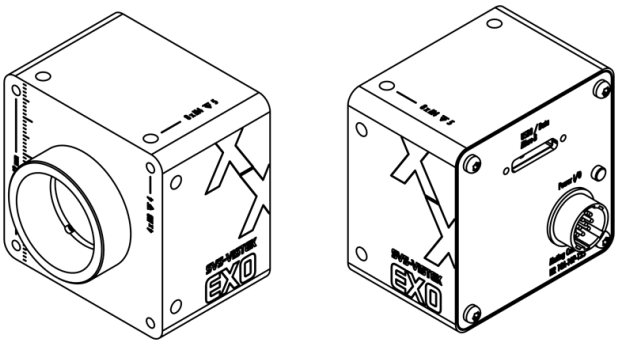

I/O-Pin-Belegung

Hirose 12 Pin

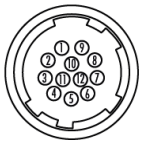

1	VIN –	(GND)	7	OUT 1	(open drain)
2	VIN +	(10 V to 25 V DC)	8	OUT 2	(open drain)
3	IN 4	(RXD RS232)	9	IN 3 +	(opto In +)
4	OUT 4	(TXD RS232)	10	IN 3 –	(opto In –)
5	IN 1	(0 - 24V)	11	OUT 3	(open drain)
6	IN 2	(0 - 24V)	12	OUT 0	(open drain)