Allied Vision

EXO GigE

exo902CGE



Allgemein

Modell	exo902CGE
Produktcode	F002428
Produktserie	EXO GigE
Status	Available

Sensor

Sensortyp	Area scan
Chroma	Color
Spektrum	Visible
Spektralbereich	400 nm to 1000 nm
Auflösung	6,048 × 2,048 (12.40 MP)
Sensormodell	Sony IMX902
Sensorarchitektur (Material)	cmos
Verschlusstyp(en)	Global shutter (GS)
Sensorgröße	16.57 × 5.61 mm (17.5 mm, Type 1.1)
Pixelgröße	2.74 µm × 2.74 µm

Pixelformate

Sensor-Bittiefe	8-bit, 12-bit
RGB-Pixelformate	bayer8, bayer12packed

Timing und Verstärkung

Max. Bildrate	10 fps
Max. Bildrate (Burst)	28 fps
Belichtungszeit	19 µs to 60 s
Verstärkung	0.0 dB to 48.0 dB

I/Os und Stromversorgung

Nicht-isolierte Leitungen	0 x LVDS input, 0 x LVDS output, 0 x TTL input, 0 x TTL output, 2 x 24V input, 4 x Open drain output,
Spezifische nicht-isolierte Leitungen	1 x RS232 input, 1 x RS232 output, 0 x RS422 input, 0 x RS422 output,
Optisch isolierte Leitungen	1 x Optical isolated input, 0 x Optical isolated input,
I/O-Anschluss	12-pin Hirose HR10A-10P-12S
Stromversorgung	10 to 25VDC, Power over Ethernet
Stromverbrauch	External: 5 W (typical)

Betriebsbedingungen

Betriebstemperatur	-10 °C to 60 °C (Gehäuse)

Mechanische Eigenschaften

Gehäuseabmessungen (L x B x H in mm)	43 × 50 × 50
Filter-/Schutzglas	None
IP-Klasse	IP40
Objektivanschluss/-anschlüsse	C-Mount
Gewicht	140 g

Onboard-Speicher und FPGA

Bildpuffer (RAM)	192 MByte
Nichtflüchtiger Speicher (Flash)	32 MByte

Schnittstellen

Digitale Schnittstelle	gige
Schnittstellenanschluss	(RJ-45)
Vision-Standard	GigE Vision

FW-Funktionen – Bildsteuerung

Belichtungsmodi	manual, auto, external
Verstärkungsmodi	auto, manual
Weißabgleichmodi	auto, manual
Bildsteuerungsfunktionen	roi, lut, color-transformation, mirror-image, dpc, shading-correction, ffc

FW-Funktionen – Kamerasteuerung

Triggermodi/Synchronisation	internal, software, external
Kamerasteuerungsfunktionen	PTP, BurstMode, User Sets, POE, PWM(4), Sequencer,

Quanteneffizienz

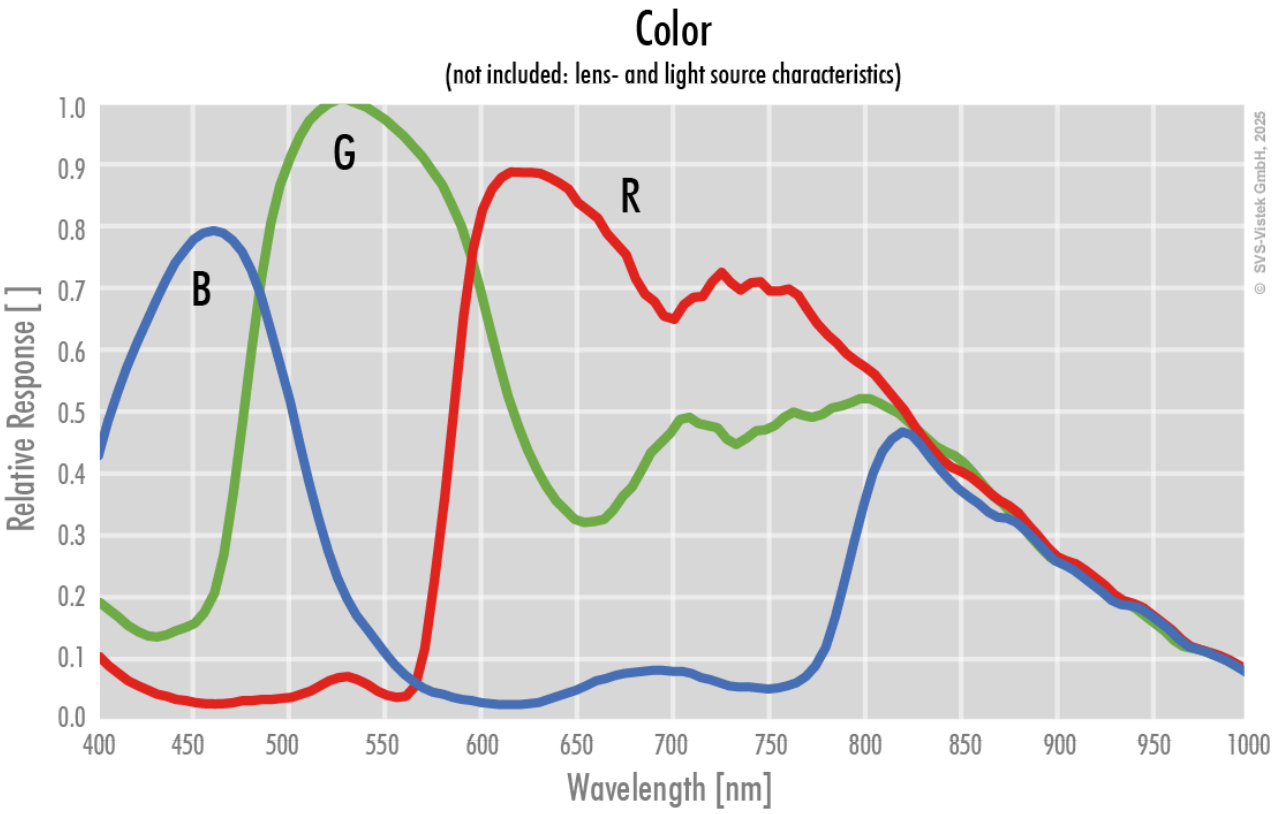

Technische Zeichnung

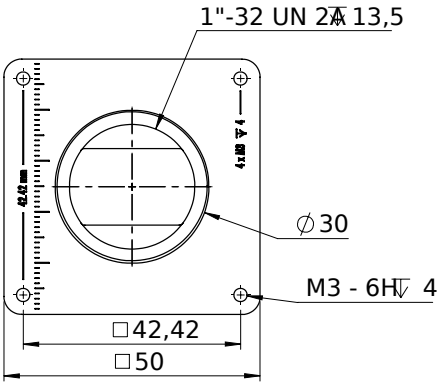

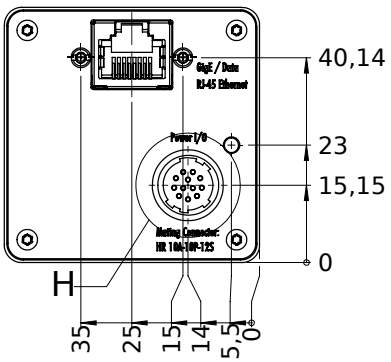

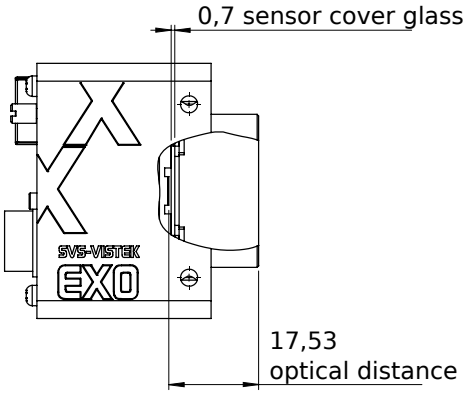

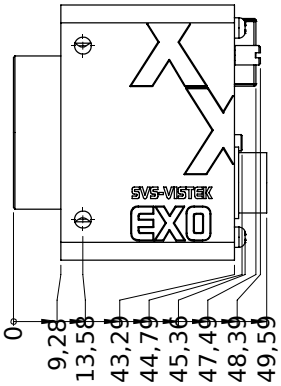

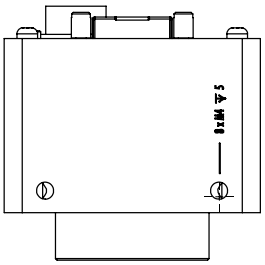

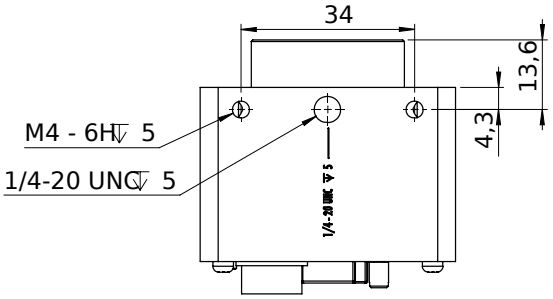

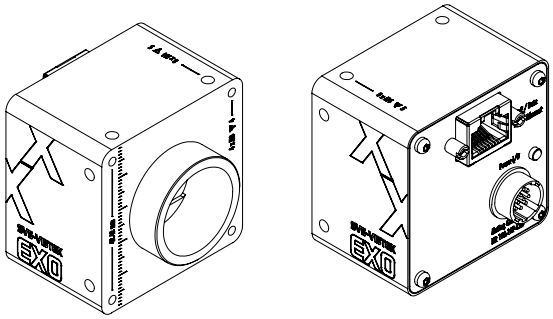

I/O-Pin-Belegung

Hirose 12 Pin

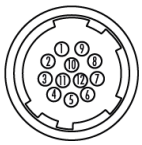

1	VIN –	(GND)	7	OUT 1	(open drain)
2	VIN +	(10 V to 25 V DC)	8	OUT 2	(open drain)
3	IN 4	(RXD RS232)	9	IN 3 +	(opto In +)
4	OUT 4	(TXD RS232)	10	IN 3 –	(opto In –)
5	IN 1	(0 - 24V)	11	OUT 3	(open drain)
6	IN 2	(0 - 24V)	12	OUT 0	(open drain)