Allied Vision

EXO GigE

exo901MGE



Allgemein

Modell	exo901MGE
Produktcode	F002366
Produktserie	EXO GigE
Status	Available

Sensor

Sensortyp	Area scan
Chroma	Mono
Spektrum	Visible
Spektralbereich	400 nm to 1000 nm
Auflösung	8,016 × 2,048 (16.40 MP)
Sensormodell	Sony IMX901
Sensorarchitektur (Material)	cmos
Verschlusstyp(en)	Global shutter (GS)
Sensorgröße	21.96 × 5.61 mm (22.67 mm, Type 1.4)
Pixelgröße	2.74 µm × 2.74 µm

Pixelformate

Sensor-Bittiefe	8-bit, 12-bit
Monochrome Pixelformate	mono8, mono12packed

Timing und Verstärkung

Max. Bildrate	7.5 fps
Max. Bildrate (Burst)	21.5 fps
Belichtungszeit	24 µs to 60 s
Verstärkung	0.0 dB to 48.0 dB

I/Os und Stromversorgung

Nicht-isolierte Leitungen	0 x LVDS input, 0 x LVDS output, 0 x TTL input, 0 x TTL output, 2 x 24V input, 4 x Open drain output,
Spezifische nicht-isolierte Leitungen	1 x RS232 input, 1 x RS232 output, 0 x RS422 input, 0 x RS422 output,
Optisch isolierte Leitungen	1 x Optical isolated input, 0 x Optical isolated input,
I/O-Anschluss	12-pin Hirose HR10A-10P-12S
Stromversorgung	10 to 25VDC, Power over Ethernet
Stromverbrauch	External: 5 W (typical)

Betriebsbedingungen

Betriebstemperatur	-10 °C to 60 °C (Gehäuse)

Mechanische Eigenschaften

Gehäuseabmessungen (L x B x H in mm)	43 × 50 × 50
Filter-/Schutzglas	None
IP-Klasse	IP40
Objektivanschluss/-anschlüsse	C-Mount
Gewicht	140 g

Onboard-Speicher und FPGA

Bildpuffer (RAM)	192 MByte
Nichtflüchtiger Speicher (Flash)	32 MByte

Schnittstellen

Digitale Schnittstelle	gige
Schnittstellenanschluss	(RJ-45)
Vision-Standard	GigE Vision

FW-Funktionen – Bildsteuerung

Belichtungsmodi	manual, auto, external
Verstärkungsmodi	auto, manual
Bildsteuerungsfunktionen	roi, lut, mirror-image, dpc, shading-correction, ffc

FW-Funktionen – Kamerasteuerung

Triggermodi/Synchronisation	internal, software, external

FW-Funktionen – Kamerasteuerung

Kamerasteuerungsfunktionen	PTP, BurstMode, User Sets, POE, PWM(4), Sequencer,

Quanteneffizienz

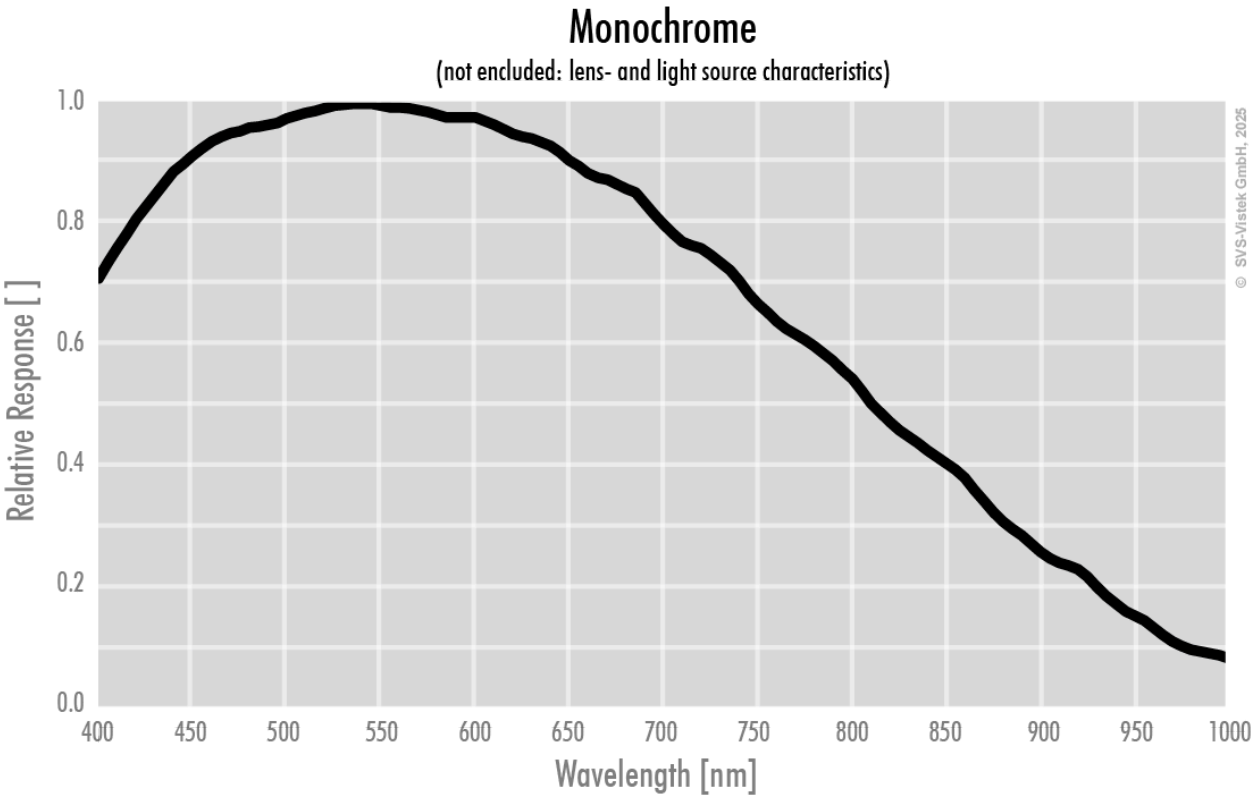

Technische Zeichnung

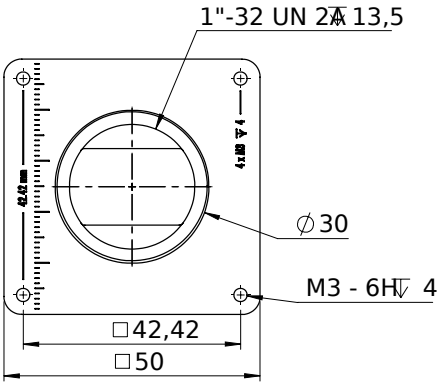

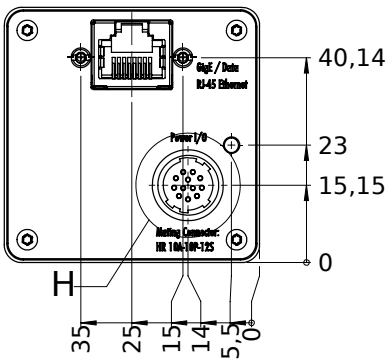

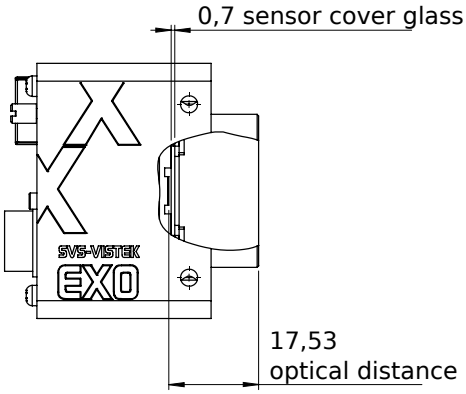

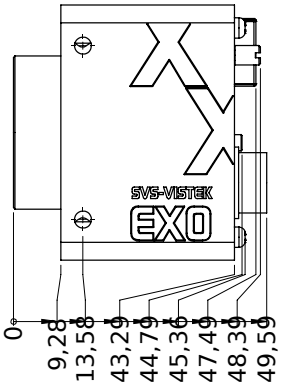

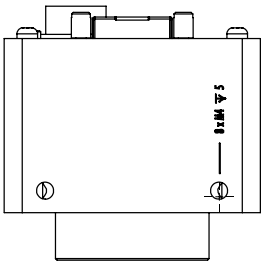

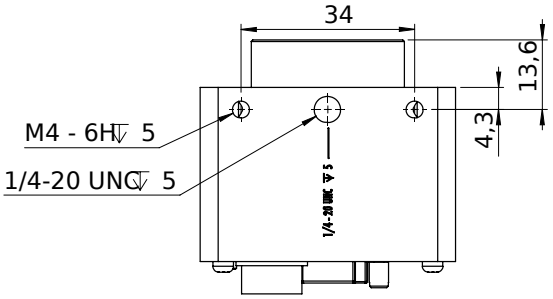

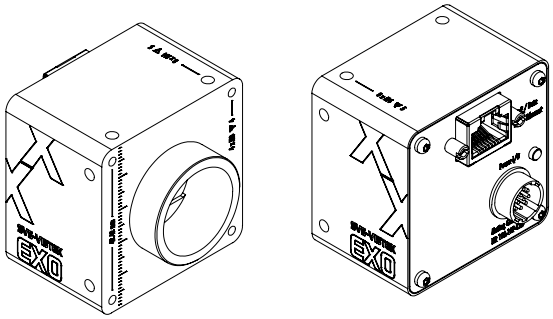

I/O-Pin-Belegung

Hirose 12 Pin

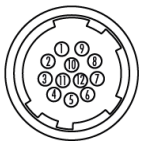

1	VIN –	(GND)	7	OUT 1	(open drain)
2	VIN +	(10 V to 25 V DC)	8	OUT 2	(open drain)
3	IN 4	(RXD RS232)	9	IN 3 +	(opto In +)
4	OUT 4	(TXD RS232)	10	IN 3 –	(opto In –)
5	IN 1	(0 - 24V)	11	OUT 3	(open drain)
6	IN 2	(0 - 24V)	12	OUT 0	(open drain)