Allied Vision



# EoSens CoaXPress-12

EoSens10CCX12-FM

## Allgemein

| | |
|---|---|
| Modell | EoSens10CCX12-FM |
| Produktcode | F006026 |
| Produktserie | EoSens CoaXPress-12 |
| Status | Available |

## Sensor

| | |
|---|---|
| Sensortyp | Area scan |
| Chroma | Color |
| Spektrum | Visible |
| Spektralbereich | 350 nm to 1000 nm |
| Auflösung | 4,608 × 2,176 (10.00 MP) |
| Sensormodell | Gpixel GSPRINT4510 |
| Sensorarchitektur (Material) | cmos |
| Verschlusstyp(en) | Global shutter (GS) |
| Sensorgröße | 20.74 × 9.79 mm (22.93 mm, Type 4/3) |
| Pixelgröße | 4.50 µm × 4.50 µm |

## Pixelformate

| | |
|---|---|
| Sensor-Bittiefe | 8-bit, 12-bit |
| RGB-Pixelformate | bayer8, bayer12 |

## Bildgebungsleistung

| | |
|---|---|
| Dynamikbereich | 68.8 dB |

## Timing und Verstärkung

| | |
|---|---|
| Max. Bildrate | 482 fps |

## Timing und Verstärkung

| | |
|---|---|
| Max. Bildrate ROI-Modi | 4608 x 2176 \| 478 fps, |
| Belichtungszeit | 1 µs to 1 s |
| Verstärkung | 0.0 dB to 12.0 dB |

## I/Os und Stromversorgung

| | |
|---|---|
| Nicht-isolierte Leitungen | 0 x LVDS input, 0 x LVDS output, 0 x TTL input, 0 x TTL output, 2 x 24V input, 0 x Open drain output, |
| Spezifische nicht-isolierte Leitungen | 0 x RS232 input, 0 x RS232 output, 0 x RS422 input, 0 x RS422 output, |
| Optisch isolierte Leitungen | 0 x Optical isolated input, 0 x Optical isolated input, |
| I/O-Anschluss | 12-pin Hirose HR10A-10P-12S |
| Stromversorgung | 12 to 24VDC, Power over CoaXPress |
| Stromverbrauch | External: 20 W (typical) |

## Betriebsbedingungen

| | |
|---|---|
| Betriebstemperatur | -10 °C to 65 °C (Umgebung, nicht kondensierend) |

## Mechanische Eigenschaften

| | |
|---|---|
| Gehäuseabmessungen (L x B x H in mm) | 93 × 80 × 80 |
| IP-Klasse | IP30 |
| Objektivanschluss/-anschlüsse | F-Mount |
| Gewicht | 630 g |

## Schnittstellen

| | |
|---|---|
| Digitale Schnittstelle | cxp-12 with 4 connections |
| Schnittstellenanschluss | (micro-BNC) |

## FW-Funktionen – Bildsteuerung

| | |
|---|---|
| Belichtungsmodi | external |
| Verstärkungsmodi | digital, analog |
| Weißabgleichmodi | true |
| Bildsteuerungsfunktionen | roi, mirror-image |

## FW-Funktionen – Kamerasteuerung

| | |
|---|---|
| Triggermodi/Synchronisation | external, trigger-over-cxp |

## Quanteneffizienz

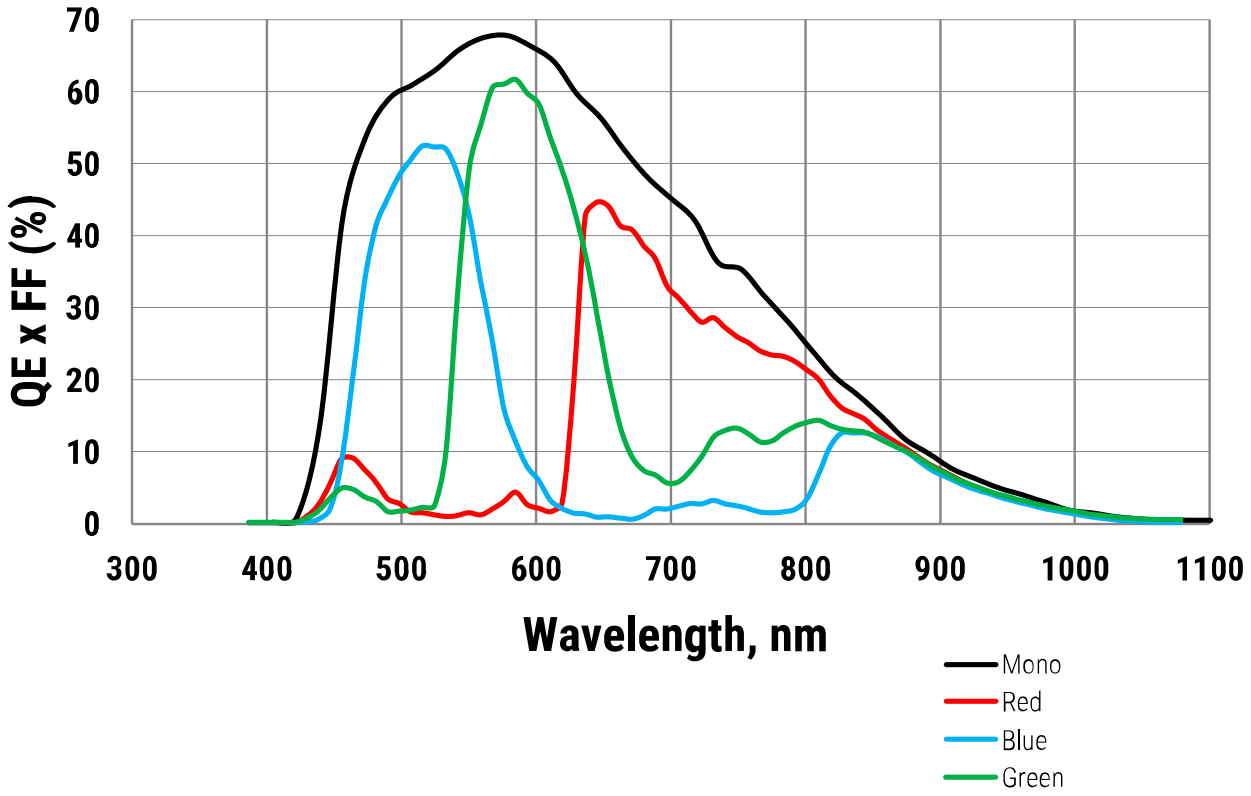

Allied Vision

## Technische Zeichnung

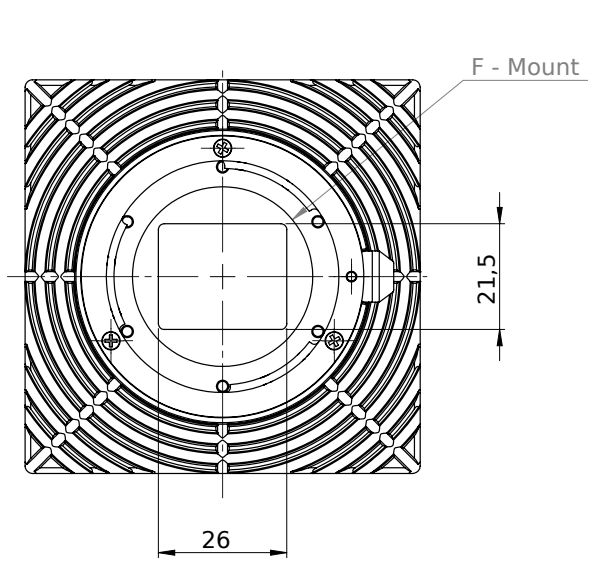


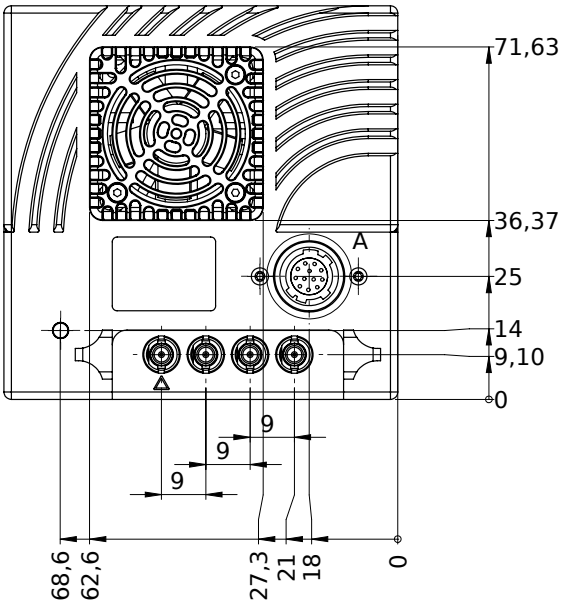


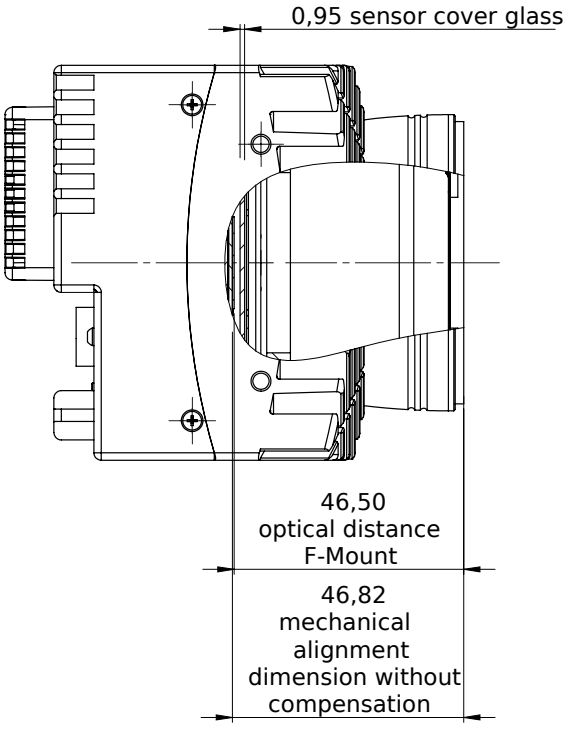


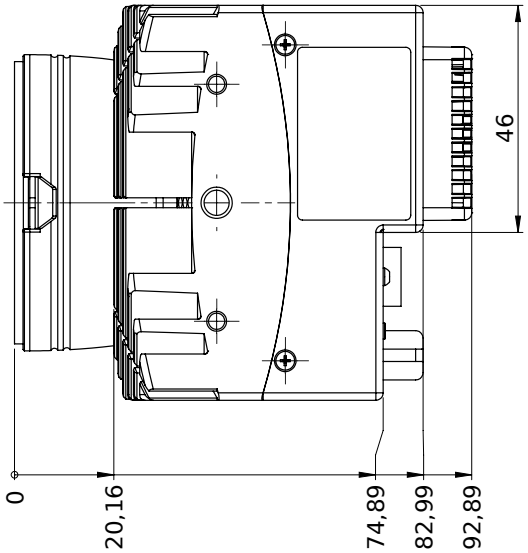

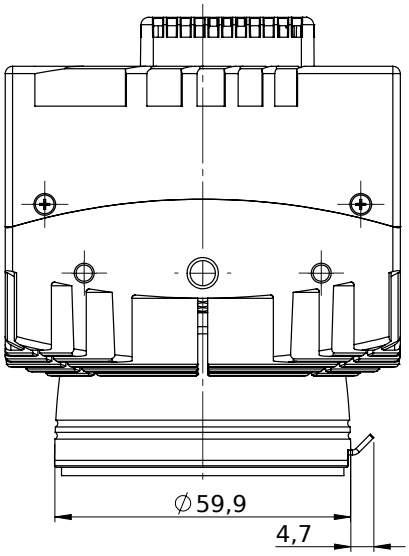


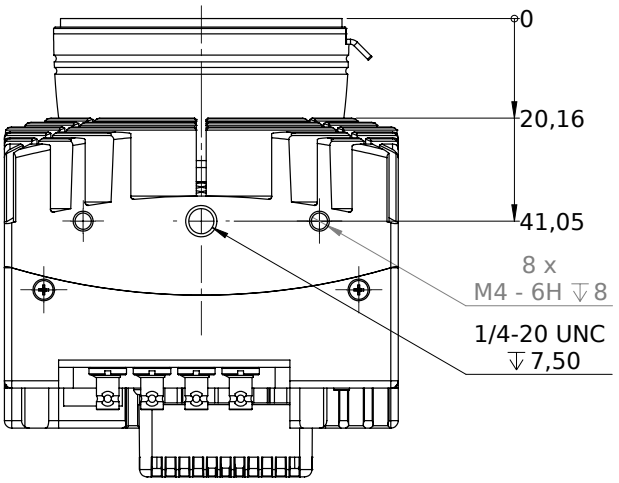


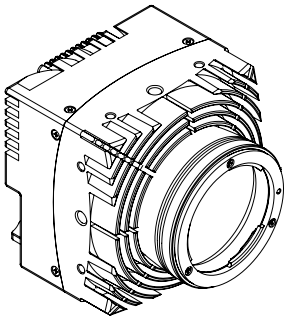

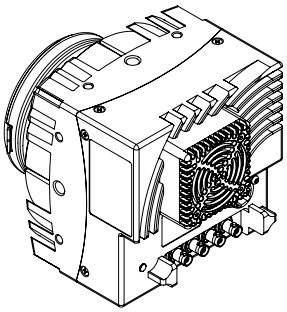

## I/O-Pin-Belegung

| | Pin | Signal | Pin | Signal |
|---|---|---|---|---|
| 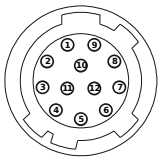 | 1 + 12 | GND | 6 | IN0 |
| | 2 + 11 | VCC (12- 24V) | 7 | $IO_{GND}$ |
| | 3 | $IO_{GND}$ | 8 | OUT1 |
| | 4 | OUT0 | 9 | $IO_{GND}$ |
| | 5 | $IO_{GND}$ | 10 | IN1 |