Allied Vision



EoSens CoaXPress-12

EoSens1.1MCX12-FM

Allgemein

Modell	EoSens1.1MCX12-FM
Produktcode	F006002
Produktserie	EoSens CoaXPress-12
Status	Available

Sensor

Sensortyp	Area scan
Chroma	Mono
Spektrum	Visible
Spektralbereich	400 nm to 1000 nm
Auflösung	1,280 × 864 (1.10 MP)
Sensormodell	Luxima LUX13HS
Sensorarchitektur (Material)	cmos
Verschlusstyp(en)	Global shutter (GS)
Sensorgröße	17.54 × 11.84 mm (21.16 mm, Type 4/3)
Pixelgröße	13.70 µm × 13.70 µm

Pixelformate

Sensor-Bittiefe	8-bit, 10-bit
Monochrome Pixelformate	mono8, mono10

Timing und Verstärkung

Max. Bildrate	3674 fps
Max. Bildrate ROI-Modi	1280 x 864 | 3674 fps, 1280 x 768 | 4151 fps, 640 x 480 | 6576 fps, 128 x 128 | 23821 fps, x | 224673 fps,
Belichtungszeit	2 µs to 1 s
Verstärkung	0.0 dB to 18.0 dB

I/Os und Stromversorgung

Nicht-isolierte Leitungen	0 x LVDS input, 0 x LVDS output, 0 x TTL input, 0 x TTL output, 2 x 24V input, 0 x Open drain output,
Spezifische nicht-isolierte Leitungen	0 x RS232 input, 0 x RS232 output, 0 x RS422 input, 0 x RS422 output,
Optisch isolierte Leitungen	0 x Optical isolated input, 0 x Optical isolated input,
I/O-Anschluss	12-pin Hirose HR10A-10P-12S
Stromversorgung	12 to 24VDC, Power over CoaXPress
Stromverbrauch	External: 14 W (typical)

Betriebsbedingungen

Betriebstemperatur	-10 °C to 45 °C (Umgebung, nicht kondensierend)

Mechanische Eigenschaften

Gehäuseabmessungen (L x B x H in mm)	83 × 80 × 80
IP-Klasse	IP30
Objektivanschluss/-anschlüsse	F-Mount
Gewicht	550 g

Schnittstellen

Digitale Schnittstelle	cxp-12 with 4 connections
Schnittstellenanschluss	(micro-BNC)
Vision-Standard	CoaXPress 2.0

FW-Funktionen – Bildsteuerung

Belichtungsmodi	external
Verstärkungsmodi	digital, analog
Weißabgleichmodi	true
Bildsteuerungsfunktionen	roi, mirror-image

FW-Funktionen – Kamerasteuerung

Triggermodi/Synchronisation	external, trigger-over-cxp

Quanteneffizienz

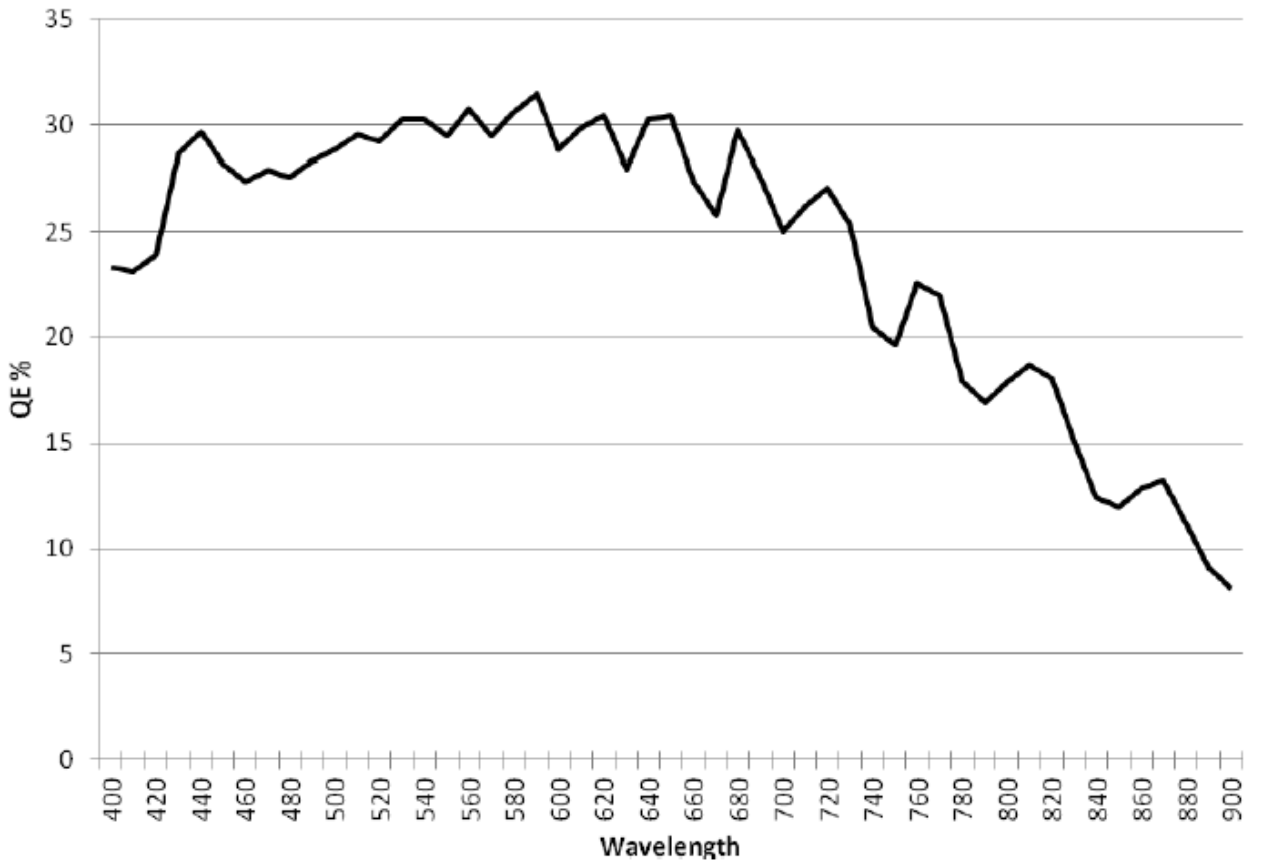

Technische Zeichnung

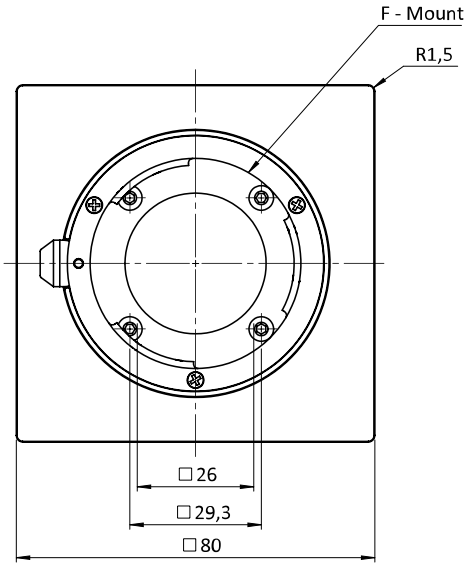

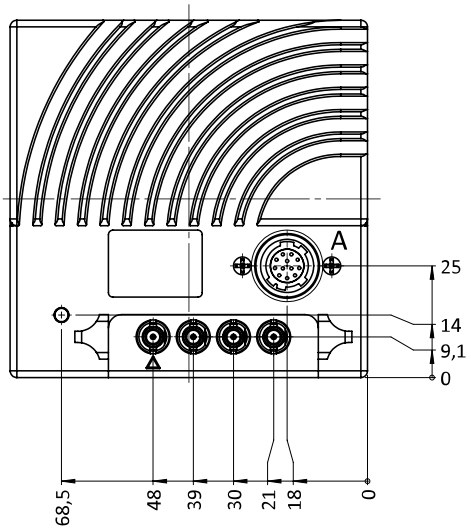

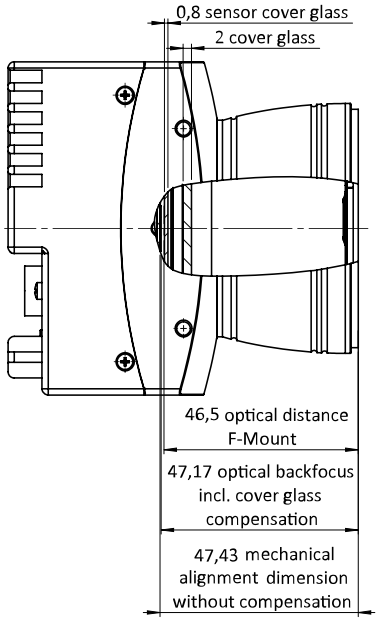

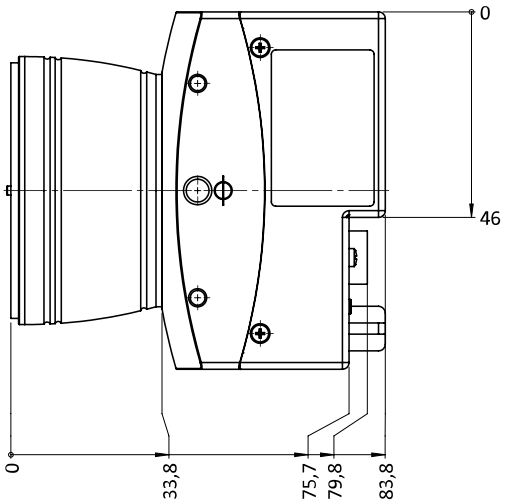

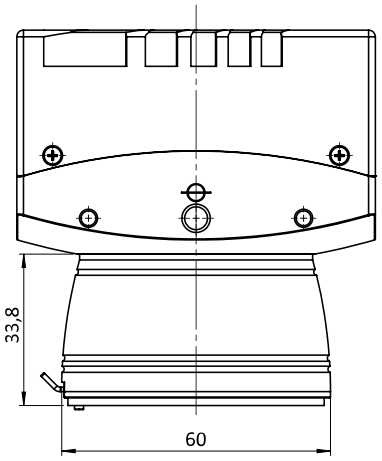

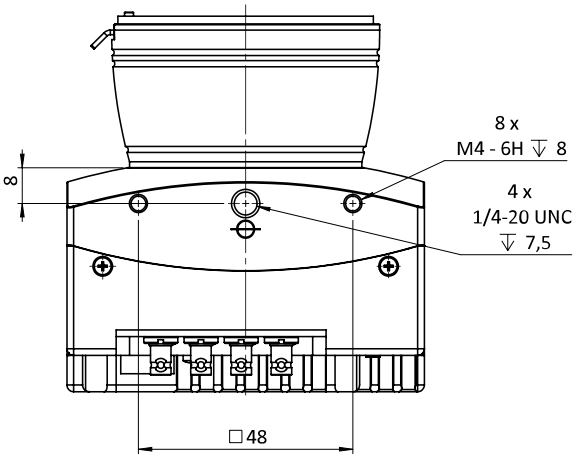

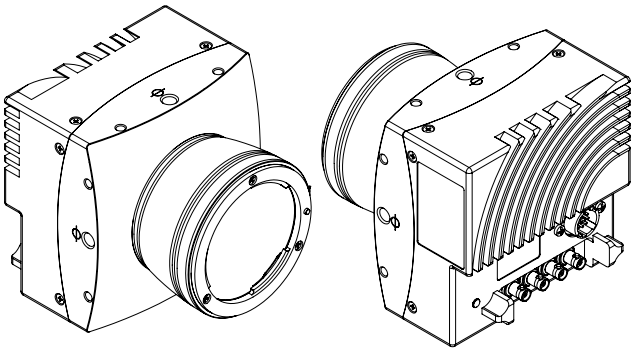

I/O-Pin-Belegung

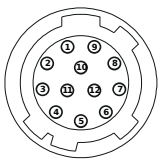

Pin	Signal	Pin	Signal
1 + 12	GND	6	IN0
2 + 11	VCC (12- 24V)	7	IO_{GND}
3	IO_{GND}	8	OUT1
4	OUT0	9	IO_{GND}
5	IO_{GND}	10	IN1