Allied Vision

EXO Tracer

exo183CGETR

常规

型号:	exo183CGETR
产品代码:	F002209
产品系列:	EXO Tracer
状态:	Available

传感器

传感器类型:	Area scan
色度:	Color
光谱:	Visible
光谱范围:	400 nm to 1000 nm
分辨率:	5,496 × 3,672 (20.20 MP)
传感器型号:	Sony IMX183CQJ
传感器架构（材料）:	cmos
快门类型:	rolling-shutter
传感器尺寸:	13.19 × 8.81 mm (15.86 mm, 15.86mm (Type 1))
像素尺寸:	2.40 µm × 2.40 µm

像素格式

传感器位深度:	8-Bit,12-Bit,12-Bit
RGB像素格式:	bayer8, bayer12packed

成像性能

动态范围:	71.5 dB
信噪比:	40 dB

时序与增益

最大帧率:	6 fps
最大帧率（突发）:	16 fps
曝光时间:	60 µs (max)

时序与增益

增益:	0.0 dB to 27.0 dB

I/O与电源

非电气隔离IO:	0 x LVDS input, 0 x LVDS output, 0 x TTL input, 0 x TTL output, 2 x 24V input, 4 x Open drain output,
特定非电气隔离IO:	1 x RS232 input, 1 x RS232 output, 0 x RS422 input, 0 x RS422 output,
光电隔离线路:	1 x Optical isolated input, 0 x Optical isolated input,
电源供应:	10 to 25VDC
功耗:	External: 7 W (typical)

工作条件

工作温度（外壳:	-10 °C to 60 °C

机械特性

机身尺寸（L x W x H mm）:	45 × 58 × 58
滤光片/保护玻璃:	IR-Cut - 680nm
IP防护等级:	IP40
镜头接口:	MFT
重量:	320 g

板载内存与FPGA

图像缓存（RAM）:	192 MByte
非易失性存储器（闪存）:	32 MByte

接口

数字接口:	gige
接口连接器:	(RJ-45)

固件功能 - 图像控制

曝光模式:	Manual, Auto
增益模式:	Auto, Manual
白平衡模式:	auto, manual
图像控制功能:	FW Features - Image Control

固件功能 - 相机控制

触发模式/同步:	INTERNAL,SOFTWARE,EXTERNAL

固件功能 - 相机控制

相机控制功能:	BurstMode, User Sets, POE, PWM(4), Sequencer,

Quantum Efficiency

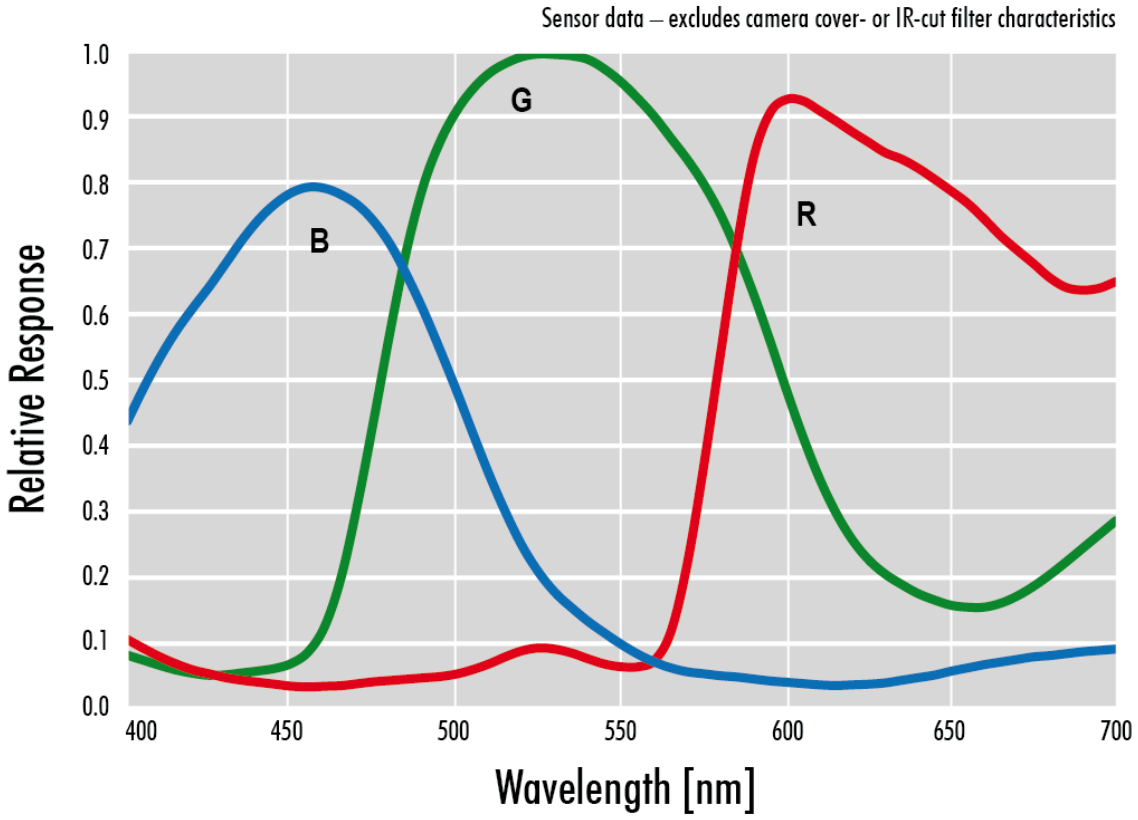

Technical Drawing

front

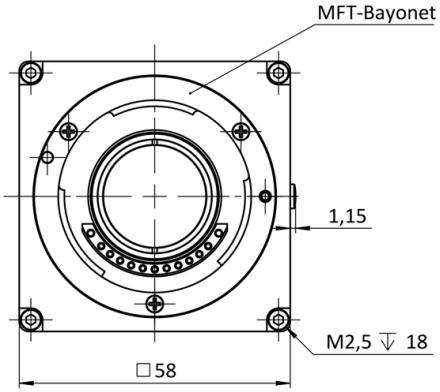

back

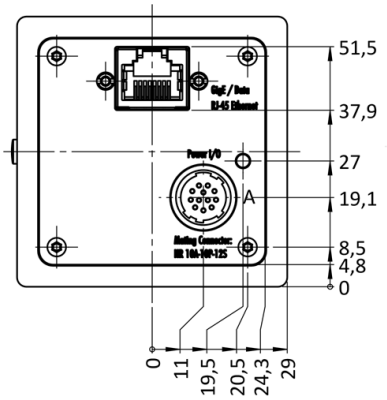

cross section

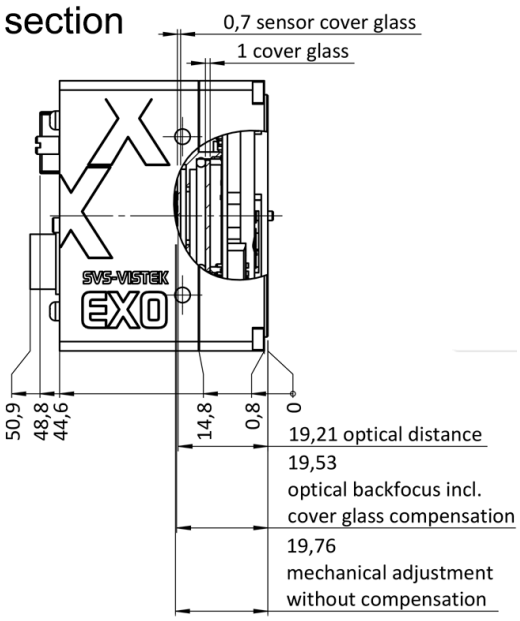

right side

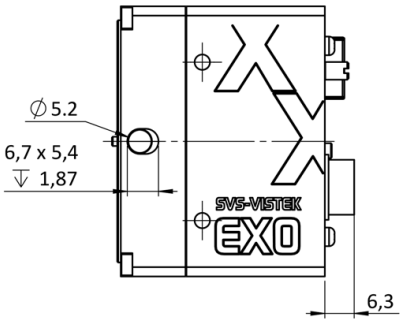

top

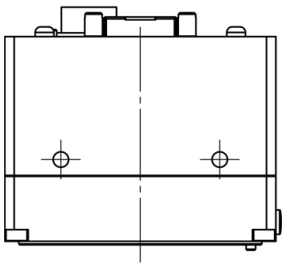

bottom

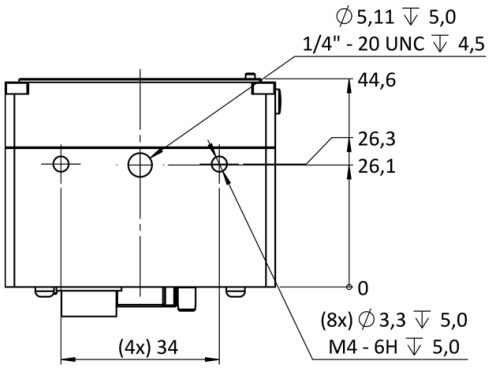

3D

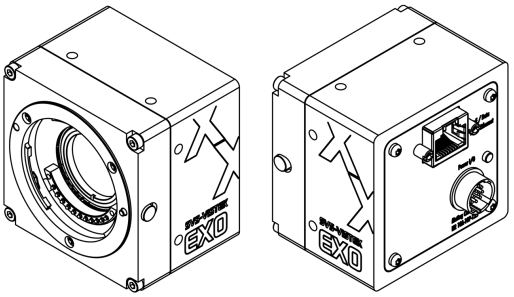

I/O pin assignment

Hirose 12 Pin

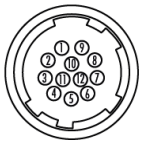

1	VIN –	(GND)	7	OUT 1	(open drain)
2	VIN +	(10 V to 25 V DC)	8	OUT 2	(open drain)
3	IN 4	(RXD RS232)	9	IN 3 +	(opto In +)
4	OUT 4	(TXD RS232)	10	IN 3 –	(opto In –)
5	IN 1	(0 - 24V)	11	OUT 3	(open drain)
6	IN 2	(0 - 24V)	12	OUT 0	(open drain)