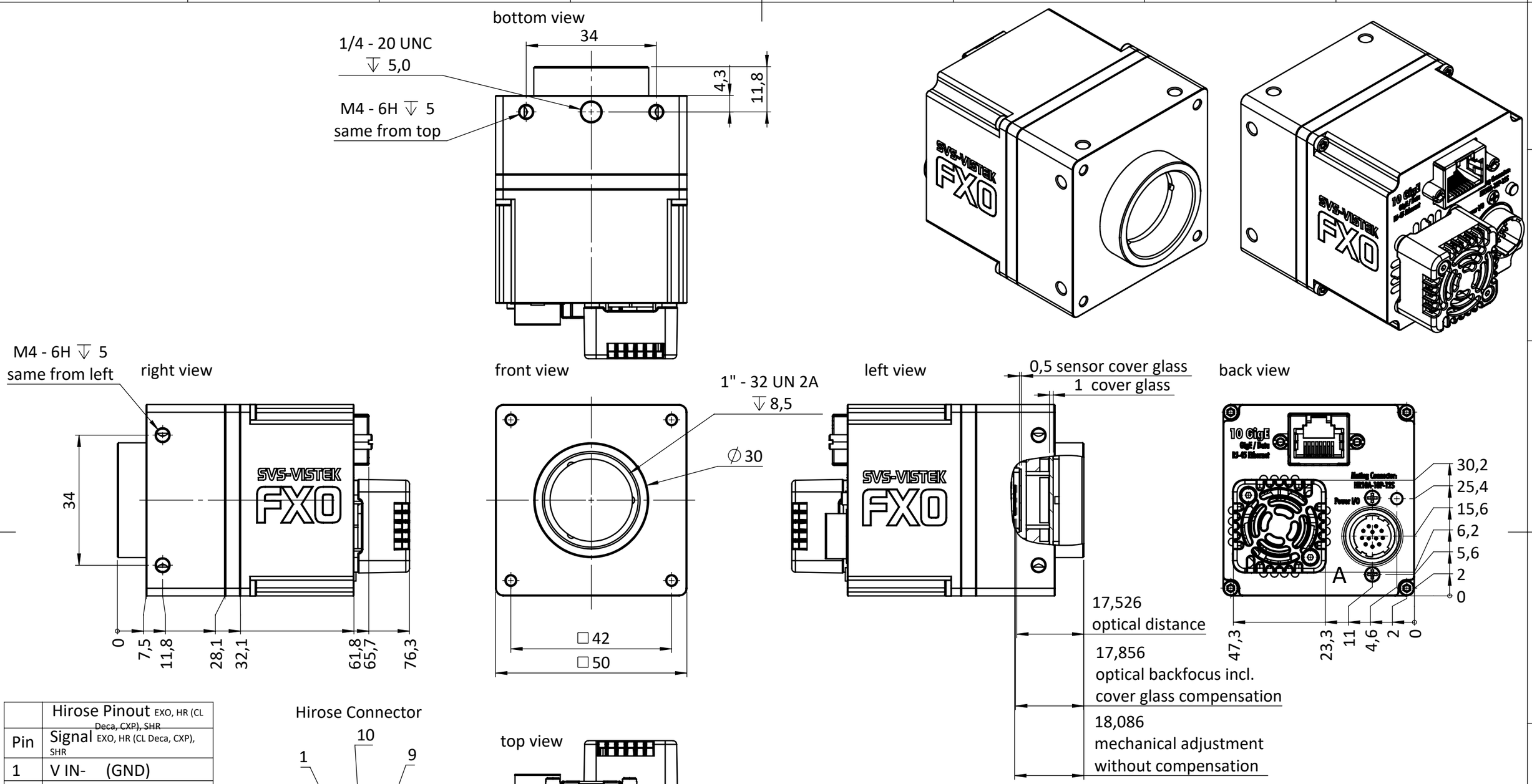

Pin	Hirose Pinout EXO, HR (CL Deca, CXP), SHR Signal EXO, HR (CL Deca, CXP), SHR
1	V IN- (GND)
2	V IN+ (10 - 25V)
3	IN 4 RxD (RS232)
4	OUT 4 TxD (RS232)
5	IN 1 (0 - 24V)
6	IN 2 (0 - 24V)
7	OUT 1 (open drain)
8	OUT 2 (open drain)
9	IN 3+ (opto IN+)
10	IN 3- (opto IN-)
11	OUT 3 (open drain)
12	OUT 0 (open drain)
	Shielding

Hirose Connector

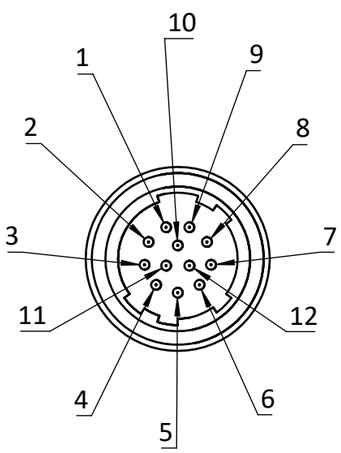

DETAIL A
MAßSTAB 2 : 1

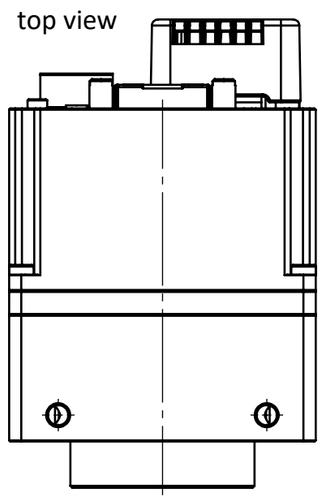

drawing applies to mono and color cameras

Kantenzustände / Edgepreperations DIN ISO 13715

SVS-VISTEK

Oberflächenbehandlung / Finish:

Maßstab / Scale: 1:1

Version 1

Alle Geometrien / Maße ohne andere Angaben, haben eine Form- und Lagetoleranz von ±0,1mm
Alle Angaben in mm / zulässige Oberflächenrauhtiefe Rz 6,3
All geometric tolerances without another Instructions are ±0,1mm
All Dimensions in mm / Surface Rz 6,3

	Name	Datum/Date
Gezeich./Drawn	S.Seiler	21.06.2023
Geändert/Changed		
Geprüft / Appv'd		

Projekt : ---

Benennung / Title:
FXO487_540_541_542_545_546_547xXGE_CID

zus. Beschreibung :

1.0 Fertigteil beinhaltet:
1.1 Blankteil
1.2
1.3

Material:

Gewicht / Weight:

Zeichnungsnr./ Dwg-Nr. - Artikelnr.:

A3

Ersatz für / replacement for : ---

Blatt / Sheet 1 / 1